Series 6, Built-in oven, 60 x 60 cm, Stainless steel
HBG43T450



Piekarnik do zabudowy z systemem czyszczenia: mniej czyszczenia dzięki zmniejszaniu zabrudzeń podczas procesu pieczenia

Dane techniczne

Typ budowy: ..... Do zabudowy
Zintegrowany system oczyszczania: .....Program EcoClean
Wymagana przestrzeń instalacyjna (WxSxG): ..... 575-597 x 560-568 x 550 mm
Wymiary urządzenia: .....595x595x515 mm
Wymiary zapakowanego urządzenia (WxSxG) (mm): .665 x 635 x 635 mm
Materiał panelu sterowania: .....Stal szlachetna
Materiał drzwi: ..... Szkło
Masa netto: ..... 30.9 kg
Pojemność użytkowa piekarnika: .....60 l
Sposoby grzania: . Rozmrażanie, Grzanie górne/dolne, Dolne grzanie, Grill z obiegiem powietrza, Obieg powietrza, Zmienny grill o dużej powierzchni, Zmienny grill o małej powierzchni
Kontrola temperatury: .....Mechaniczna
Długość kabla przyłączeniowego: .....95.0 cm
Kod EAN: 4242002677651
Liczba komór - DYREKTYWA (2010/30/WE): 1
Klasa efektywności energetycznej[1]: .....A
Zużycie energii dla cyklu w trybie z włączonym wentylatorem: ... 0.92 kWh/cykl
Zużycie energii na cykl przy termoobiegu - (2010/30/EC): ..... 0.85 kWh/cykl
Wskaźnik efektywności energetycznej (2010/30/EC): ..... 106.3 %
Moc przyłączeniowa: .....3580 W
Natężenie (A): ..... 16 A
Napięcie (V): ..... 220-240 V
Częstotliwość (Hz): .....60; 50 Hz
Rodzaj wtyczki: ..... Wtyczka Schuko/Gardy z uziemieniem
Zawarte akcesoria: .....1 x Aluminiowa blacha do pieczenia, 1 x Ruszt kombinowany, 1 x Brytfanka (blacha) uniwersalna

Zintegrowane wyposażenie dodatkowe

1 x Aluminiowa blacha do pieczenia, 1 x Ruszt kombinowany, 1 x Brytfanka (blacha) uniwersalna

Wyposażenie dodatkowe

HEZ317000	Forma do pieczenia pizzy
HEZ361000	Blacha do pieczenia, emaliowana
HEZ362000	Blacha do pieczenia, emaliowana
HEZ364000	Ruszt
HEZ915001	Szklane naczynie do pieczenia

4 242002 677651

[1] Klasa efektywności energetycznej w skali od A+++ do D

Series 6, Built-in oven, 60 x 60 cm, Stainless steel
HBG43T450

Piekarnik do zabudowy z systemem czyszczenia: mniej czyszczenia dzięki zmniejszaniu zabrudzeń podczas procesu pieczenia

Typ piekarnika / rodzaje grzania:

- Piekarnik wielofunkcyjny (7 rodzajów grzania): górne/dolne, grzanie górne/dolne z termoobiegiem, grzanie dolne, grill z termoobiegiem, duży grill o zmiennej powierzchni grzania, mały grill o zmiennej powierzchni grzania, rozmrażanie
- Klasa efektywności energetycznej (zgodne z EU Nr. 65/2014): A (w skali efektywości energetycznej od A+++ do D) Zużycie energii dla cyklu w trybie tradycyjnym: 0.92 kWh Zużycie energii dla cyklu w trybie z włączonym wentylatorem: 0.85 kWh Liczba komór: 1 Źródło ciepła: elektryczne Pojemość: 60 l

Komfort:

- Piekarnik XXL z emalią GranitEmail
- Automatyczne szybkie nagrzewanie
- Zabezpieczenie przed uruchomieniem przez dzieci
- Chowane pokrętła
- Zegar elektroniczny
- Chłodny front 40° C
- Oświetlenie piekarnika
- prowadnice teleskopowe na 3 poziomach z funkcją TelescopeStop
- SoftClose - miękkie domykanie drzwi
- Dmuchawa chłodząca
- Kabel podłączeniowy (1,20m) z wtyczką SCHUCKO

Czyszczenie:

- System czyszczenia EcoClean na ścianach tylnej i bocznych
- Wewnętrzna strona drzwi w pełni szklana

Series 6, Built-in oven, 60 x 60 cm,
Stainless steel
HBG43T450

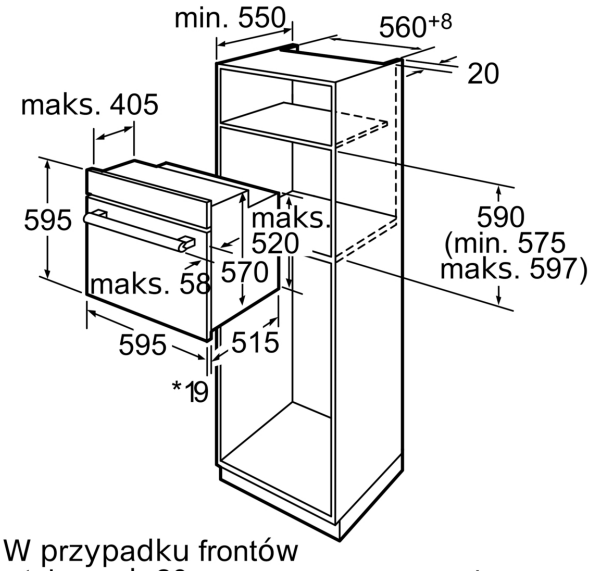

* W przypadku frontów metalowych 20 mm

wymiary w mm

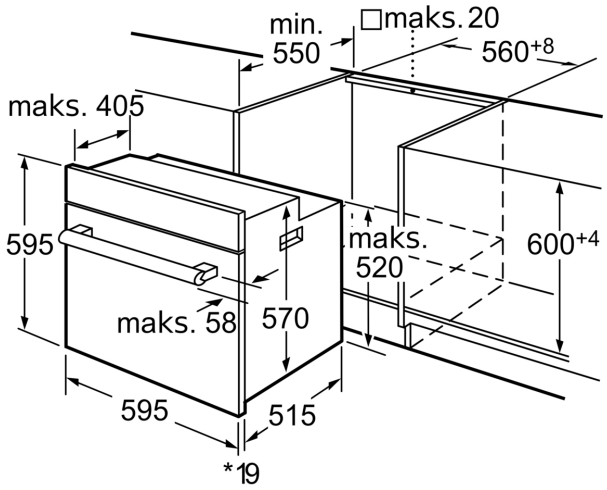

* W przypadku frontów metalowych 20 mm

wymiary w mm