Serie 6, Zintegrowany okap, 60 cm, Czarne szkło, Czarny
DBB67DP60

- **SilentPowerDrive**: cichy i potężny silnik do okapów.
- **Smart Hood Automatic**: dostosowuje prędkość wentylatora na podstawie ustawień płyty grzewczej*.
- **Maksymalna przestrzeń do przechowywania**: konstrukcja oferująca dużo miejsca i nośność do 20 kg.
- **Łatwa i wszechstronna instalacja**: prosty montaż przez jedną osobę z elastycznymi opcjami układu.
- **Łatwe czyszczenie**: ciesz się bezwysiłkowym czyszczeniem eleganckiego okapu.

Wyposażenie dodatkowe

DWZ1IB1B6 :
DWZ1IB1J6 :

Dane techniczne

Klasyfikacja: ..... Do zabudowy
Długość kabla przyłączeniowego: ..... 130 cm
Wymagana przestrzeń instalacyjna (WxSxG): ... 340 x 560.0 x 300 mm
Wysokość komina: ..... GENERAL.N_A mm
Wysokość: ..... 60 mm
Minimalna odległość od płyty elektrycznej: ..... 430 mm
Minimalna odległość od płyty gazowej: ..... 650 mm
Masa netto: ..... 9.1 kg
Rodzaj sterowania: ..... Elektroniczne
Ilość poziomów prędkości: ..... 3-stopniowa + tryb intensywny
Maks. Wydajność w trybie otwartym: ..... 433 m^3/h
Maksymalny przepływ powietrza w trybie boost w obiegu zamkniętym: ..... 556.0 m^3/h
Maks. Wydajność w trybie zamkniętym: ..... 413 m^3/h
Maksymalny przepływ powietrza w trybie boost w obiegu otwartym: 699 m^3/h
Maksymalny przepływ powietrza: ..... 433 m^3/h
Ilość lamp: 2
Poziom głośności: ..... 57 dB(A) re 1pW
Średnica wylotu powietrza: ..... 150 / 120 mm
Materiał filtra przeciwtłuszczowego: ...Filtr zmywalny stal nierdzewna
Kod EAN: 4242005482092
Moc przyłączeniowa: ..... 115 W
Natężenie (A): ..... GENERAL.N_A A
Napięcie (V): ..... 220-240 V
Częstotliwość (Hz): ..... 50; 60 Hz
Rodzaj wtyczki: ..... Wtyczka Schuko/Gardy z uziemieniem
Sposób zabudowy: ..... Do zabudowy

4 242005 482092

Serie 6, Zintegrowany okap, 60 cm, Czarne szkło, Czarny
DBB67DP60

Design:

- Instalacja w górnej szafce
- Estetyczna zabudowa - możliwość zamontowania okapu na równi z dnem szafki kuchennej.
- Panel szklany: czarny lakier szklany
- Powiększona przestrzeń na przechowywanie: max. 10 kg na każdej ze stron.
- Praca w obiegu otwartym lub zamkniętym

Główne cechy:

- Cicha i wydajna praca dzięki technologii silnika bezszczotkowego SilentPowerDrive
- 2 x LED 3W z regulowaną temperaturą światła
- Funkcja SoftLight : oświetlenie stopniowo włącza i wyłącza się.
- Funkcja ściemniania światła : możliwość ustawienia poziomu jasności oświetlenia.
- Temperatura barwy światła: 3500 K
- Intensywność oświetlenia lampy: 437 lux
- Ilość metalowych filtrów tłuszczu: 2.

Obsługa i komfort:

- Szklany panel ze sterowaniem dotykowym dla łatwej obsługi i lepszego wychwytywania pary.
- Ochrona szafki: dodatkowa ochrona boczna i tylna przed parą
- Wentylator i oświetlenie są automatycznie włączane i wyłączane poprzez otwarcie i zamknięcie szklanego panelu.
- 3 stopniowa regulacja oraz tryb intensywny
- Automatyczny powrót z trybu intensywnego do normalnego po 6 min.
- Funkcja automatycznego wyłączenia urządzenia po 10 min.

Funkcje HomeConnect:

- Home Connect: obsługuj, monitoruj i zmieniaj ustawienia swojego okapu za pomocą urządzeń mobilnych za aplikacją HomeConnect (tylko w krajach, w których dostępna jest usługa Home Connect)
- Sterowanie pracą okapu z poziomu płyty: automatyczne uruchomienie okapu podczas gotowania, dzięki łączności WiFi pomiędzy okapem i odpowiednią płytą grzewczą.
- Smart Hood Automatic: Okap automatycznie dostosowuje prędkość wentylatora dzięki płycie, która na bieżąco dostarczaja dane dotyczące gotowania (działa ze wszystkimi aktualnymi płytami indukcyjnymi serii 6; w przypadku innych płyt z Home Connect okapem można sterować bezpośrednio z płyty, pod warunkiem, że dostępne jest podłączone konto Home Connect)
- Sterowanie głosowe dostępne z wykorzystaniem popularnych asystentów głosowych.*
- (dostępne w krajach, w których ta usługa jest dostępna).
- Profile użytkowania: w aplikacji HomeConnect, możesz wybrać pomiędzy standardowym, intensywnym lub cichym stylem pracy okapu aby zwiększyć wydajność lub obniżyć dźwięk pracy
- Przycisk Ulubione: szybki dostęp do ulubionych funkcji, za pomocą przycisku, którego działanie można ustawić poprzez konto w aplikacji HomeConnect.
- Oświetlenie LED z możliwością dostosowania temperatury światła do własnych preferencji za pomocą aplikacji HomeConnect
- Wskaźnik zabrudzenia filtra – ustawienie lub resetowanie poziomu nasycenia filtra tłuszczowego lub filtra zapachów za pomocą aplikacji HomeConnect
- Wentylacja po zakończeniu gotowania: dostępne przez applikację Home Connect
- Wentylacja interwałowa: dostępna przez Home Connect App
- Funkcjonalność Home Connect można rozszerzyć, korzystając z licznych aplikacji od zewnętrznych partnerów współpracujących z systemem HomeConnect.
- Urządzenie z możliwością aktualizacji (dostępne po połączeniu z kontem Home Connect): umożliwia to stałą aktualizację urządzenia dzięki dostępowi do najnowszych wersji oprogramowania

Wygoda czyszczenia:

- Łatwa w czyszczeniu gładka powierzchnia elementów okapu.
- Filtr metalowy do mycia również w zmywarce.
- Powierzchnie z powłoką ograniczającą powstawanie odcisków palców

Obieg otwarty:

- Urządzenie może osiągnąć poniższe wartości (zgodnie z EN 61591 and EN/ IEC 60704-2-13) podczas pracy w trybie otwartym: Poziom 1: stopień wentylacji 244 m3/h; poziom głośności 42 dB (A) re1pW Poziom 2: stopień wentylacji 339 m3/h; poziom głośności 50 dB (A) re1pW Poziom 3: stopień wentylacji 433 m3/h; poziom głośności 57 dB (A) re1pW Tryb intensywny 1: stopień wentylacji 699 m3/h; poziom głośności 68 dB (A) re1pW
- Klasa efektywności energetycznej: A+ (w skali efektywności energetycznej od A+++ do D)
- Średnie zużycie energii: 27.2 kWh/rok
- Klasa efektywności wentylatora: A
- Klasa efektywności świetlnej: A
- Klasa efektywności filtra przeciwtłuszczowego: B

Tryb recyrkulacji:

- Filtr przeciwzapachowy Long-life Clean Air pochłania intensywne zapachy, takie jak zapach ryb, oraz pyłki. Żywotność filtra można wydłużyć nawet do 4 razy, odświeżając go w piekarniku co 12 miesięcy (przez 3 godziny w 100°C)
- Zgodnie z normami EN 61591 oraz EN/IEC 60704-2-13 urządzenie może osiągać następujące wartości w trybie recyrkulacji przy użyciu zestawu recyrkulacyjnego Long-life Clean Air (dostępnego jako akcesorium opcjonalne):
- Poziom 1: wydajność wyciągu 231 m3/h; poziom hałasu 53 dB(A) re1pW
- Poziom 2: wydajność wyciągu 329 m3/h; poziom hałasu 61 dB(A) re1pW
- Poziom 3: wydajność wyciągu 413 m3/h; poziom hałasu 66 dB(A) re1pW
- Tryb intensywny: wydajność wyciągu 556 m3/h; poziom hałasu 72 dB (A) re1pW

Informacje techniczne:

- Zużycie:
- Parametry przyłącza: 115 W
- Napięcie: 220 - 240 V
- Wydajny system odprowadzania powietrza
- Dostępny jako akcesorium: filtr przeciwzapachowy Long-life Clean Air o żywotności wydłużonej nawet do 4 razy.

Wymiary i informacje o zabudowie:

- Do zabudowy w szafce wiszącej szer. 60cm
- System łatwej instalacji okapu w szafce kuchennej
- Wymiary urządzenia (wys.x szer.x gł): 340 x 598 x 298 mm
- Wymiary do zabudowy (wys. × szer. × gł.)): min. 340 mm x 560 mm x min. 300 mm

- Załączone są elementy dystansujące umożliwiające montaż w szafkach ściennych o maksymalnej głębokości do 360 mm.
- W celu instalacji w wyższych szafkach kuchennych, przedłużenie komina może być potrzebne i jest dostępne jako akcesorium dodatkowe.
- Kabel zasilający 1.3 m z wtyczką

test

Serie 6, Zintegrowany okap, 60 cm, Czarne szkło, Czarny
DBB67DP60

Wymiary w mm
Widok z przodu

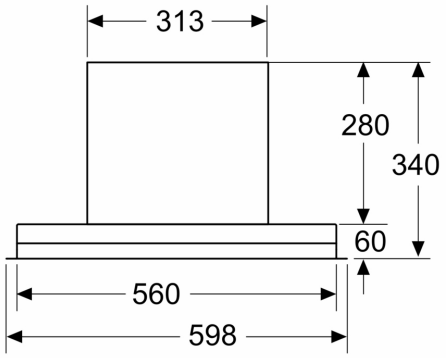

Wymiary w mm
Przykładowy montaż

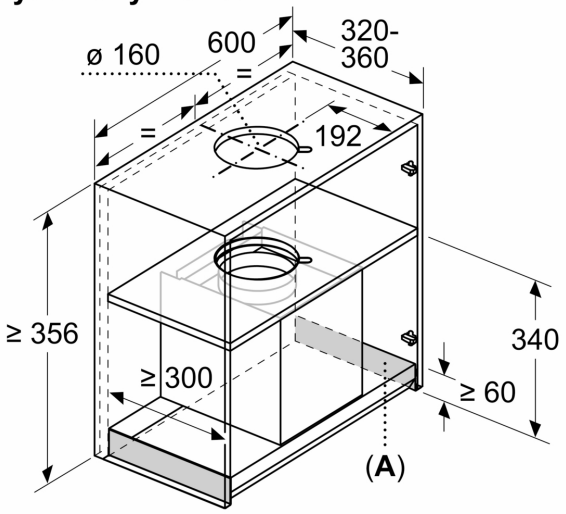

A: Obszar bez zawiasów

Wymiary w mm
Montaż okapu podszafkowego z zestawem do obiegu zamkniętego (wyposażenie)

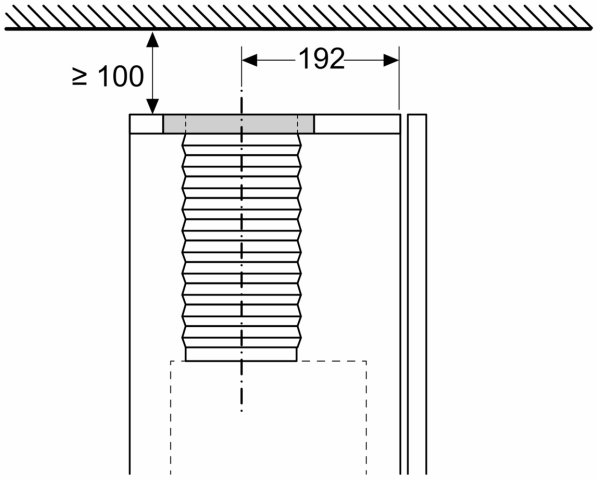

Wymiary w mm
Widok z góry

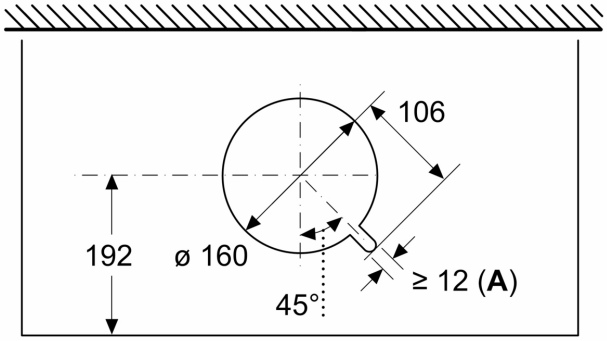

A: Prowadzenie kabla

Wymiary w mm

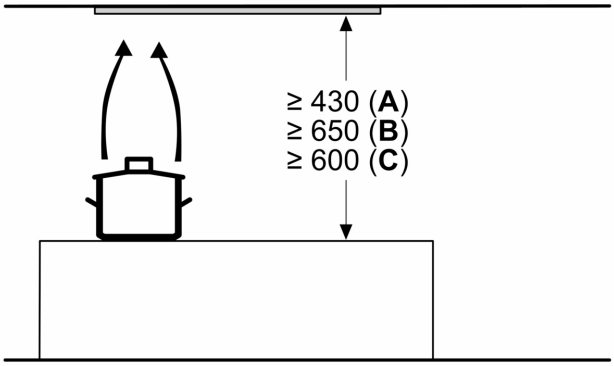

A: Elektr.

B: Gazowe - od górnej krawędzi rusztu palnika

C: Elektryczne - dotyczy Australii i Nowej Zelandii

Wymiary w mm
Przykład montażu z półką na przyprawy

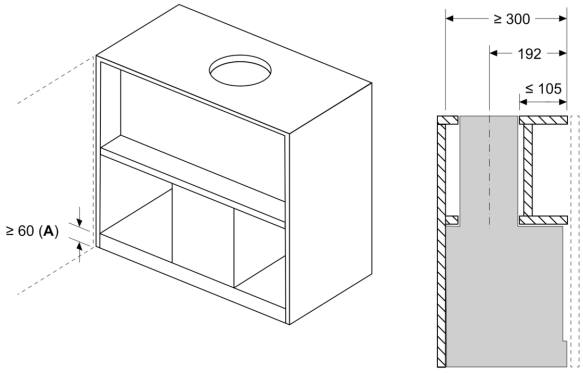

A: Obszar bez zawiasów

Przykład montażu w szafkach z poprzeczką, gdy montaż z przedłużeniem kominowym (wyposażenie dodatkowe) nie jest możliwy

Wymiary w mm
Przykład montażu w wycięciu w zabudowie meblowej

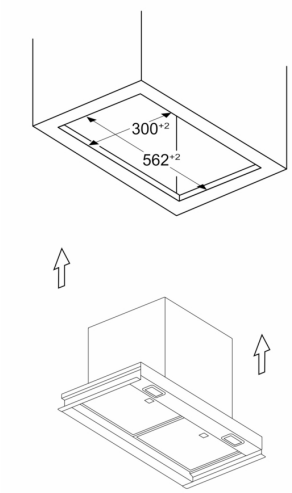

Wymiary w mm
Wymagania dotyczące instalacji w przypadku wymiany

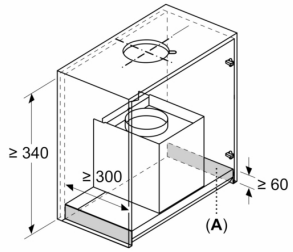

A: Obszar bez zawiasów

Wymagania montażowe dotyczące wymiany istniejących rozwiązań montażowych przy użyciu zintegrowanego okapu wysepkowego bez konieczności wymiany szafki

Wymiary w mm

Widok z boku

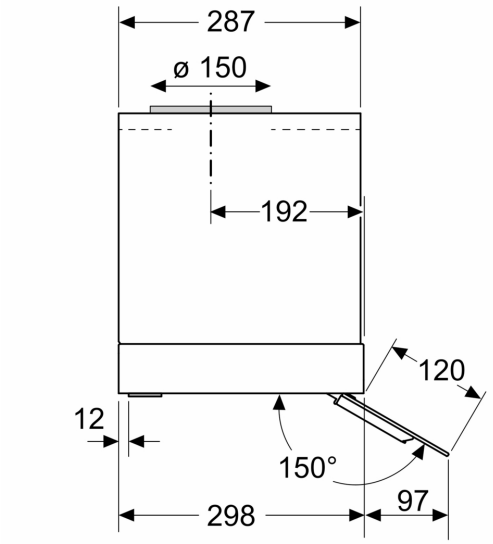

Wymiary w mm

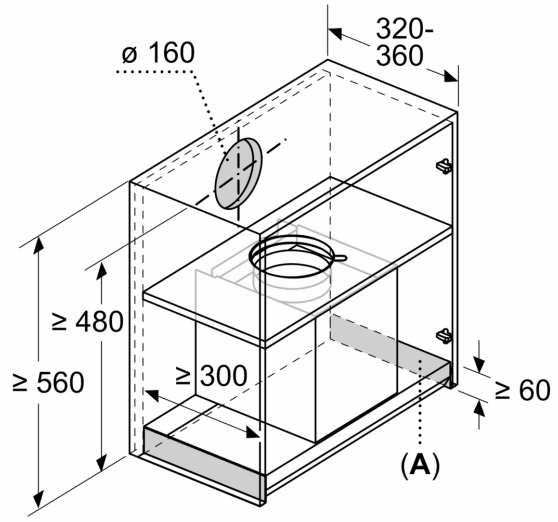

A: Obszar bez zawiasów