Serie 6, Komfyr med induksjonstopp, Hvit
HLS59G020U

A

Stilig komfyr som byr på en platetopp med induksjon, samt en ovn med steketermometer og AutoPilot - forhåndsinnstilte automatiske programmer hjelper deg å oppnå perfekte resultater hver gang.

- **Med en induksjonsplatetopp er matlagingen trygg og rask og rengjøringen enkel, samt at platetoppen er energieffektiv.**
- **Steketermometer måler den optimale kjernetemperaturen av steken og grillmat.**
- **AutoPilot 10 har ti forhåndsinnstilte automatiske programmer slik at du enkelt lykkes med matlagingen.**
- **Brukervennlig LCD-display (hvit).**
- **Uttrykkbare kontrollknapper: Gjør fronten på stekeovnen lett å rengjøre, samtidig som det gir et smidig utseende.**

Konstruksjonstype:	Frittstående
Mål (HxBxD):	900-915x600x600 mm
Lengden på strømledningen:	150.0 cm
Nettovekt:	63.0 kg
Bruttovekt:	67.8 kg
EAN-kode:	4242005042654
Antall ovnsrom - (2010/30/EU):	1
Brukbart volum (ovnsrom) - NY (2010/30/EU):	66 l
Energiklasse:	A
Energy consumption per cycle conventional (2010/30/EC):	0.98 kWh/cycle
Energy consumption per cycle forced air convection (2010/30/EC):	0.79 kWh/cycle
Energieffektivitetsindeks (2010/30/EU):	95.2 %
Tilkoblingsgrad:	7900 W
Spenning:	220-240 V
Frekvens:	50; 60 Hz
Støpseltype:	Ingen plugg (elektrisk tilkobling av elektriker)

HEZ10421	Grytevern komfyr 50/60/70cm (HEZ42TS)
HEZ317000	Pizzaform, 35 cm
HEZ327000	Pizzasten
HEZ333001	Deksel langpanne HEZ333000, ekstra dyp
HEZ333073	Proff panne, pyrolysebestandig
HEZ431002 :	
HEZ438001 :	
HEZ438201	Teleskopskinner, 2 plan
HEZ438301	Teleskoputtrekk
HEZ625071	Grillrist
HEZ864000	Glasskål
HEZ915003	Ildfast glassform

4 242005 042654

Serie 6, Komfyr med induksjonstopp, Hvit
HLS59G020U

Stilig komfyr som byr på en platetopp med induksjon, samt en ovn med steketermometer og AutoPilot - forhåndsinnstilte automatiske programmer hjelper deg å oppnå perfekte resultater hver gang.

Type platetopp / funksjoner

- TouchControl - enkel styring av platetoppen
- 4 induksjonssoner
- PowerBoost-funksjon for alle induksjonssoner
- QuickStart-funksjon
- ReStart-funksjon
- 17 effekttrinn

Type stekeovn / stekefunksjon

- Frittstående komfyr med 7 ovnsfunksjoner: 3D-varmluft Plus, over-/undervarme, omluftsgrill, pizzafunksjon, undervarme, skånsom varmluft, stor VarioGrill
- Temperature range 50 °C - 275 °C
- Ovnsrom: 66 l
- Hurtigoppvarming
- Steketermometer
- AutoPilot, 10 - forhåndsinnstilte programmer som støtter tilberedningen av forskjellige retter

Komfort

- EcoClean bakvegg
- SoftClose - dempet lukking av ovnsdør
- Uttakbare ovnsstiger, Dobbelt teleskoputtrekk

Design

- TopControl-display
- forsenkbare brytere, sylinderbrytere
- LCD-display (hvit), Mekanisk termostat
- Innerdør i helglass

Miljø og Sikkerhet

- 2-trinns restvarmeindikator for hver sone
- Barnesikring hindrer utilsiktet betjening
- Høydejusterbare føtter

Serie 6, Komfyr med induksjonstopp,
Hvit
HLS59G020U

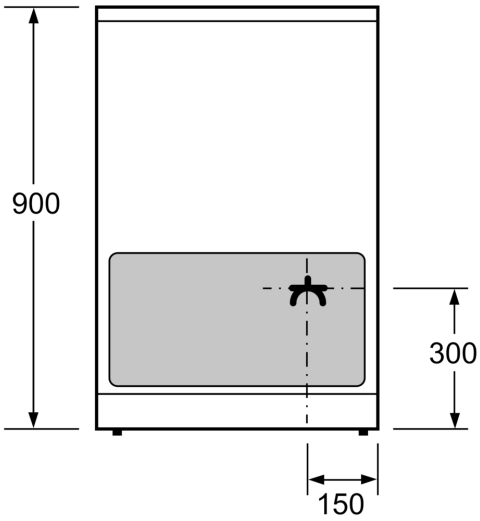

Mål i mm

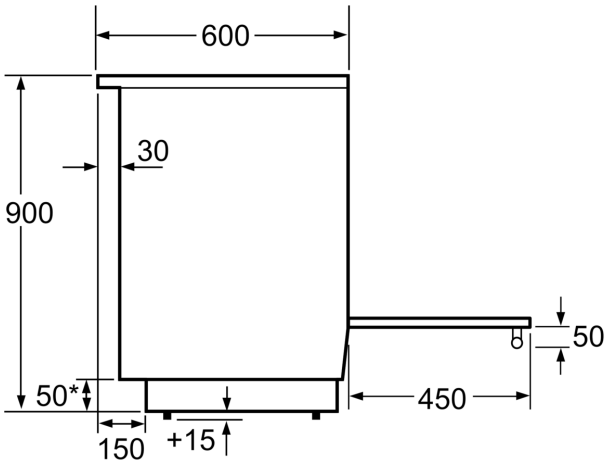

* Sokkelen kan tas av

Mål i mm

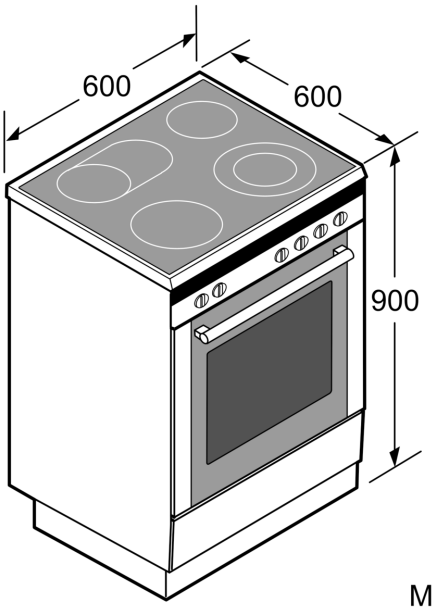

Mål i mm