Koblingslist
HEZ394301

Emballasjemål (H x B x D): ..... 65 x 155 x 600 mm
Pallmål (cm): ..... 107.5 x 80.0 x 120.0
Antall enheter per pall: 150
Nettovekt: .....0.5 kg
Bruttovekt: ..... 0.7 kg
EAN-kode: 4242002480183

4 242002 480183

Koblingslist
HEZ394301

Mål i mm
Monteringssett (HEZ394301) til Domino

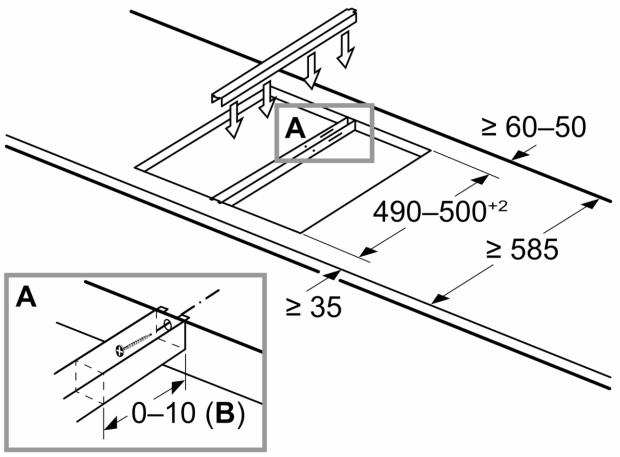

B: Avhengig av utskjæringsdybden