SIEMENS

iQ700, Innbyggingsovn, 60 x 60 cm, Rustrfritt stål
HB673GCS1S

A+

- ✓ fastPreheat – Rask oppvarming av ovnen. coolStart – Ingen forhåndstining av frossenmat trengs.
- ✓ activeClean®: Det automatiske, selvrensende ovnsystemet.
- ✓ cookControl10: ti forhåndsinnstilte programmer garanterer beste resultater for dine matretter.
- ✓ roastingSensor: Et nøyaktig, pålitelig termometer for perfekt steking.
- ✓ Lettlest og brukervennlig TFT-display.

1 x Bakebrett, emalje, 1 x Kombirist, 1 x Langpanne

AOVG9MC00S :, HZ327000 Pizzasten, HZ531010 langpanne, non-stick belegg, HZ532010 universalpanne, non-stick belegg, HZ617000 Pizzaform, 35 cm, HZ625071 Grillrist, HZ631070 Bakebrett, emalje, HZ632070 Universalpanne, HZ633001 Deksel for Proff panne, HZ633070 Proff panne, HZ634000 Rist (standard), HZ636000 Langpanne av glass, HZ638170 Teleskoputtrekk x 1, fullt uttrekk, HZ638270 Teleskoputtrekk x 2, fullt uttrekk, HZ638370 Teleskoputtrekk x 3, fullt uttrekk, HZ664000 Rist (til dampovn), HZ66X650 Dekorliste, HZ915003 Glasspanne 5,4l med lokk

Design: ..... Innbygging
Integrert rengjøringssystem: ..... Pyrolytisk+hydrolytisk
Nisjemål (H x B x D): ..... 585-595 x 560-568 x 550 mm
Mål: ..... 595x594x548 mm
Emballasjemål (H x B x D): ..... 670 x 670 x 680 mm
Materialet på kontrollpanelet: ..... Rustfritt stål
Dørmateriale: ..... Glass
Vekt: ..... 38.4 kg
Nettovolum ovn: ..... 71 l
Type av varmeelement: ..4D-varmluft, Grill, stor flate, Varmluft eco, Grill, liten flate, Konvensjonell varme, Konvensjonell varme ECO, Pizza-innstilling, coolStart, Undervarme, Varmluftsgrill
Temperaturregulering: ..... Elektronisk
Antall innvendig lys: 1
Lengden på strømledningen: ..... 120.0 cm
EAN-kode: 4242003658246
Antall ovnsrom - (2010/30/EU): 1
Energiklasse: ..... A+
Energy consumption per cycle conventional (2010/30/EC): ..... 0.87 kWh/cycle
Energy consumption per cycle forced air convection (2010/30/EC): 0.69 kWh/cycle
Energieffektivitetsindeks (2010/30/EU): ..... 81.2 %
Tilkoblingsgrad: ..... 3600 W
Sikring: ..... 16 A
Spenning: ..... 220-240 V
Frekvens: ..... 60; 50 Hz
Støpseltype: ..... Schuko-/Gardy støpsel med jord
Inkluderte tilbehør: ..... 1 x Bakebrett, emalje, 1 x Kombirist, 1 x Langpanne

4 242003 658246

SIEMENS

iQ700, Innbyggingsovn, 60 x 60 cm, Rustrfritt stål
HB673GCS1S

Type stekeovn / stekefunksjon

- Volum: 71 l
- Stekeovn med 10 ovnsfunksjoner: 4D-varmluft, varmluft eco, over-/undervarme, over-/undervarme eco, varmluftgrill, stor variogrill, liten variogrill, pizzafunksjon, coolStart, undervarme
- Temperaturintervall 30 °C - 300 °C
- Fleksibel matlagingshjelp med bake- og matlagingsprogrammer
- Steketermometer

Design

- 2,8" TFT-fargedisplay med klartekst og touch control
- Elektronisk ur
- Ovnsrom i antrasit emalje

Komfort

- activeClean - automatisk selvrens med pyrolyse
- Halogenbelysning, Stekeovnsbelysningen kan slukkes
- Automatisk hurtigoppvarming
- Innbygd vifte

Miljø og Sikkerhet

- Øvrige sikkerhetsfunksjoner: elektronisk dørlås, barnesperre for ovnsfunksjoner, automatisk sikkerhetsutkobling, Restvarmeindikator, Start-/stoppknapp, Dørkontaktbryter, mekanisk dørlås

SIEMENS

iQ700, Innbyggingsovn, 60 x 60 cm, Rustrfritt stål
HB673GCS1S

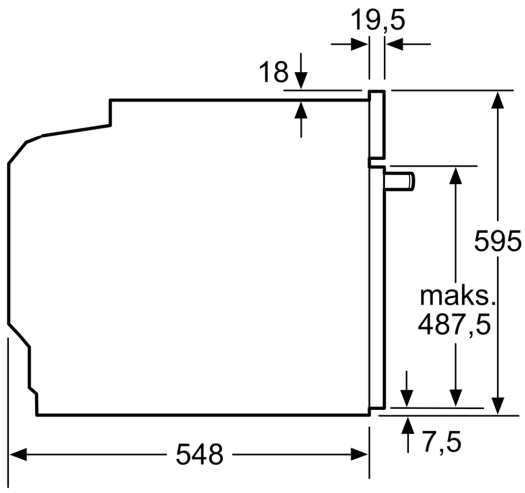

Mål i mm

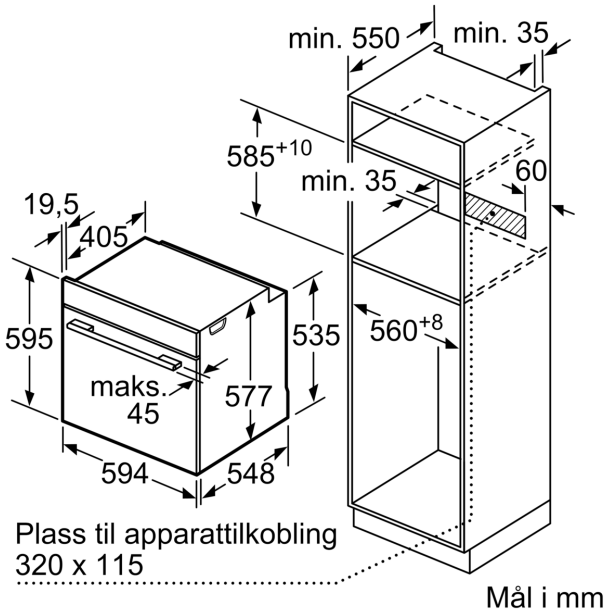

Mål i mm

Dersom apparatet monteres under en platetopp, må benkeplate-tykkelsen (ev. inkl. underkonstruksjon) være som følger.

Platetopptype	min. benkeplatetykkelse	
	tradisjonell	plano
Induksjonsplatetopp	37 mm	38 mm
Heldekkende induksjonsplatetopp	47 mm	48 mm
Gassbluss	30 mm	38 mm
Elektrisk platetopp	27 mm	30 mm

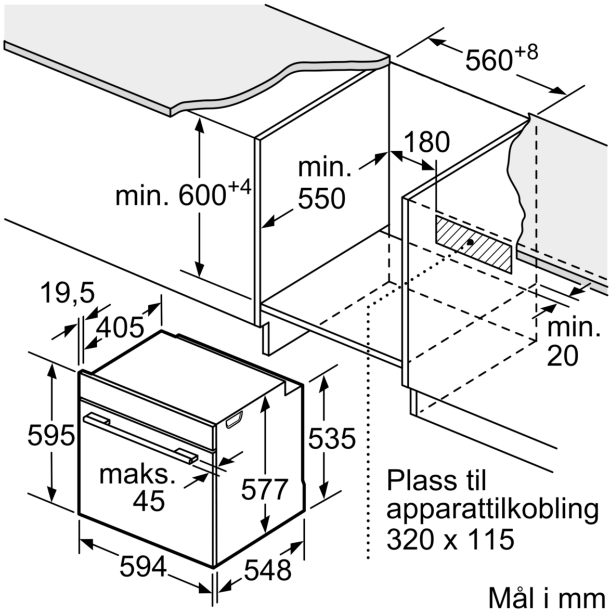

Mål i mm