SIEMENS

iQ700, Induksjonstopp, 80 cm, Sort, Overflatemontering med ramme
EX875LVC1E

HZ32WA00 Trådløs steketermometer, HZ390011 Gryte for platetopper med induksjon, HZ390012 Gryte for platetopper med induksjon, HZ390090 Wokpanne med lokk, HZ390210 Stekepanne for stekeSensor, ø 15 cm, HZ390220 Stekepanne for stekeSensor, ø 19 cm, HZ390230 Stekepanne for stekeSensor, ø 21 cm, HZ390512 Stor Teppan Yaki, HZ390522 Grill, HZ394301 Sammenbindingslist for dominotopper, HZ9CF240 Stekepanne, belagt 24 cm Ø, HZ9CF280 Stekepanne, belagt 28 cm Ø, HZ9ES100 :, HZ9FE280 Stekepanne Ø 18 / 28 cm, HZ9FF010 Flex Pan, stor, HZ9FF030 Flex Pan -sett, 3 stk., HZ9FF040 Flex Pan-sett, 4 stk., HZ9SE030 :, HZ9SE040 4 stycken set, HZ9SE060 6 pieces Set, HZ9TY010 Teppan Yaki

Med den moderne platetoppen med flexInduction definerer du kokesonene selv, for matlaging uten begrensninger.

- ✓ flexInduction – Smarte varmesoner som tilpasser seg kjelene dine.
- ✓ Dual light slider – Dra fingeren, styr platetoppen.
- ✓ fryingSensor Plus – Aldri mer svidde måltider.
- ✓ Intuitiv varmekontroll med powerMove Plus: varmesoner med forskjellige temperaturinnstillinger som aktiveres ved berøring.
- ✓ powerBoost: øker kraften i en induksjonssone med inntil 50 %.

Produktnavn/-familie: ..... Kokesone glasskeramikk
Design: ..... Innbygging
Energiforbruk: ..... Elektrisk
Antall soner/plater som kan brukes samtidig: 5
Nisjemål (H x B x D): ..... 51 x 750-780 x 490-500 mm
Apparatets bredde: ..... 812 mm
Mål: ..... 51x812x520 mm
Emballasjemål (H x B x D): ..... 126 x 953 x 603 mm
Vekt: ..... 14.5 kg
Bruttovekt: ..... 18.1 kg
Restvarmeindikator: ..... ja
Plassering av kontrollpanelet: ..... Front
Materiale på overflaten: ..... Glasskeramikk
Farge overflate: ..... Sort, børstet aluminium
Lengden på strømledningen: ..... 110.0 cm
EAN-kode: 4242003717004
Spenning: ..... 220-240 V
Frekvens: ..... 50; 60 Hz

4 242003 717004

SIEMENS

iQ700, Induksjonstopp, 80 cm, Sort, Overflatemontering med ramme
EX875LVC1E

- 80 cm: plass til 5 panner eller kjeler.

Fleksibilitet

- Mer fleksibel matlaging med flexInduction.: bruk kjeler uansett størrelse eller form, hvor som helst på den 40cm lange sonen.
- Kokesone foran venstre: 180 mm, 1.8 kW (maks. effekt 3.1 kW)
- Kokesone venstre bak: 145 mm, 1.4 kW (maks. effekt 2.2 kW)
- Kokesone senter: 240 mm, 2.2 kW (maks. effekt 3.7 kW)
- Kokesone høyre bak: 210 mm, 200 mm , 2.2 kW (maks. effekt 3.7 kW)
- Kokesone foran høyre: 210 mm, 200 mm, 2.2 kW (maks. effekt 3.7 kW)

Komfort

- Betjening med Dual lightSlider: stur effektnivået direkte på to lysende berøringsstriper (usynlige når toppen ikke er i bruk).
- 17 effekttrinn: tilpass varmen nøyaktig med 17 effektnivåer (9 hovednivåer og 8 mellomnivåer).
- Hold varm funksjon: holder servise eller maten varm på et forhåndsinnstilt lavt effektnivå.
- Timer med stoppfunksjon for alle soner
- - slår av kokesonen på slutten av den innstilte tiden (f.eks. for kokte egg).
- Varselur
- - en alarm høres på slutten av den innstilte tiden (f.eks. for pasta).
- Opptellingstimer
- : viser hvor mye tid som har gått siden timeren startet (f.eks. for poteter).

Tidsbesparing og effektivitet

- powerBoost-funksjon for alle induksjonssoner
- : kok vann raskere med 50% mer energi enn på høyeste standardnivå.
- panBoost-funksjon for alle induksjonssoner: varm opp panner raskere enn på høyeste standardnivå mens du beskytter pannebelegget.
- 3-trinns moveMode: øk eller reduser effektnivået ved å flytte kjelen fremover eller bakover på platetoppen.
- quickStart-funksjon: når du slår på, velger koketoppen automatisk kokesonen med kokekar (plassert i av-modus).
- reStart-funksjon: i tilfelle utilsiktet utkobling, gjenopprettes alle tidligere innstillinger ved å slå på koketoppen igjen innen 4 sekunder.

Cooking assistance

- fryingSensor Plus med 5 steketrinn: den integrerte sensoren forhindrer overkoking og brenning med automatisk temperaturregulering .

Design

- comfortDesign

Sikkerhet

- 2-trinns restvarmeindikator for hver kokesone: indikerer hvilke kokesoner fortsatt er varme.
- Barnesikring hindrer utilsiktet betjening
- Control Panel Pause: sperrer betjeningspanelet i 35 sekunder, powerManagement funksjon, Kasserollesensor, Barnesikring hindrer utilsiktet betjening, Sikkerhetsutkobling: tørk bort væske fra overkoking uten å utilsiktet endre innstillingene (blokkerer alle berøringsknapper i 30 sekunder).
- Hovedbryter: slå av alle kokesoner ved å trykke på én knapp.
- Sikkerhetsutkobling: av sikkerhetsmessige årsaker stopper platetoppen oppvarmingen automatisk etter en forhåndsinnstilt tid uten interaksjon.
- Display som viser energiforbruket: viser energiforbruket under siste kokeprosess.

Installasjon

- Dimensjoner (HxBxD mm): 51 x 812 x 520
- Nødvendig størrelse på nisjen til installasjon (HxBxD mm) : 51 x 750 x (490 - 500)
- Min. tykkelse på benkeplaten: 16 mm
- Connected load: 7400 W
- powerManagement funksjon: begrenser maks. effekt om nødvendig (avhenger av sikringsbeskyttelse av elektrisk installasjon).
- Ledning: 1.1 m, Kabel medfølger

SIEMENS

iQ700, Induksjonstopp, 80 cm, Sort, Overflatemontering med ramme
EX875LVC1E

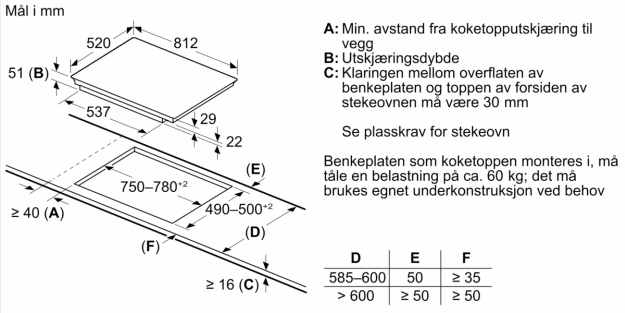

D	E	F
585–600	50	≥ 35
> 600	≥ 50	≥ 50

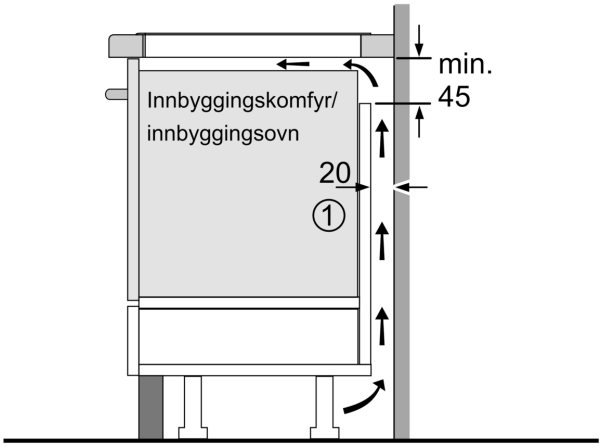

1
Det må være en luftespalte

Mål i mm

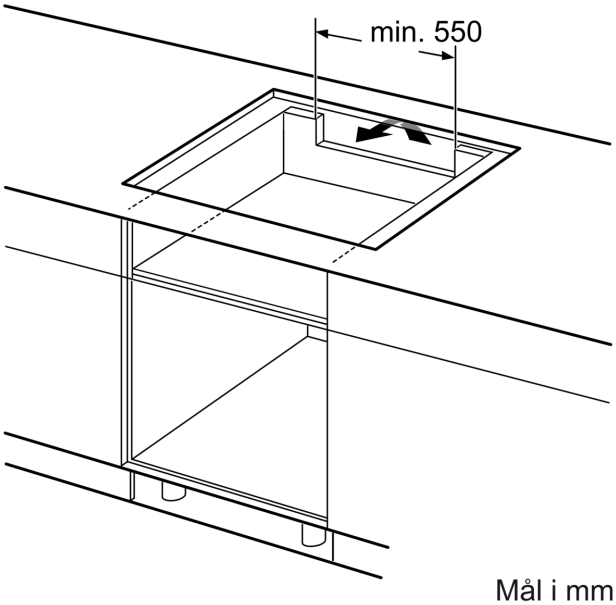

Mål i mm

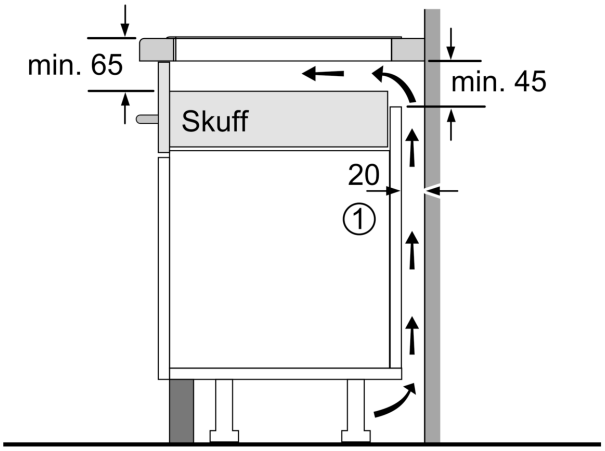

1
Det må være en luftespalte.

Mål i mm

SIEMENS

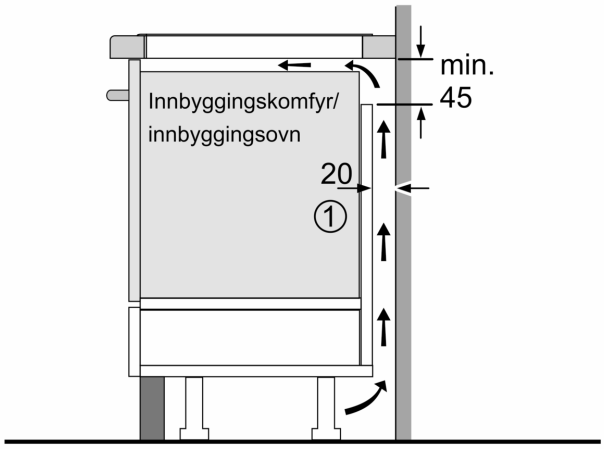

1
Det må være en luftespalte

Mål i mm