Serie 8, Veggmontert ventilator, 90 cm, Klart glass m svart trykk DWF97RU60

B

EcoSilence Drive

LED Light

DZZ1XX1B6	Clean Air Plus filter (erstatning)
HEZG9AS00S	Adapter
DWZ1AF1I6	Clean Air Plus omluftsett
DWZ1AF1V6	Clean Air Plus omluftsett (u. kanal)
DWZ1AX5C6	Clean Air Plus Omluftsett (eksternt)
DWZ1AX6E1	Kanal Standard, sort
DZZ0XX0P0	Long life filter (erstatning)
DWZ0AF0R0	Omluftsett, long life (uten kanal)
DWZ0AF0S0	Omluftsett, long life
DWZ0AX5K0	Luftekanal, 1000 mm, glass vent.
DWZ0AX5L0	Luftekanal, 1500 mm, glass vent.
DWZ1AF1B6	Clean Air Plus filter (erstatning)

Ventilator med stilig flat design gir rikelig med plass over platetoppen, slik at du kan trylle fritt med kjeler og panner.

- **Lett å rengjøre, takket være smart design med runde kanter.**
- **EcoSilence Drive™: Den kraftige, strømsparende motoren for ventilatorer.**

Type:	Wall-mounted
Lengden på strømledningen:	130.0 cm
Apparatets høyde:	430 mm
Minsteavstand til el. kokepl.:	450 mm
Nettovekt:	25.2 kg
Kontrolltype:	Elektronisk
Antall mulige innstillinger av hastighet:	3-trinns + 2 intensiv
Maks. ytelse utluftsdrift:	394 m^3/h
Intensivinnstilling luftgjennomstrømming omluft:	404 m^3/h
Maks. kapasitet omluft:	249 m^3/h
Utluftsdrift boost:	717 m^3/h
Maksimal luftstrøm:	394 m^3/h
Antall lamper:	2
Lydnivå:	57 dB(A) re 1pW
Diameter kanalsett:	120 / 150 mm
Materiale, fettfilter:	Vaskbar aluminium
EAN-kode:	4242002946566
Tilkoblingsgrad:	146 W
Sikring:	10 A
Spenning:	220-240 V
Frekvens:	50; 60 Hz
Støpseltype:	Schuko-/Gardy støpsel med jord
Installasjonstype:	Veggmontert

4 242002 946566

Serie 8, Veggmontert ventilator, 90 cm, Klart glass m svart trykk DWF97RU60

Ventilator med stilig flat design gir rikelig med plass over platetoppen, slik at du kan trylle fritt med kjeler og panner.

Evne og effekt

- Energiklasse: B (på en skala fra A++ til E)
- Gjennomsnittlig energiforbruk: 40 kWt/år*
- Extraction rate exhaust air according to EN 61591:max. normal use Kap.utluft EN tr.3 Ø 150: 394 m3/t m^3/h, intensive Kap.utluft EN int. Ø 150: 717 m3/t m^3/h
- Lydeffekt i henhold til EN 60704-3 og EN 60704-2-13 på maks. normaltrinn (utluft): 57 dB(A) re 1 pW (44 dB(A) re 20 µPa lydtrykk)
- PowerBoost modus
- 3 effekttrinn + 2 intensivtrinn
- Automatisk tilbakegang etter 6 minutter

Design

- Til veggmontering
- 7-segment display med intuitiv kontrollring-betjening
- Lettbetjente knapper og digitaldisplay
- Belysning: 2 x LED (3W)
- SoftLight - behagelig lys som gradvis tennes og slukkes
- Dimmer
- Fargetemperatur: 3500 K

Komfort

- Metallfettfilter, kan vaskes i oppvaskmaskin
- RimVentilation - kantventilasjon
- Indikator for rengjøring av fett- og kullfilter

Dimensjoner:

- For utlufts- eller omluftsdrift
- Kompatibel med CleanAir modul eller med standard kullfilter
- Lett å installere
- Kan installeres uten luftekanal ved omluftsdrift
- Bruk med gasstopper er ikke tillatt

* i henhold til EU regulering nr. 65/2014

Serie 8, Veggmontert ventilator, 90 cm, Klart glass m svart trykk
DWF97RU60

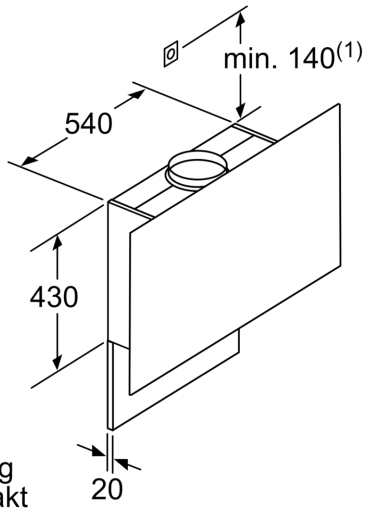

(1)Plassering av stikkontakt

Ta hensyn til den maksimale tykkelsen til bakstykket.

Mål i mm

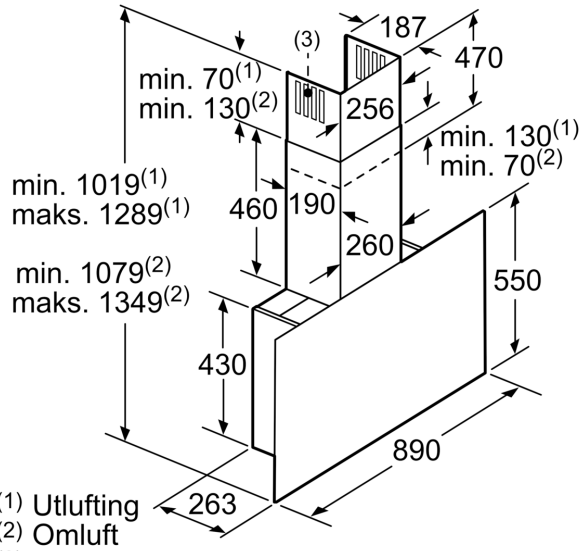

(1) Utlufting
(2) Omluft
(3) Ventilasjonsåpning ut – monter med spaltene ned ved utlufting

Mål i mm

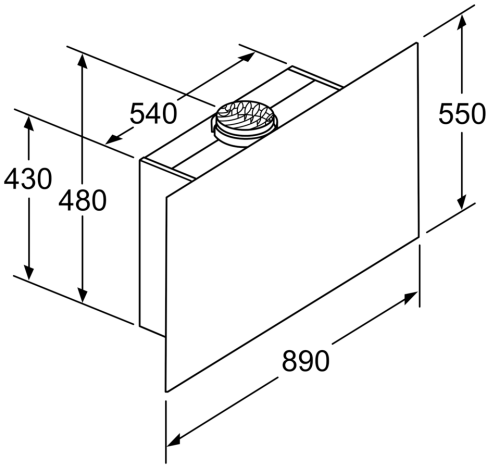

Apparat i omluftsdrift uten kanal
Omluftssett kreves

Mål i mm

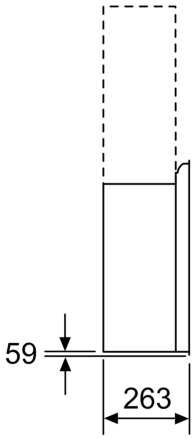

Mål i mm

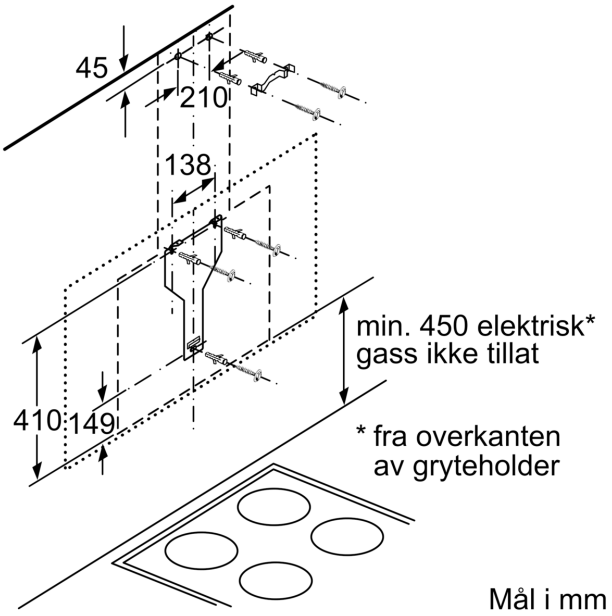
45
210
138
410
149
min. 450 elektrisk*
gass ikke tillat
* fra overkanten
av gryteholder
Mål i mm

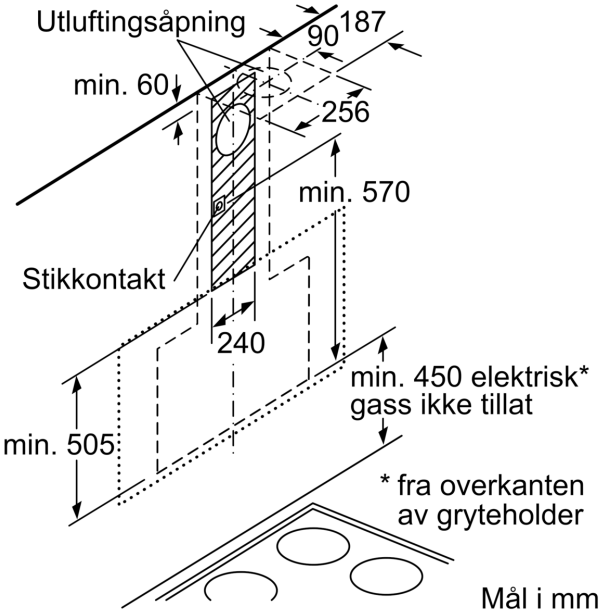
Utluftingsåpning
90
187
min. 60
256
min. 570
Stikkontakt
240
min. 450 elektrisk*
gass ikke tillat
min. 505
* fra overkanten
av gryteholder
Mål i mm