## Serie 6, Veggmontert ventilator, 60 cm, Klart glass m svart trykk DWF67KM60

A

EcoSilence Drive

LED Light

| | |
|---|---|
| DWZ0AF0R0 | Omluftsett, long life (uten kanal) |
| DWZ0AF0S0 | Omluftsett, long life |
| DWZ0AX5K0 | Luftekanal, 1000 mm, glass vent. |
| DWZ0AX5L0 | Luftekanal, 1500 mm, glass vent. |
| DWZ1AF1B6 | Clean Air Plus filter (erstatning) |
| DWZ1AF1I6 | Clean Air Plus omluftsett |
| DWZ1AF1V6 | Clean Air Plus omluftsett (u. kanal) |
| DWZ1AX5C6 | Clean Air Plus Omluftsett (eksternt) |
| DWZ1AX6E1 | Kanal Standard, sort |
| DZZ0XX0P0 | Long life filter (erstatning) |
| DZZ1XX1B6 | Clean Air Plus filter (erstatning) |
| HEZG9AS00S | Adapter |

## Ventilator med stilig flat design gir rikelig med plass over platetoppen, slik at du kan trylle fritt med kjeler og panner.

- **Lett å rengjøre, takket være smart design med runde kanter.**
- **EcoSilence Drive™: Den kraftige, strømsparende motoren for ventilatorer.**
- **TouchSelect-kontroll: Enkel berøring for rask betjening av kjøkkenviften.**

| | |
|---|---|
| Type: | Wall-mounted |
| Lengden på strømledningen: | 130.0 cm |
| Apparatets høyde: | 430 mm |
| Minsteavstand til el. kokepl.: | 450 mm |
| Minsteavstand til gassbluss: | 650 mm |
| Nettovekt: | 20.5 kg |
| Kontrolltype: | Elektronisk |
| Antall mulige innstillinger av hastighet: | 3-trinns + intensiv innstilling |
| Maks. ytelse utluftsdrift: | 405 $m^3/h$ |
| Intensivinnstilling luftgjennomstrømming omluft: | 404 $m^3/h$ |
| Maks. kapasitet omluft: | 249 $m^3/h$ |
| Utluftsdrift boost: | 739 $m^3/h$ |
| Maksimal luftstrøm: | 405 $m^3/h$ |
| Antall lamper: | 2 |
| Lydnivå: | 58 dB(A) re 1pW |
| Diameter kanalsett: | 120 / 150 mm |
| Materiale, fettfilter: | Vaskbar aluminium |
| EAN-kode: | 4242002946504 |
| Tilkoblingsgrad: | 143 W |
| Sikring: | 10 A |
| Spenning: | 220-240 V |
| Frekvens: | 50; 60 Hz |
| Støpseltype: | Schuko-/Gardy støpsel med jord |
| Installasjonstype: | Veggmontert |

4 242002 946504

# Serie 6, Veggmontert ventilator, 60 cm, Klart glass m svart trykk DWF67KM60

## Ventilator med stilig flat design gir rikelig med plass over platetoppen, slik at du kan trylle fritt med kjeler og panner.

---

**Evne og effekt**

- Energiklasse: A (på en skala fra A++ til E)
- Kapasitet i henhold til DIN/EN 61591: normal 404 $m^3$/t, intensiv 739 $m^3$/t
- Lydeffekt i henhold til EN 60704-3 og EN 60704-2-13 på maks. normaltrinn (utluft): 58 dB(A) re 1 pW (45 dB(A) re 20 µPa lydtrykk)
- 3 effekttrinn og 1 intensivtrinn
- PowerBoost modus
- Automatisk tilbakegang etter 6 minutter
- Elektronisk styring via TouchControl og LED display

**Design**

- 2 høyytelses vifter. Effektiv og stillegående BLDC-motor
- Til veggmontering
- Belysning: 2 x stk LED-lamper
- Fargetemperatur: 3500 K

**Komfort**

- RimVentilation - kantventilasjon
- 2 inntaksområder: bak frontglassen og på undersiden
- Metallfettfilter, kan vaskes i oppvaskmaskin
- Enkel å rengjøre

**Dimensjoner:**

- For utlufts- eller omluftsdrift
- Kan installeres uten luftekanal ved omluftsdrift
- Kompatibel med CleanAir modul eller med standard kullfilter
- Leveres med tilbakeslagsventil

**Serie 6, Veggmontert ventilator, 60 cm, Klart glass m svart trykk**
**DWF67KM60**

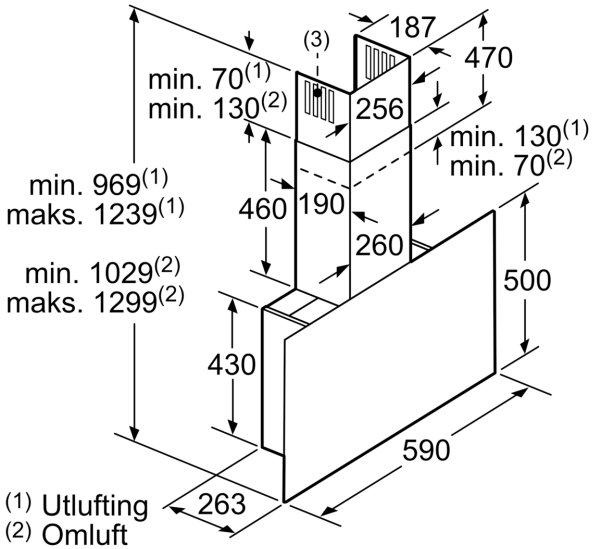


(1) Utlufting
(2) Omluft
(3) Ventilasjonsåpning ut – monter med spaltene ned ved utlufting

Mål i mm

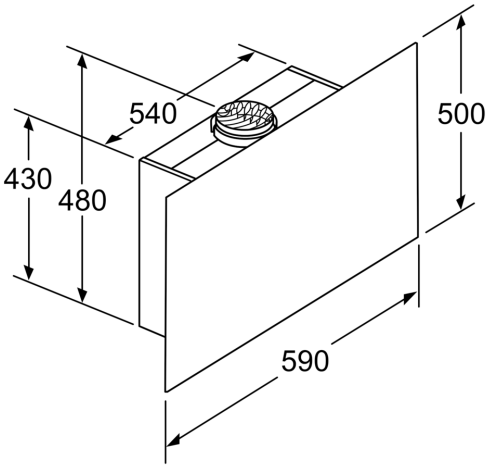


Apparat i omluftsdrift
uten kanal
Omluftssett kreves

Mål i mm

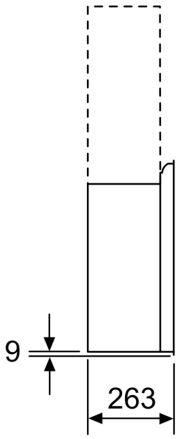


Mål i mm

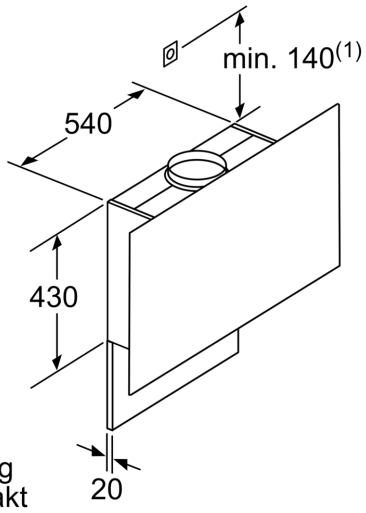


(1)Plassering av stikkontakt

Ta hensyn til den maksimale tykkelsen til bakstykket.

Mål i mm

Mål i mm

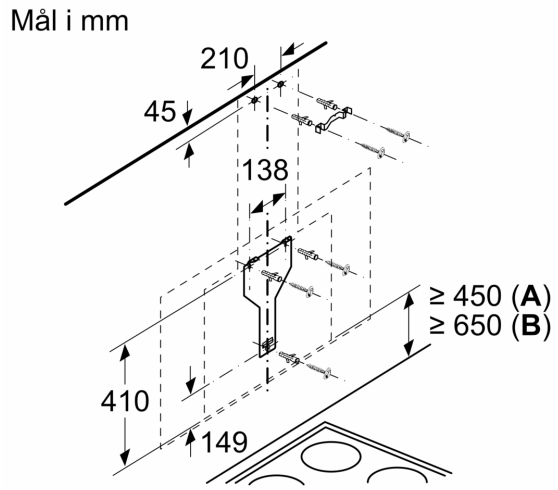


Fra overkanten av gryteholder

**A:** Elektrisk
**B:** Gass

Mål i mm

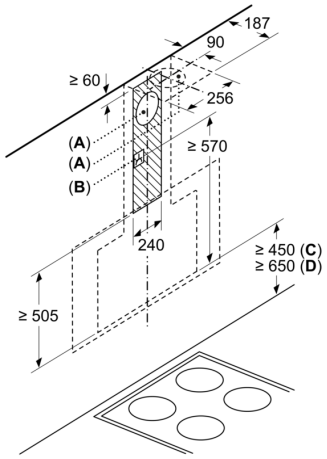


**A:** Utlufting
**B:** Stikkontakt

Fra overkanten av gryteholder

**C:** Elektrisk
**D:** Gass