Serie 4, Ventilator til underbygging, 60 cm, Hvit
DUL63CC20

LED Light

D

DHZ2701 Standardfilter
HEZG9AS00S Adapter

Ventilator til plassbesparende integrering i overskap eller til montering på veggen - valget er ditt.

Type:	Built-in/Built-under
Lengden på strømledningen:	145.0 cm
Minsteavstand til el. kokepl.:	650 mm
Minsteavstand til gassbluss:	650 mm
Nettovekt:	6.4 kg
Kontrolltype:	Mekanisk
Antall mulige innstillinger av hastighet:	3
Maks. ytelse utluftsdrift:	350 m^3/h
Maks. kapasitet omluft:	110 m^3/h
Maksimal luftstrøm:	350 m^3/h
Antall lamper:	2
Lydnivå:	72 dB(A) re 1pW
Diameter kanalsett:	120 / 100 mm
Materiale, fettfilter:	Vaskbar aluminium
EAN-kode:	4242002968476
Tilkoblingsgrad:	146 W
Spenning:	220-240 V
Frekvens:	50 Hz
Støpseltype:	Schuko-/Gardy støpsel med jord
Installasjonstype:	Underbygging

4 242002 968476

Serie 4, Ventilator til underbygging, 60 cm, Hvit
DUL63CC20

Ventilator til plassbesparende integrering i overskap eller til montering på veggen - valget er ditt.

Evne og effekt

- Energiklasse: D (på en skala fra A++ til E)
- Maks. kapasitet i hht. DIN/EN 61591: 350 m^3/t
- Lydnivå i henhold til EN 60704-3 og EN60704-2-13 på høyeste normalinnstilling, utluft: 72 dB(A) re 1 pW (58 dB(A) re 20 µPa lydtrykk)
- Gjennomsnittlig energiforbruk: 93.3 kWt/år*
- 3 effekttrinn

Design

- Trykknapper
- 2 x LED 4W E14

Komfort

- Trinnløs innstillbar skjerm i glass
- Metallfettfilter, kan vaskes i oppvaskmaskin

Dimensjoner:

- For utlufts- eller omluftsdrift
- For innstallasjon under et veggskap eller på veggen
- Tilkoblingsstuss Ø 120 mm, 100 mm Med tilbakeslagsventil

* i henhold til EU regulering nr. 65/2014

Serie 4, Ventilator til underbygging, 60 cm, Hvit
DUL63CC20

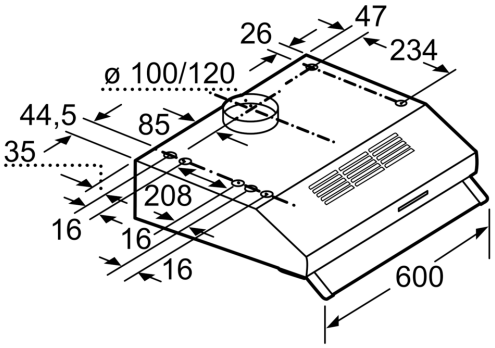

Mål i mm