SIEMENS

iQ500, Warmtepompdroger, 8 kg
WT7U4692NL

A+++

i-Sensoric warmtepompdroger met zelfreinigende condensor en korte droogtijden.

- ✓ speedPack: Bespaar tijd met onze snelle en efficiënte wasdrogers.
- ✓ selfCleaning condensor: Verwijdert pluizen en bespaart je tijd en moeite.
- ✓ Energieklasse A+++: Onze meest energiezuinige droger.
- ✓ autoDry: Zacht en zorgvuldig drogen om je kleding te beschermen.
- ✓ multiTouch: alle beschikbare functionaliteiten direct zichtbaar op het extra grote led-touchscreen.

Optionele accessoires

WZ20600 :	
WZ27400	Verbindingsset met werkvlak
WZ27410	Verbindingsset
WZDP20D	Voetstuk met onderlade

Uitrusting

Technische Data

Inbouw/vrijstaand: ..... Vrijstaand
Afneembaar bovenblad: ..... Nee
Draairichting deur: ..... Rechts
Lengte elektriciteitssnoer: ..... 145.0 cm
Afmetingen (HxBxD): ..... 842 x 598 x 613 mm
Nettogewicht: ..... 55.5 kg
Gefluoreerde broeikasgassen: ..... Nee
Type Koelmidde: R290
Hermetisch afgesloten apparatuur: ..... Ja
De hoeveelheid uitgedrukt in CO2-equivalent: .....0.000 t
EAN-code: 4242003888117
Aansluitvermogen: .....800 W
Minimale smeltveiligheid: ..... 10 A
Spanning: .....220-240 V
Frequentie: ..... 50 Hz
Vulgewicht: .....8.0 kg
Energieklasse: ..... A+++
Energieverbruik elektrische droger, maximale belading - nieuw (2010/30/EC): ..... 1.44 kWh
Standaardduur katoenprogramma, maximale belading: .....148 min
Energieverbruik elektrische droger, gedeeltelijke belading - nieuw (2010/30/EC): ..... 0.85 kWh
Standaardduur katoenprogramma, gedeeltelijke belading: ... 95 min
Gewogen jaarlijks energieverbruik, elektrische droger - NIEUW (2010/30/EG): ..... 177.0 kWh/annum
Gewogen programmaduur: .....118 min
Gemiddelde condensatie-efficiëntie, maximale belading (%): 86 %
Gemiddelde condensatie-efficiëntie, gedeeltelijke belading (%): 88 %
Gewogen condensatie-efficiëntie (%): ..... 87 %

4 242003 888117

SIEMENS

iQ500, Warmtepompdroger, 8 kg
WT7U4692NL

Uitrusting

- Energie-efficiëntieklasse[1]: A+++
- Energieverbruik[2]: 177 kWh
- Capaciteit: 1 - 8 kg
- Programmaduur[3]: 148 min
- Condensatie efficiëntie[5]: 87 %
- Condensatie efficiëntieklasse[4]: B
- Geluidsniveau: 64 dB (A) re 1 pW

Programma's:

- Speciale programma's: Mix, Wol drogen in korf, Outdoor, Handdoeken, Dekbed, Hoofdkussen, Warm tijdprogramma, Koud tijdprogramma, Katoen, Kreukherstellend, Hygiëne, Lingerie, Extra snel 40', Blouses/overhemden

Opties:

- Anti-kreukfase 120 min na programma-einde
- TouchControl tiptoetsen: Voorzichtig, Signaal, Start / Reload / Pause, Droogtegraad, Aan/uit-knop, Kinderslot 3 sec., "Antikreuk 60min", "Antikreuk 120min", myFavorite, 24 u eindtijduitstel

Comfort / Zekerheid:

- Zelfreinigende condensor: nooit meer schoonmaken en behoud van energieklasse
- autoDry: voorkomt dat wasgoed krimpt tijdens het drogen
- Verlichte programmaknop met aan/uit toets
- Groot, overzichtelijk touch LED-display met de opties: Voorzichtig, Signaal, eindtijduitstel, Droogtegraad, Aan/uit-knop, Kinderslot 3 sec., "Antikreuk 60min", "Antikreuk 120min", myFavorite
- Geheld, ergonomisch bedieningspaneel onderbouwbaar onder nishoogte 85 cm
- Grote RVS, SoftDry trommel, wasgoedmeenemers met Soft-design
- antiVibration design: meer stabiliteit en stilte
- Korf: wol
- Trommelverlichting: LED
- Kinderbeveiliging op de deur
- Signaal bij einde programma
- Signaal einde programma
- Comfort deurvergrendeling
- Inclusief condenswaterafvoersysteem
- Warmtepomptechnologie met milieuvriendelijk koelmiddel R290

Technische specificaties:

- Afmetingen (hxbxd): 84.2 cm x 59.8 cm x 61.3 cm

Prestaties en verbruik:

[1] Op een schaal van energie-effiëntieklasse van A+++ tot D

2 Energie consumptie in kWh per jaar, gebaseerd op 160 droogcycli van het standaard katoen programma met een volle en gedeeltelijke belading. en het verbruik met energiezuinige instellingen.

[3] Programmaduur van het standaard katoen programma met een volle belading

[4] Op een condensatie efficiëntieklasse schaal van A tot G

[5] Gewogen condensatie-efficiëntie van het standaard katoenprogramma met een volle en gedeeltelijke belading.

SIEMENS

iQ500, Warmtepompdroger, 8 kg
WT7U4692NL

Maatschetsen

Afmeting in mm

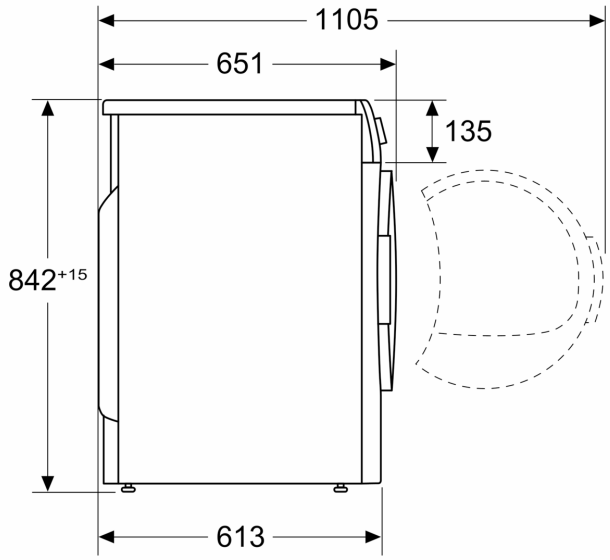
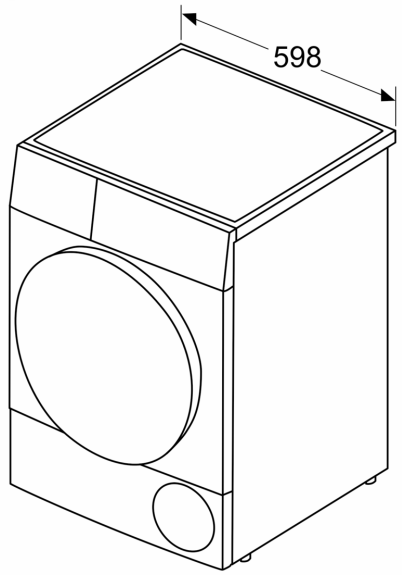
Afmeting in mm