Serie 6, Warmtepompdroger, 9 kg
WQN246D0NL

B A↑G

SelfCleaning Condenser · AutoDry · Home Connect · Made in Europe Quality from Bosch

De warmtepompdroger die door de Self Cleaning Condenser een constant energieverbruik behoudt en je kleding op de juiste manier verzorgt dankzij de functies Auto Dry en Smart Dry.

- **Self Cleaning Condensor**: reinigt automatisch de condensor om een consistent energieverbruik te behouden.
- **Auto Dry**: droogt automatisch tot de exacte droogtegraad die je wilt.
- **Smart Dry**: je slimme droger en wasmachine raden het juiste droogprogramma aan.
- **Home Connect**: slim verbonden huishoudelijke apparaten maken het dagelijks leven een stuk gemakkelijker.
- **Speed Perfect**: bespaar tot 38% op droogtijd [2]

Technische Data

Inbouw/vrijstaand: ..... Vrijstaand
Afneembaar bovenblad: ..... Nee
Draairichting deur: ..... Rechts
Lengte elektriciteitssnoer: ..... 145 cm
Afmetingen apparaat (hxbxd): ..... 842x598x613 mm
Nettogewicht: ..... 51.0 kg
Gefluoreerde broeikasgassen: R290
Hermetisch afgesloten apparatuur: ..... Ja
Energieverbruik stand-by/netwerk: ..... 2.0 W
EAN-code: 4242005571383
Aansluitvermogen: ..... 800 W
Minimale smeltveiligheid: ..... 10 A
Spanning: ..... 220-240 V
Frequentie: ..... 50 Hz
Vulgewicht: ..... 9.0 kg
Energieklasse[1]: ..... B
Gewogen energieverbruik per cyclus (EU 2017/1369): ..... 0.92 kWh/cyclus
Energieverbruik: ..... 92 kWh/100 cycli
Condensatie-efficiëntie: ..... 91 %
Programmaduur halve capaciteit (EU 2017/1369): 2:40
Programmaduur Eco-programma bij volle belading (u:min): 4:25

4 242005 571383

Optionele accessoires

WMZ20600	Wolkorf
WTZ27500	Verbindingsset met werkvlak
WTZ27510	Verbindingsset
WTZPW40D	Voetstuk met onderlade

[1] Energie-efficiëntieklasse schaal van A tot G
[2] Vergelijking van de programmaduur voor het droogprogramma Kastdroog (katoen) met en zonder geactiveerde Speed Perfect-optie; belading en testomstandigheden volgens IEC 61121:2012. Het activeren van de Speed Perfect-optie kan leiden tot een hoger energieverbruik.

Serie 6, Warmtepompdroger, 9 kg
WQN246D0NL

De warmtepompdroger die door de Self Cleaning Condenser een constant energieverbruik behoudt en je kleding op de juiste manier verzorgt dankzij de functies Auto Dry en Smart Dry.

Prestaties en verbruik:

- Energie-efficiëntieklasse[1]: B
- Energieverbruik[2]: 92 kWh
- Vulgewicht[3]: 9 kg
- Programmaduur[3]: 4:25 u:min
- Geluidsniveauklasse: A (op een schaal van A tot D)
- Geluidsniveau[3]: 59 dB (A) re 1 pW
- Condensatie-efficiëntieklasse: B (op een schaal van A tot D)
- Condensatie-efficiëntie[3]: 91%
- Repareerbaarheidsklasse: A (op een schaal van A tot E)

Programma's:

- Standaard programma: Katoen, Kreukherstellend
- Bedlinnen programma: voorkomt het in de war raken van grote stukken wasgoed door de in beide richtingen draaiende trommel.
- Programma's via app: shirts/blouses, Dons, Sportkleding, Impregneren, Wol, Tijdprogramma koud
- Speciale programma's: Katoen, Overhemden, Katoen Eco, Fijne was, Handdoeken, Mix, SuperKort 40 min, Sport, Kreukherstellend, Tijdprogramma warm

Opties:

- Home Connect: Smart Start, Monitoring en beheer op afstand, Smart Dry, Remote Diagnostics, Onboarding, Programma Assistent, extra programma's downloaden. Houd je apparaat altijd up-to-date met firmware updates.
- Smart Dry: perfect droogprogramma op basis van laatste wascyclus
- Speed Perfect: verkort droogtijd in geselecteerde programma's
- Half Load optie: bij een kleine belading wordt de droogtijd verkort.
- Anti-kreukfase 120 min na programma-einde
- Touch Control toetsen incl. LED indicatie: eindtijduitstel, licht strijken, bediening op afstand, voorzichtig drogen, Start / Bijvullen / Pauze, SpeedPerfect, Droogtegraad, 24 u eindtijduitstel

Comfort / Zekerheid:

- Elegant en ergonomisch gekanteld bedieningspaneel voor eenvoudig gebruik
- Groot en overzichtelijk LED-Display voor resttijdweergave en 24 u eindtijduitstel, programmastatus en extra functies.
- Beladingsadvies
- Bijvulindicatie
- SilentPowerDrive: meest energiezuinige en stille motortechnologie
- DUO-Tronic: continue vochtmeting
- LED programmaknop met aan/uitschakelaar
- Grote roestvrijstalen trommel Sensitive trommelbinnenwand, wasgoedmeenemers met Soft-design
- AntiVibration Design: meer stabiliteit en stilte
- Trommelverlichting: Nee
- Inclusief condenswaterafvoersysteem
- Kinderbeveiliging op de deur
- Signaal bij einde van het programma
- Verbruiksindicator: telt aantal gedraaide programma's
- Kleur deur: silver-black
- Metalen deursluiting

Technische specificaties:

- Onderbouwbaar onder 85 cm nishoogte
- Afmetingen (h x b): 842 mm x 598 mm
- Diepte zonder deur: 613 mm
- Diepte incl. deur: 648 mm
- Diepte met open deur: 1096 mm

[1] Op een schaal van energie-effiëntieklasse A tot G

[2] Gewogen gemiddeld energieverbruik in kWh per 100 droogcycli met het Eco-programma

[3] Eco-programma bij volle belading

Serie 6, Warmtepompdroger, 9 kg
WQN246D0NL

Afmeting in mm

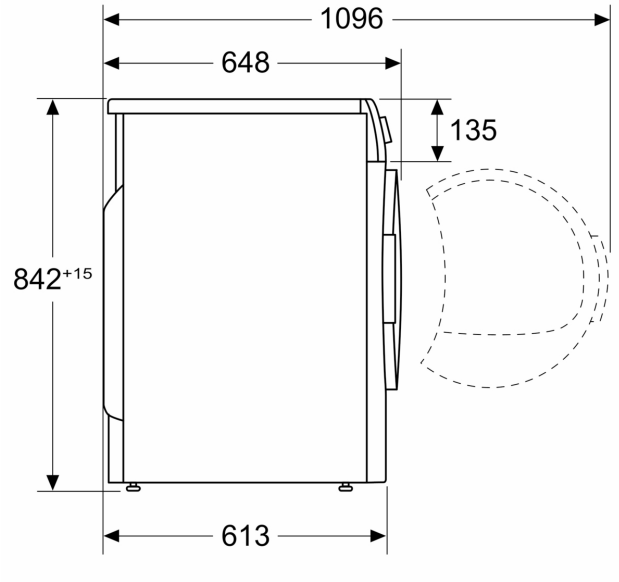
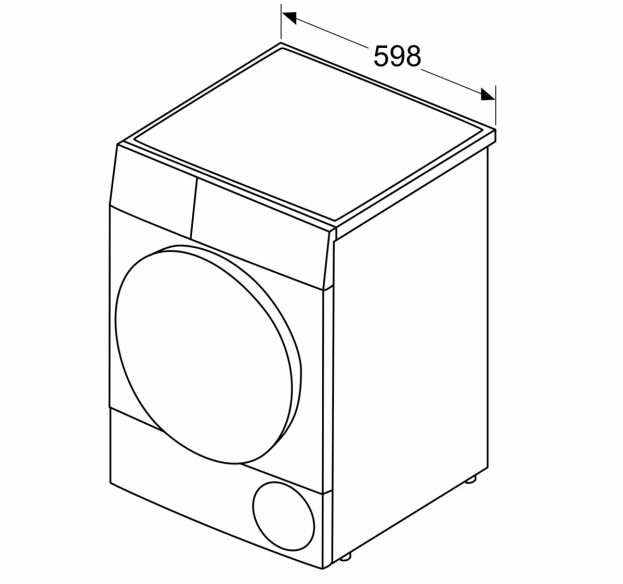
Afmeting in mm