# Serie 6, Warmtepompdroger, 9 kg
# WQG245D7NL

## De warmtepompdroger met een constant laag energieverbruik door de Self Cleaning Condenser. Weet wanneer je wasgoed klaar is dankzij Auto Dry.

- **Self Cleaning Condensor**: reinigt automatisch de condensor om een consistent energieverbruik te behouden.
- **Auto Dry**: droogt automatisch tot de exacte droogtegraad die je wilt.
- **Trommel met variabele draairichting**: perfecte droogresultaten, ook met gemengde lading van groot en klein textiel.
- **Halve belading-optie**: optimaliseert de drooginstellingen (lading en duur) voor kleine wasjes.
- **Snel drogen in 40 minuten, geschikt voor een kleine hoeveelheid wasgoed van synthetisch materiaal en dunne stoffen.**

**Technische Data**

| | |
|---|---|
| Inbouw/vrijstaand: | Vrijstaand |
| Afneembaar bovenblad: | Nee |
| Draairichting deur: | Rechts |
| Lengte elektriciteitssnoer: | 145 cm |
| Afmetingen apparaat (hxbxd): | 842x598x613 mm |
| Nettogewicht: | 54.8 kg |
| Gefluoreerde broeikasgassen: | R290 |
| Hermetisch afgesloten apparatuur: | Ja |
| De hoeveelheid uitgedrukt in CO2-equivalent: | 0.000 t |
| EAN-code: | 4242005422289 |
| Aansluitvermogen: | 600 W |
| Minimale smeltveiligheid: | 10 A |
| Spanning: | 220-240 V |
| Frequentie: | 50 Hz |
| Vulgewicht: | 9.0 kg |
| Energieklasse[1]: | C |
| Gewogen energieverbruik per cyclus (EU 2017/1369): | 1.10 kWh/cyclus |
| Energieverbruik: | 110 kWh/100 cycli |
| Condensatie-efficiëntie: | 88 % |
| Programmaduur halve capaciteit (EU 2017/1369): | 2:05 |
| Programmaduur Eco-programma bij volle belading (u:min): | 3:15 |

**Optionele accessoires**

| | |
|---|---|
| WMZ20600 | Wolkorf |
| WTZ27400 | Verbindingsset met werkvlak |
| WTZ27410 | Verbindingsset |
| WTZPW40D | Voetstuk met onderlade |

4 242005 422289

[1] Energie-efficiëntieklasse schaal van A tot G

## Serie 6, Warmtepompdroger, 9 kg
## WQG245D7NL

## De warmtepompdroger met een constant laag energieverbruik door de Self Cleaning Condenser. Weet wanneer je wasgoed klaar is dankzij Auto Dry.

**Prestaties en verbruik:**
- Energie-efficiëntieklasse[1]: C
- Energieverbruik[2]: 110 kWh
- Vulgewicht[3]: 9 kg
- Programmaduur[3]: 3:15 u:min
- Condensatie-efficiëntieklasse: B (op een schaal van A tot D)
- Condensatie-efficiëntie[3]: 88%
- Geluidsniveauklasse: B (op een schaal van A tot D)
- Geluidsniveau[3]: 61 dB (A) re 1 pW
- Repareerbaarheidsklasse: A (op een schaal van A tot E)

**Programma's:**
- Standaard programma: Katoen, Kreukherstellend
- Speciale programma's: Katoen, Overhemden, Katoen Eco, Dons, Fijne was, Handdoeken, Mix, SuperKort 40 min, Sport, Kreukherstellend, Wol finish, Tijdprogramma warm
- Bedlinnen programma: voorkomt het in de war raken van grote stukken wasgoed door de in beide richtingen draaiende trommel.

**Opties:**
- Anti-kreukfase 120 min na programma-einde
- Half Load optie: bij een kleine belading wordt de droogtijd verkort.
- Touch Control toetsen incl. LED indicatie: Iron dry, Cupboard dry, Cupboard dry+, eindtijduitstel, licht strijken, voorzichtig drogen, signaal, Start / Bijvullen / Pauze, 24 u eindtijduitstel

**Comfort / Zekerheid:**
- Zelfreinigende condensor: reinigt automatisch de condensor, garandeert hoge droogprestaties met laag energieverbruik.
- DUO-Tronic: continue vochtmeting
- Beladingsadvies
- Verbruiksindicator: telt aantal gedraaide programma's
- Groot en overzichtelijk LED-Display voor resttijdweergave en 24 u eindtijduitstel, programmastatus en extra functies.
- Soft Dial
- Grote roestvrijstalen trommel Sensitive trommelbinnenwand, wasgoedmeenemers met Soft-design
- AntiVibration Design: meer stabiliteit en stilte
- Trommelverlichting: ideaal in een donkere omgeving
- Kinderbeveiliging op de deur
- Signaal bij einde van het programma
- SilentPowerDrive: meest energiezuinige en stille motortechnologie
- Metalen deursluiting
- Kleur deur: black-blackgrey
- Geen wolkorf
- Inclusief condenswaterafvoersysteem

**Technische specificaties:**
- Rechtsdraaiende deur
- Onderbouwbaar onder 85 cm nishoogte
- Afmetingen (h x b): 84.2 cm x 59.8 cm
- Diepte apparaat: 61.3 cm
- Diepte apparaat incl. deur: 64.8 cm
- Diepte apparaat met geopende deur: 109.6 cm

[1] Op een schaal van energie-effiëntieklasse A tot G
[2] Gewogen gemiddeld energieverbruik in kWh per 100 droogcycli met het Eco-programma
[3] Eco-programma bij volle belading

**Serie 6, Warmtepompdroger, 9 kg**
**WQG245D7NL**

Afmeting in mm

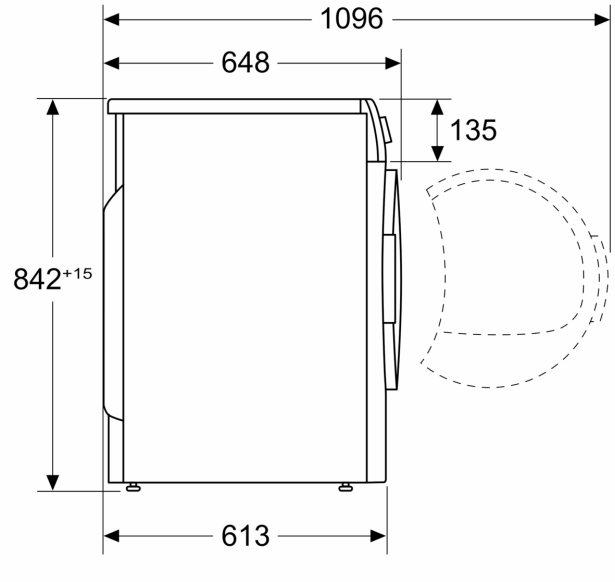

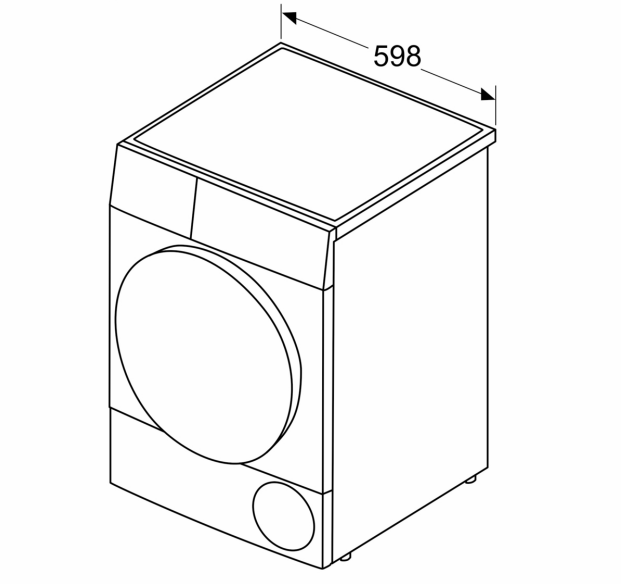
Afmeting in mm