Serie 6, Warmtepompdroger, 9 kg
WQG143DANL

Optionele accessoires

WMZ20600	Wolkorf
WTZ27400	Verbindingsset met werkvlak
WTZ27410	Verbindingsset
WTZPW40D	Voetstuk met onderlade

De warmtepompdroger met Auto Dry-sensor weet wanneer je wasgoed gereed is, wat oververhitting voorkomt en je kleding beschermt.

- **Easy Clean Filter**: perfect droge kleding met minimale inspanning
- **Auto Dry**: droogt automatisch tot de exacte droogtegraad die je wilt.
- **Trommel met variabele draairichting**: perfecte droogresultaten, ook met gemengde lading van groot en klein textiel.
- **Halve belading-optie**: optimaliseert de drooginstellingen (lading en duur) voor kleine wasjes.
- **Snel drogen in 40 minuten, geschikt voor een kleine hoeveelheid wasgoed van synthetisch materiaal en dunne stoffen.**

Technische Data

Inbouw/vrijstaand:	Vrijstaand
Afneembaar bovenblad:	Nee
Draairichting deur:	Rechts
Lengte elektriciteitssnoer:	145 cm
Afmetingen apparaat (hxbxd):	842x598x613 mm
Nettogewicht:	52.7 kg
Gefluoreerde broeikasgassen:	R290
Hermetisch afgesloten apparatuur:	Ja
EAN-code:	4242005590353
Aansluitvermogen:	600 W
Minimale smeltveiligheid:	10 A
Spanning:	220-240 V
Frequentie:	50 Hz
Vulgewicht:	9.0 kg
Energieklasse[1]:	C
Gewogen energieverbruik per cyclus (EU 2017/1369):	1.10 kWh/cyclus
Energieverbruik:	110 kWh/100 cycli
Condensatie-efficiëntie:	88 %
Programmaduur halve capaciteit (EU 2017/1369):	1:52
Programmaduur Eco-programma bij volle belading (u:min):	3:00

4 242005 590353

[1] Energie-efficiëntieklasse schaal van A tot G

Serie 6, Warmtepompdroger, 9 kg
WQG143DANL

De warmtepompdroger met Auto Dry-sensor weet wanneer je wasgoed gereed is, wat oververhitting voorkomt en je kleding beschermt.

Prestaties en verbruik:
- Energie-efficiëntieklasse[1]: C
- Energieverbruik[2]: 110 kWh
- Vulgewicht[3]: 9 kg
- Programmaduur[3]: 3:00 u:min
- Condensatie-efficiëntieklasse: B (op een schaal van A tot D)
- Condensatie-efficiëntie[3]: 88%
- Geluidsniveauklasse: B (op een schaal van A tot D)
- Geluidsniveau[3]: 63 dB (A) re 1 pW
- Repareerbaarheidsklasse: A (op een schaal van A tot E)

Programma's:
- Standaard programma: Katoen, Kreukherstellend
- Speciale programma's: Katoen, Overhemden, Katoen Eco, Dons, Fijne was, Handdoeken, Mix, SuperKort 40 min, Sport, Kreukherstellend, Wol finish, Tijdprogramma warm
- Bedlinnen programma: voorkomt het in de war raken van grote stukken wasgoed door de in beide richtingen draaiende trommel.

Opties:
- Anti-kreukfase 120 min na programma-einde
- Half Load optie: bij een kleine belading wordt de droogtijd verkort.
- Touch Control toetsen incl. LED indicatie: Iron dry, Cupboard dry, Cupboard dry+, eindtijduitstel, licht strijken, voorzichtig drogen, signaal, Start / Bijvullen / Pauze, 24 u eindtijduitstel

Comfort / Zekerheid:
- Easy Clean filter
- DUO-Tronic: continue vochtmeting
- Beladingsadvies
- Verbruiksindicator: telt aantal gedraaide programma's
- Groot en overzichtelijk LED-Display voor resttijdweergave en 24 u eindtijduitstel, programmastatus en extra functies.
- Soft Dial
- Grote roestvrijstalen trommel Sensitive trommelbinnenwand, wasgoedmeenemers met Soft-design
- AntiVibration Design: meer stabiliteit en stilte
- Trommelverlichting: ideaal in een donkere omgeving
- Kinderbeveiliging op de deur
- Signaal bij einde van het programma
- SilentPowerDrive: meest energiezuinige en stille motortechnologie
- Metalen deursluiting
- Kleur deur: black-blackgrey
- Inclusief condenswaterafvoersysteem

Technische specificaties:
- Rechtsdraaiende deur
- Onderbouwbaar onder 85 cm nishoogte
- Afmetingen (h x b): 84.2 cm x 59.8 cm
- Diepte apparaat: 61.3 cm
- Diepte apparaat incl. deur: 64.8 cm
- Diepte apparaat met geopende deur: 109.6 cm

[1] Op een schaal van energie-effiëntieklasse A tot G
[2] Gewogen gemiddeld energieverbruik in kWh per 100 droogcycli met het Eco-programma
[3] Eco-programma bij volle belading

Serie 6, Warmtepompdroger, 9 kg
WQG143DANL

Afmeting in mm

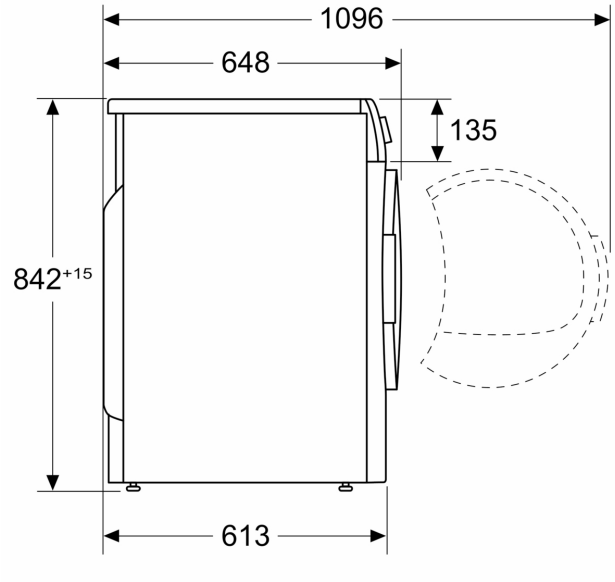
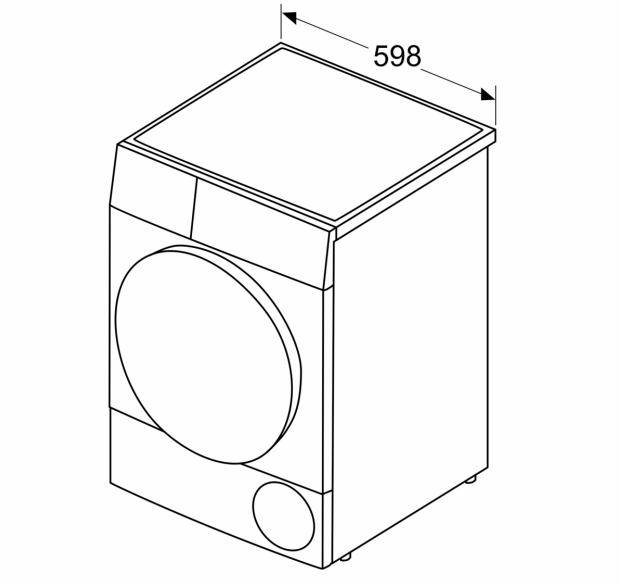
Afmeting in mm