Serie 8, Warmtepompdroger, 9 kg
WQB246CPNL

De warmtepompdroger die door de Self Cleaning Condenser een constant energieverbruik behoudt en je kleding op de juiste manier verzorgt dankzij de functies Iron Assist, Auto Dry en Smart Dry.

- **Self Cleaning Condensor**: reinigt automatisch de condensor om een consistent energieverbruik te behouden.
- **Auto Dry**: droogt automatisch tot de exacte droogtegraad die je wilt.
- **Smart Dry**: je slimme droger en wasmachine raden het juiste droogprogramma aan.
- **Home Connect**: slim verbonden huishoudelijke apparaten maken het dagelijks leven een stuk gemakkelijker.
- **Iron Assist**: warme mistbehandeling die tot 50% kreukels vermindert. [2]

Technische Data

Inbouw/vrijstaand:	Vrijstaand
Afneembaar bovenblad:	Nee
Draairichting deur:	Rechts, verwisselbaar
Lengte elektriciteitssnoer:	145 cm
Afmetingen apparaat (hxbxd):	842x598x613 mm
Nettogewicht:	53.1 kg
Gefluoreerde broeikasgassen:	R290
Hermetisch afgesloten apparatuur:	Ja
Energieverbruik stand-by/netwerk:	2.0 W
EAN-code:	4242005523740
Aansluitvermogen:	800 W
Minimale smeltveiligheid:	10 A
Spanning:	220-240 V
Frequentie:	50 Hz
Vulgewicht:	9.0 kg
Energieklasse[1]:	B
Gewogen energieverbruik per cyclus (EU 2017/1369):	0.92 kWh/cyclus
Energieverbruik:	92 kWh/100 cycli
Condensatie-efficiëntie:	91 %
Programmaduur halve capaciteit (EU 2017/1369):	2:40
Programmaduur Eco-programma bij volle belading (u:min):	4:25

4 242005 523740

Optionele accessoires

WMZ20600	Wolkorf
WTZ27500	Verbindingsset met werkvlak
WTZ27510	Verbindingsset
WTZPW40D	Voetstuk met onderlade

[1] Energie-efficiëntieklasse schaal van A tot G

[2] Test nr. E-0124-PT-24 van het Deutsche Institute für Textil- und Faserforschung Denkendorf (DITF) van 03-06-2024, betreffende de kreukvermindering bij commerciële katoenen kledingstukken (t-shirts en overhemden) in het Iron Assist (of smartFinish) programma volgens DIN EN ISO 15487, in vergelijking met textiel dat niet met Iron Assist is behandeld.

Serie 8, Warmtepompdroger, 9 kg
WQB246CPNL

De warmtepompdroger die door de Self Cleaning Condenser een constant energieverbruik behoudt en je kleding op de juiste manier verzorgt dankzij de functies Iron Assist, Auto Dry en Smart Dry.

Prestaties en verbruik:

- Energie-efficiëntieklasse[1]: B
- Energieverbruik[2]: 92 kWh
- Vulgewicht[3]: 9 kg
- Programmaduur[3]: 4:25 u:min
- Condensatie-efficiëntieklasse: B (op een schaal van A tot D)
- Condensatie-efficiëntie[3]: 91%
- Geluidsniveauklasse: A (op een schaal van A tot D)
- Geluidsniveau[3]: 59 dB (A) re 1 pW
- Repareerbaarheidsklasse: A (op een schaal van A tot E)

Programma's:

- Standaard programma: Katoen, Kreukherstellend
- Speciale programma's: Katoen, Overhemden, Katoen Eco, Fijne was, Handdoeken, Mix, Sport, Kreukherstellend, Tijdprogramma warm
- Bedlinnen programma: voorkomt het in de war raken van grote stukken wasgoed door de in beide richtingen draaiende trommel.
- Programma's via app: SuperKort 40 min, Wol, Tijdprogramma koud

Opties:

- Home Connect: Smart Start, Monitoring en beheer op afstand, Smart Dry, Remote Diagnostics, Onboarding, Programma Assistent, extra programma's downloaden. Houd je apparaat altijd up-to-date met firmware updates.
- Anti-kreukfase 120 min na programma-einde
- Half Load optie: bij een kleine belading wordt de droogtijd verkort.
- Speed Perfect: verkort droogtijd in geselecteerde programma's
- Touch Control toetsen incl. LED indicatie: Iron dry, Cupboard dry, Cupboard dry+, eindtijduitstel, licht strijken, myFavorite, Aan/uit-knop, bediening op afstand, voorzichtig drogen, Start / Bijvullen / Pauze, SpeedPerfect, 24 u eindtijduitstel

Comfort / Zekerheid:

- Zelfreinigende condensor: reinigt automatisch de condensor, garandeert hoge droogprestaties met laag energieverbruik.
- Iron Assist: minder strijkwerk dankzij stoom
- DUO-Tronic: continue vochtmeting
- Beladingsadvies
- Verbruiksindicator: telt aantal gedraaide programma's
- Elegant en ergonomisch gekanteld bedieningspaneel voor eenvoudig gebruik
- Digitale bedieningsring
- Grote roestvrijstalen trommel Sensitive trommelbinnenwand, wasgoedmeenemers met Soft-design
- Smart Dry: perfect droogprogramma op basis van laatste wascyclus
- AntiVibration Design: meer stabiliteit en stilte
- Trommelverlichting: ideaal in een donkere omgeving
- Kinderbeveiliging op de deur
- Signaal bij einde van het programma
- SilentPowerDrive: meest energiezuinige en stille motortechnologie
- Metalen deursluiting
- Kleur deur: chroom, zwartgrijs
- Inclusief condenswaterafvoersysteem
- Bijvulindicatie

Technische specificaties:

- Rechtsdraaiende deur, Wisselbare draaideur
- Onderbouwbaar onder 85 cm nishoogte
- Afmetingen (h x b): 84.2 cm x 59.8 cm
- Diepte apparaat: 61.3 cm
- Diepte apparaat incl. deur: 65.1 cm
- Diepte apparaat met geopende deur: 110.5 cm

[1] Op een schaal van energie-effiëntieklasse A tot G
[2] Gewogen gemiddeld energieverbruik in kWh per 100 droogcycli met het Eco-programma
[3] Eco-programma bij volle belading

Serie 8, Warmtepompdroger, 9 kg
WQB246CPNL

Afmeting in mm

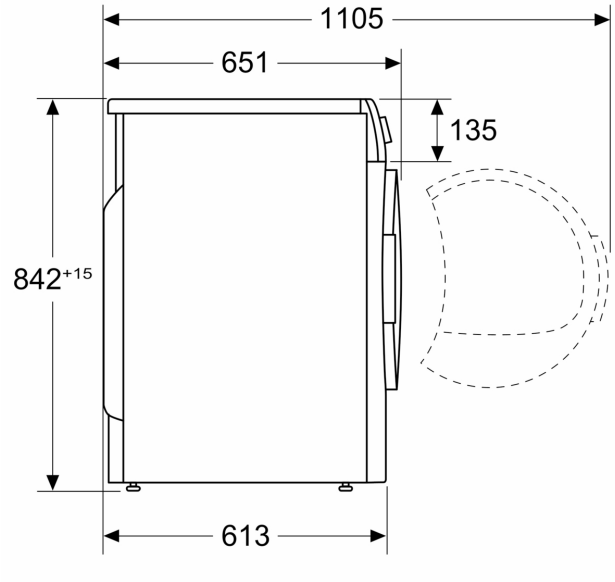
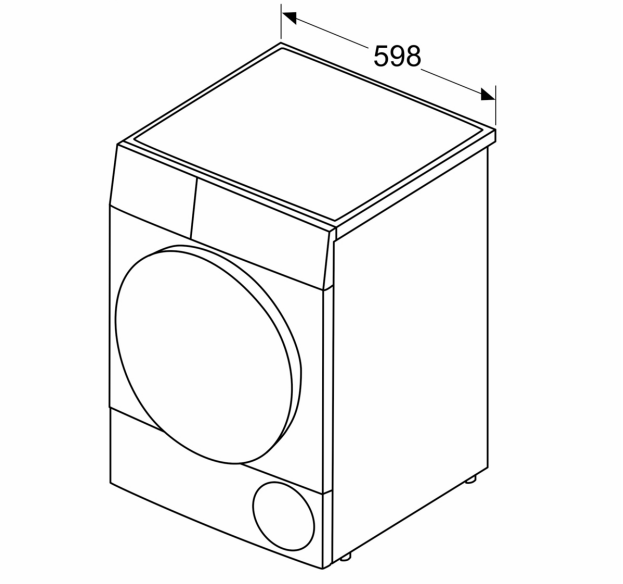
Afmeting in mm