SIEMENS

iQ500, Warmtepompdroger, 9 kg
WQ45G2D5NL

Uitstekende prestaties met zelfreinigende condensor en autoDry voor het zacht en gelijkmatig drogen van je kleding.

- ✓ selfCleaning condenser: reinigt automatisch voor blijvende topprestaties en energie-efficiëntie
- ✓ autoDry: droogt je was zacht en precies tot het gekozen droogniveau.
- ✓ speedPack: voor merkbaar sneller drogen.
- ✓ Halve belading: verkort de wascyclus voor kleinere wasjes door in te schatten wat het programma nodig heeft.
- ✓ Variabele draairichting: voorkomt dat grote stukken was verstrikt raken door de trommelrotatie af te wisselen in het bedlinnenprogramma.

Uitrusting

Technische Data

Inbouw/vrijstaand: ..... Vrijstaand
Afneembaar bovenblad: ..... Nee
Draairichting deur: ..... Rechts
Lengte elektriciteitssnoer: ..... 145 cm
Afmetingen apparaat (hxbxd): ..... 842x598x613 mm
Nettogewicht: ..... 53.1 kg
Gefluoreerde broeikasgassen: R290
Hermetisch afgesloten apparatuur: ..... Ja
De hoeveelheid uitgedrukt in CO2-equivalent: ..... 0.000 t
EAN-code: 4242003939956
Aansluitvermogen: ..... 600 W
Minimale smeltveiligheid: ..... 10 A
Spanning: ..... 220-240 V
Frequentie: ..... 50 Hz
Vulgewicht: ..... 9.0 kg
Energieklasse[1]: C
Gewogen energieverbruik per cyclus (EU 2017/1369): ..... 1.10 kWh/cyclus
Energieverbruik: ..... 110 kWh/100 cycli
Condensatie-efficiëntie: ..... 88 %
Programmaduur halve capaciteit (EU 2017/1369): 2:05
Programmaduur Eco-programma bij volle belading (u:min): 3:15

4 242003 939956

Optionele accessoires

WZ27400	Verbindingsset met werkvlak
WZ27410	Verbindingsset
WZDP40D	Ergolade met onderlade

[1] Energie-efficiëntieklasse schaal van A tot G

SIEMENS

iQ500, Warmtepompdroger, 9 kg
WQ45G2D5NL

Uitrusting

Prestaties en verbruik:
- Energie-efficiëntieklasse[1]: C
- Energieverbruik[2]: 110 kWh
- Vulgewicht[3]: 9 kg
- Programmaduur[3]: 3:15 u:min
- Condensatie-efficiëntieklasse: B (op een schaal van A tot D)
- Condensatie-efficiëntie[3]: 88%
- Geluidsniveauklasse: B (op een schaal van A tot D)
- Geluidsniveau[3]: 61 dB (A) re 1 pW
- Repareerbaarheidsklasse: A (op een schaal van A tot E)

Programma's:
- Standaard programma: Katoen, Kreukherstellend
- Bedlinnen programma: voorkomt het in de war raken van grote stukken wasgoed door de in beide richtingen draaiende trommel.
- Speciale programma's: Katoen, Blouses/overhemden, Katoen Eco, Lingerie, Handdoeken, Hoofdkussen, Mix, Outdoor, Extra snel 40', Kreukherstellend, Wol finish, Warm tijdprogramma

Opties:
- Anti-kreukfase 120 min na programma-einde
- Half Load optie: bij een kleine belading wordt de droogtijd verkort.
- TouchControl tiptoetsen: Iron dry, Cupboard dry, Cupboard dry+, eindtijduitstel, Antikreuk, Voorzichtig, Signaal, Start / Bijvullen / Pauze, 24 u eindtijduitstel

Comfort / Zekerheid:
- Zelfreinigende condensor: nooit meer schoonmaken en behoud van energieklasse
- iQdrive koolborstelloze motor voor extra stilte, zuinigheid en levensduur
- autoDry: voorkomt dat wasgoed krimpt tijdens het drogen
- softDial
- Groot en overzichtelijk LED-Display voor resttijdweergave en 24 u eindtijduitstel, programmastatus en extra functies.
- Grote rvs softDry trommel, wasgoedmeenemers met Soft-design
- Beladingsadvies
- Verbruiksindicator: telt aantal gedraaide programma's
- antiVibration design: meer stabiliteit en stilte
- Geen wolkorf
- Trommelverlichting: Nee
- Kinderbeveiliging op de deur
- Signaal bij einde programma
- Metalen deursluiting
- Deuraanslag: rechts
- Inclusief condenswaterafvoersysteem
- Kleur deur: Liquid-chrome matt, black

Technische specificaties:
- Onderbouwbaar onder 85 cm nishoogte
- Afmetingen (h x b): 84.2 cm x 59.8 cm
- Diepte apparaat: 61.3 cm
- Diepte apparaat incl. deur: 64.8 cm
- Diepte apparaat met geopende deur: 109.6 cm

[1] Op een schaal van energie-effiëntieklasse A tot G
[2] Gewogen gemiddeld energieverbruik in kWh per 100 droogcycli met het Eco-programma
[3] Eco-programma bij volle belading

SIEMENS

iQ500, Warmtepompdroger, 9 kg
WQ45G2D5NL
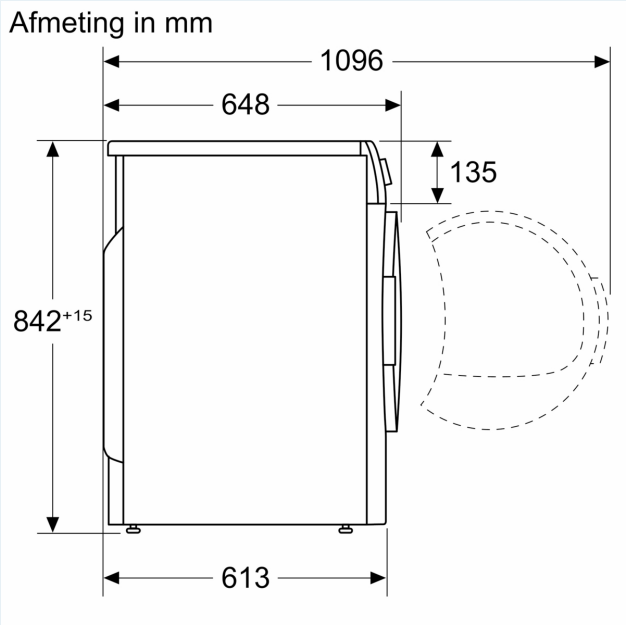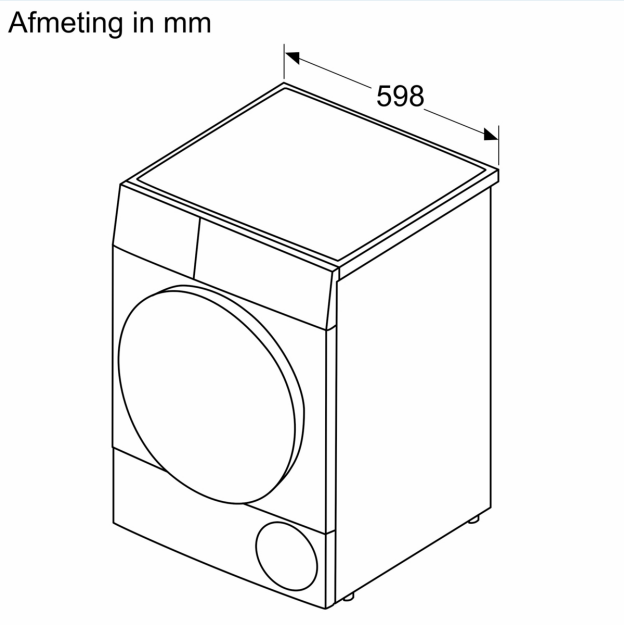
Maatschetsen