SIEMENS

iQ500, Was-droogcombinatie, 10.5 kg /6 kg, max. 1400 rpm WN54G2A8NL

Optionele accessoires

WZMPF10	Microplastic filter
WZWP50W	Ergolade met onderlade

Uitstekende was-droogcombinatie met i-Dos systeem voor automatisch en nauwkeurig doseren, energielabel A en uitmuntende was- en droogresultaten. Was en droog je kleding in één keer en met een druk op de knop.

- ✓ intelligentDosing met Detergent Scan: automatische, nauwkeurige dosering bij elke wasbeurt.
- ✓ intelligentDosing: doseert automatisch wasmiddel op basis van de belading, de waterhardheid en de mate van vervuiling.
- ✓ smartFinish: minder kreukels betekent minder strijkwerk.
- ✓ autoDry: droogt zorgvuldig tot het gewenste droogniveau.
- ✓ speedPack L: versnel uw wasprogramma of was en droog kleding in slechts één uur tijd.

Uitrusting

Technische Data

Energie-efficiëntieklasse wassen en drogen: ..... D
Energie-efficiëntieklasse wassen: ..... A
Energieverbruik wassen en drogen[1]: .....307 kWh/100 cycli
Energieverbruik wassen in 40-60 Eco-programma: 52 kWh/100 cycli
Vulgewicht drogen: ..... 6.0 kg
Vulgewicht: .....10.5 kg
Het waterverbruik van de complete was- en droogcyclus in liters per cyclus[1]: ..... 89 l
Waterverbruik in 40-60 Eco-programma per cyclus[1]: ..... 50 l
Programmaduur Wassen en Drogen[1]: ..... 8:59 uur
Programmaduur wassen bij 40-60 Eco-programma: ..... 3:58 uur
Droogefficiëntieklasse: .....B
Geluidsniveau: .....70 dB(A) re 1 pW
Geluidsniveauklasse: .....A
Inbouw/vrijstaand: .....Vrijstaand
Afneembaar bovenblad: .....Nee
Draairichting deur: ..... Links
Lengte elektriciteitssnoer: ..... 210 cm
Afmetingen: hoogte x breedte x diepte: .....848x598x590 mm
Nettogewicht: ..... 79.8 kg
Trommelinhoud: ..... 65 l
EAN-code: 4242003984482

4 242003 984482

[1] In Eco 40-60 programma

SIEMENS

iQ500, Was-droogcombinatie, 10.5 kg /6 kg, max. 1400 rpm WN54G2A8NL

Uitrusting

Prestaties en verbruik:

- Energie efficiëntieklasse Wassen en Drogen[1]: D
- Energie efficiëntieklasse Wassen[2]: A
- Energie[3] / Water[4] Wassen en Drogen: 307 kWh / 89 liters
- Energie[5] / Water[6] Wassen: 52 kWh / 50 liters
- Vulgewicht Wassen en Drogen / Wassen: 1 - 6 kg / 1 - 10.5 kg
- Programmaduur[7] Wassen en Drogen / Wassen: 8:59 uur:min / 3:58 uur:min
- Centrifuge droogklasse: B
- Centrifugesnelheid**: 400 - 1400 rpm
- Geluidsniveau: 70 dB (A) re 1 pW
- Geluidsniveauklasse: A

Programma's:

- Standaard wasprogramma's: Katoen, Kreukherstellend, Fijn/Zijde, Wol/Handwas
- Speciale wasprogramma's: App, Automaat fijn, Easy Ironing Steam Assistent, Extra Snel 15', Mix, Afpompen/Centrifugeren, Spoelen
- De meest voorkomende wasprogramma's kunnen ook gebruikt worden als enkel droogprogramma of als gecombineerd was+droogprogramma.
- Standaard droogprogramma's: Katoen, Kreukherstellend
- Speciale droogprogramma's: Drogen, Voorzichtig drogen, Wash&Dry 60'
- Programma's te selecteren via de app: Drum Clean & Dry, Bulky items dark wash, Overhemden, Microplastic, Moisture removal, MyTime Dry

Opties:

- Home Connect: Monitoring en beheer op afstand, Smart Start, Remote Diagnostics, extra programma's downloaden. Houd je apparaat altijd up-to-date met firmware updates.
- varioSpeed: Tot 65% sneller wassen***
- intelligentDosing: automatische dosering van wasmiddel en wasverzachter
- Extra functies wassen: Extra spoelen, Selectie toerental, i-Dos 2, Remote Start, varioSpeed, Start / Pause, Selectie temperatuur
- Extra functies drogen: Droogdoel
- Droog-mogelijkheden bij de meeste wasprogramma's
- AutoDry functie, Tijdprogramma's

Comfort / Zekerheid:

- Bijvulfunctie: Pauzeer het draaiende wasprogramma, om vergeten wasgoed in de trommel bij te voegen.
- smartFinish: stoomprogramma om droge kledingstukken te ontkreuken
- Groot LED-display voor programmaverloop, max. centrifugesnelheid, resttijdweergave, 24 uur eindtijduitstel en beladingscapaciteit
- waveTrommel: bijzonder schone en effectieve wasverzorging dankzij de unieke trommelstructuur
- Trommelverlichting: Nee
- XXL 65 l
- 32 cm vulopening, silver-black met 165° te openen deur
- iQdrive koolborstelloze motor voor extra stilte, zuinigheid en levensduur
- antiVibration design: meer stabiliteit en stilte
- Verbruiksindicator: telt aantal gedraaide programma's
- waterPerfect Plus: voor efficiënt gebruik van water, zelfs met kleine belading, dankzij intelligente sensortechnologie
- aquaStop waterbeveiliging: Siemens garantie bij waterschade - gedurende de gehele levensduur*
- Onderhoudsvrije condensor: automatische verwijdering van pluizen
- Bodemplaat voor extra bescherming en geluidsisolatie
- Lagere geluidswaarden (dB) door extra isolerend materiaal
- Schuimherkenning: detecteert overdosering
- Onbalansherkenning
- Aanduiding voor overdosering
- Kinderbeveiliging op de deur
- Signaal einde programma
- Easy Clean lade

Technische specificaties:

- Onderbouwbaar onder 85 cm nishoogte
- Afmetingen (h x b): 84.8 cm x 59.8 cm
- Diepte apparaat: 59.0 cm
- Diepte apparaat incl. deur: 63.5 cm
- Diepte apparaat met geopende deur: 107.2 cm

* De diverse garantiemogelijkheden zijn te vinden op onze website.

** De maximale centrifugesnelheid wordt automatisch verlaagd bij onbalans.

*** Vergelijk tussen programmaduur Kreukherstellend 40°C en programmaduur Kreukherstellend 40°C + varioSpeed optie

1 2 Schaal van energie efficiëntieklasse van A tot G

3 Energieverbruik in kWh per 100 complete cycli (in programma Eco 40-60)

4 Gewogen waterverbruik in liters per complete cyclus (in programma Eco 40-60)

5 Energieverbruik in kWh per 100 wascycli (in programma Eco 40-60)

6 Gewogen waterverbruik in liters per wascyclus (in programma Eco 40-60)

7 Programmaduur van Eco 40-60, Was&Droog cyclus / enkele Wascyclus

SIEMENS

iQ500, Was-droogcombinatie, 10.5 kg /6 kg, max. 1400 rpm WN54G2A8NL
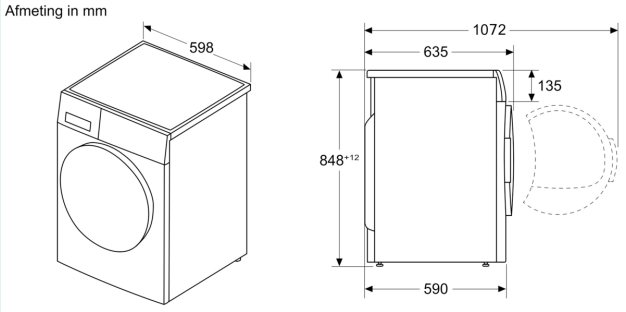
Maatschetsen