SIEMENS

iQ300, Wasmachine, voorlader, 8 kg, max. 1400 rpm WM14N27TNL

Optionele accessoires

WZMPF10	Microplastic filter
WZWP50W	Ergolade met onderlade

Uitstekende wasprestaties met iQdrive motor en smartFinish programma om kreukels te verminderen.

- ✓ speedPack L: verkort wasprogramma's met varioSpeed of draai een was in slechts 15 of 30 minuten.
- ✓ Beste energielabel A: onze meest energiezuinige wasmachine.
- ✓ smartFinish: minder kreukels betekent minder strijkwerk.
- ✓ simpleTouch led-display: makkelijk in gebruik dankzij het touchscreen led-display.
- ✓ Outdoor: zacht programma voor waterafstotende kleding.

Uitrusting

Technische Data

Energieklasse[1]: ..... A
Energieverbruik wassen in 40-60 Eco-programma: 46 kWh/100 cycli
Vulgewicht: ..... 8.0 kg
Waterverbruik in 40-60 Eco-programma per cyclus[2]: ..... 47 l
Programmaduur wassen bij 40-60 Eco-programma: ..... 3:33 uur
Droogefficiëntieklasse: ..... B
Geluidsniveauklasse: ..... A
Geluidsniveau: ..... 72 dB(A) re 1 pW
Inbouw/vrijstaand: ..... Vrijstaand
Afmetingen: hoogte x breedte x diepte: ..... 845x598x590 mm
Nettogewicht: ..... 66.1 kg
Aansluitvermogen: ..... 2300 W
Minimale smeltveiligheid: ..... 10 A
Spanning: ..... 220-240 V
Frequentie: ..... 50 Hz
Lengte elektriciteitssnoer: ..... 160 cm
Draairichting deur: ..... Links
Verrijdbaar: ..... Nee
EAN-code: 4242003978290
Type installatie: ..... Vrijstaand

4 242003 978290

[1] Energie-efficiëntieklasse schaal van A tot G
[2] In Eco 40-60 programma

SIEMENS

iQ300, Wasmachine, voorlader, 8 kg, max. 1400 rpm WM14N27TNL

Uitrusting

Prestaties en verbruik:

- Energie efficiëntieklasse[1]: A
- Energie[2] / Water[3]: 46 kWh / 47 liter
- Vulgewicht: 1 - 8 kg
- Programmaduur[4]: 3:33 uur:min
- Centrifuge droogklasse: B
- Centrifugesnelheid**: 0 - 1400 rpm
- Geluidsniveau: 72 dB (A) re 1 pW
- Geluidsniveauklasse: A

Programma's:

- Standaard programma's: Katoen, Kreukherstellend, Fijne was/Zijde, Wol handwas
- Speciale programma's: Trommel reinigen (met herinneringsfunctie), Easy Ironing Steam Assistent, Overhemden / Blouses, Hygiëne, Jeans / Donkere was, Outdoor, Afpompen/Centrifugeren, Snel + Mix, Spoelen, Extra snel 30'/15'

Opties:

- varioSpeed: Tot 65% sneller wassen***
- smartFinish: stoomprogramma om droge kledingstukken te ontkreuken
- TouchControl tiptoetsen: Voorwas, Klaar in, temperatuur, varioSpeed, start/bijvullen, Extra water, keuze voor centrifugeersnelheid/niet centrifugeren

Comfort / Zekerheid:

- Bijvulfunctie: Pauzeer het draaiende wasprogramma, om vergeten wasgoed in de trommel bij te voegen.
- Groot display voor centrifugetoerental, resterende tijd, 24 u eindtijduitstel en beladingscapaciteit.
- Comfortabele elektronische metalen bedieningsknop voor het selecteren van alle was- en speciale programma's
- Volume van trommel: 65 l
- 32 cm vulopening, black-black met 160° te openen deur
- iQdrive motor: stille motor met lange levensduur
- 10 jaar garantie op de koolborstelloze iQdrive motor
- antiVibration design: meer stabiliteit en stilte
- waterPerfect Plus: voor efficiënt gebruik van water, zelfs met kleine belading, dankzij intelligente sensortechnologie
- Verbruiksindicator: telt aantal gedraaide programma's
- Aqua Protection Plus
- Schuimherkenning: detecteert overdosering
- Onbalansherkenning
- Kinderbeveiliging op de deur
- Metalen deursluiting
- Comfort deurvergrendeling
- Signaal bij einde programma
- Doseringshulp voor vloeibaar wasmiddel

Technische specificaties:

- Onderbouwbaar onder 85 cm nishoogte
- Afmetingen (h x b): 84.5 cm x 59.8 cm
- Diepte apparaat: 59.0 cm
- Diepte apparaat incl. deur: 63.2 cm
- Diepte apparaat met geopende deur: 104.9 cm

** De maximale centrifugesnelheid wordt automatisch verlaagd bij onbalans.

*** Vergelijk tussen programmaduur Kreukherstellend 40°C en programmaduur Kreukherstellend 40°C + varioSpeed optie

[1] Schaal van energie-efficiëntieklasse van A tot G

2 Energieverbruik in kWh per 100 cycli (in programma Eco 40-60)

[3] Gewogen waterverbruik in liters per cyclus (in programma Eco 40-60)

[4] Programmaduur Eco 40-60

SIEMENS

iQ300, Wasmachine, voorlader, 8 kg, max. 1400 rpm
WM14N27TNL
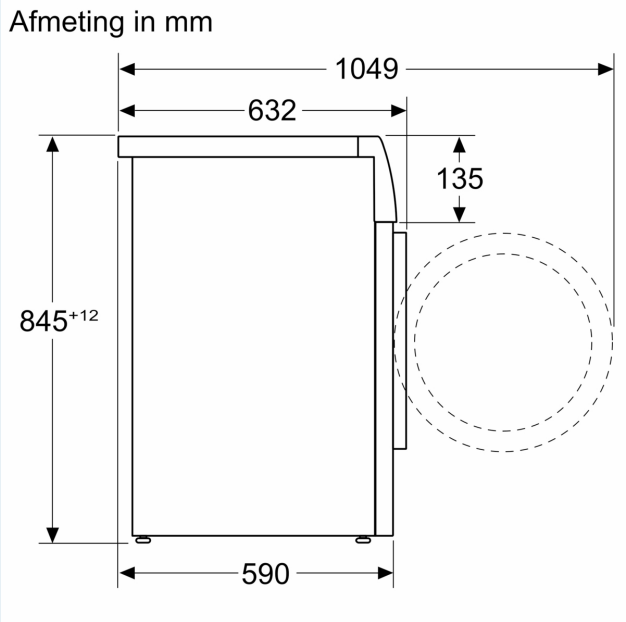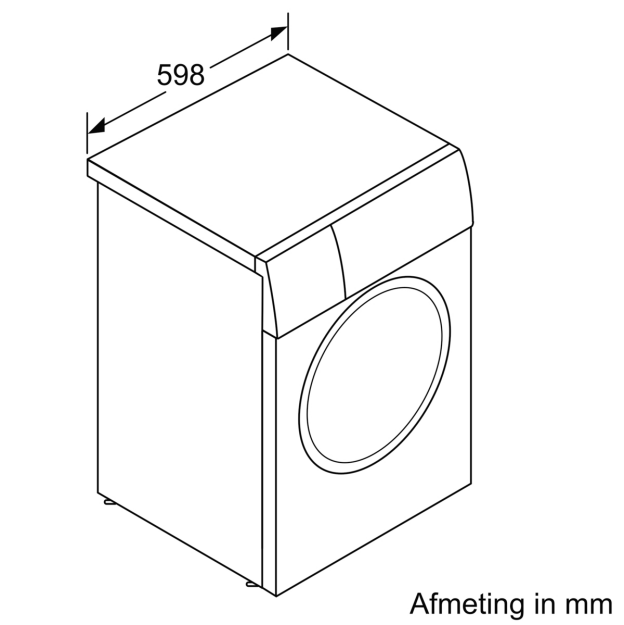
Maatschetsen