Serie 6, Wasmachine, voorlader, 9 kg, max. 1400 rpm
WGH244A7NL

Een uitstekende wasmachine met i-DOS en wasmiddelscan via Home Connect, wat wasmiddel en water bespaart. Maximaliseer je energiebesparing met A-20%**** en verminder strijkgoed dankzij Iron Assist.

- **i-DOS met Detergent Scan**: sla handmatig doseren over en bespaar tot 38%**aan wasmiddel, nu nog eenvoudiger.** [3]
- **Energie-efficiëntie A-20%: bespaar meer energie.** [4]
- **Iron Assist**: vermindert kreukels tot 50%. [5]
- **Added Steam**: minder strijken, meer tijd voor jezelf.
- **Easy Start**: kies moeiteloos het beste wasprogramma met onze snelle startgids.

Technische Data

Energieklasse[1]:	A
Energieverbruik wassen in 40-60 Eco-programma:	40 kWh/100 cycli
Vulgewicht:	9.0 kg
Waterverbruik in 40-60 Eco-programma per cyclus[2]:	50 l
Programmaduur wassen bij 40-60 Eco-programma:	3:48 uur
Droogefficiëntieklasse:	B
Geluidsniveauklasse:	A
Geluidsniveau:	70 dB(A) re 1 pW
Inbouw/vrijstaand:	Vrijstaand
Afmetingen (hxbxd):	845x598x590 mm
Nettogewicht:	76.0 kg
Aansluitvermogen:	2300 W
Minimale smeltveiligheid:	10 A
Spanning:	220-240 V
Frequentie:	50 Hz
Lengte elektriciteitssnoer:	160 cm
Draairichting deur:	Links
Verrijdbaar:	Nee
EAN-code:	4242005433117
Type installatie:	Vrijstaand

Optionele accessoires

WMZMPF10	microplastic filter
WMZPW50W	Voetstuk met onderlade

[1] Energie-efficiëntieklasse schaal van A tot G

[2] In Eco 40-60 programma

[3] *Vergeleken met de handmatige dosering van vloeibaar wasmiddel, gebaseerd op een gemiddelde handmatige overdosering van maximaal 38% volgens het International Journal of Consumer Studies 38 (2014), 265 f.

[4] 20% efficiënter (40 kWh/100 cycli) dan de minimale grenswaarde (50 kWh/100 cycli voor 9kg model, 51 kWh/100 cycli voor 10kg model) van energie-efficiëntieklasse A, gebaseerd op interne tests die zijn uitgevoerd volgens de gedelegeerde EU-verordening 2019/2014 tijdens het gebruik van het Eco 40-60 programma.

[5] Test nr. E-0323-PT-22 van het Deutschen Institut für Textil- und Faserforschung Denkendorf (DITF) van 12.07.22, met betrekking tot de kreukreductie van katoenen kledingstukken (t-shirts en overhemden) in het Iron Assist programma volgens DIN EN ISO 15487 vergeleken met textiel dat niet is behandeld met Iron Assist.

Serie 6, Wasmachine, voorlader, 9 kg, max. 1400 rpm
WGH244A7NL

Een uitstekende wasmachine met i-DOS en wasmiddelscan via Home Connect, wat wasmiddel en water bespaart. Maximaliseer je energiebesparing met A-20%**** en verminder strijkgoed dankzij Iron Assist.

Prestaties en verbruik:

- Energie efficiëntieklasse[1]: A
- Energie[2] / Water[3]: 40 kWh / 50 liter
- Vulgewicht: 1 - 9 kg
- Programmaduur[4]: 3:48 uur:min
- Centrifuge droogklasse: B
- Centrifugesnelheid**: 0 - 1400 rpm
- Geluidsniveau: 70 dB (A) re 1 pW
- Geluidsniveauklasse: A

Programma's:

- Standaard programma's: Katoen, Kreukherstellend, Fijne was/Zijde, Wol handwas
- Automatisch programma: sensorgestuurd wassen en doseren
- Speciale programma's: Auto fijn, Afpompen/Centrifugeren, Spoelen, Hygiëne Plus, Snel/Mix, Sport, SuperKort 15/30 min.
- Programma's te selecteren via de app: Trommelreiniging, Overhemden, Jeans/Donkere was, Outdoor

Opties:

- Home Connect: Smart Start, Monitoring en beheer op afstand, Remote Diagnostics, extra programma's downloaden. Houd je apparaat altijd up-to-date met firmware updates.
- i-DOS: automatische dosering van wasmiddel en wasverzachter
- Detergent Scan: scan de barcode van je wasmiddel of wasverzachter voor een nauwkeurige dosering
- AntiVlekken: 6 vlekkenprogramma's met één druk op de knop, extra vlekkenprogramma's via Home Connect. Tot wel 18 in totaal.
- Iron Assist: stoomprogramma om droge kledingstukken te ontkreuken
- Added Steam-optie: vermindert kreukels tot 40% tijdens de wascyclus*****

Comfort / Zekerheid:

- A -20%: 20% efficiënter dan de minimale grenswaarde voor een wasmachine met energielabel A****
- Bijvulfunctie: Iets vergeten? Eenvoudig wasgoed toevoegen tijdens het programma.
- Bijvulindicatie
- Elegant en gekanteld bedieningspaneel voor comfortabel gebruik
- Touch Control toetsen incl. LED indicatie: Aan/uit, Klaar in, Vlekkenautomaat, Spoelen, Remote Start, Start/Bijvullen, Temperatuurkeuze, SpeedPerfect, Voorwas, Toerentalkeuze/Spoelstop
- Groot LED-display voor programmaverloop, max. centrifugesnelheid, resttijdweergave, 24 uur eindtijduitstel en beladingscapaciteit
- Hygiene Plus: schoon wasgoed en effectief bacteriën doden
- Volume van trommel: 65 l
- Trommelverlichting: ideaal in een donkere omgeving
- VarioDrum: behandelt wasgoed voorzichtig
- Vulopening 32 cm, openingshoek deur 165 °, deurkleur Alu-Look zwart-grijs
- SilentPowerDrive: stille motor met lange levensduur
- 10 jaar garantie op de koolborstelloze SilentPowerDrive motor
- ActiveWater Plus: past waterverbruik aan kleinere beladingen aan
- AntiVibration Design: meer stabiliteit en stilte
- Bodemplaat voor extra bescherming en geluidsisolatie
- AquaSensor: voor optimale spoelresultaten
- AquaStop waterbeveiliging: Bosch garantie bij waterschade - gedurende de gehele levensduur*
- Verbruiksindicator: telt aantal gedraaide programma's
- LED programmaknop met aan/uitschakelaar
- Schuimherkenning
- Indicatie overdosering wasmiddel
- Elektronisch onbalans-controlesysteem
- Kinderbeveiliging op de deur
- Signaal bij einde van het programma

Technische specificaties:

- Onderbouwbaar onder 85 cm nishoogte
- Afmetingen (h x b): 845 mm x 598 mm
- Diepte zonder deur: 590 mm
- Diepte incl. deur: 633 mm
- Diepte met open deur: 1074 mm

* De diverse garantiemogelijkheden zijn te vinden op onze website.

** De maximale centrifugesnelheid wordt automatisch verlaagd bij onbalans.

**** 20% efficiënter (40 kWh/100 cycli) dan de minimale grenswaarde (50 kWh / 100 cycli) van energie-efficiëntieklasse A, gebaseerd op interne tests die zijn uitgevoerd volgens de gedelegeerde EU-verordening 2019/2014 tijdens het gebruik van het Eco 40-60 programma.

***** Test Nr. E-0096-PT-24 van het Duitse Instituut voor Textiel- en Vezelonderzoek Denkendorf (DITF) van 20.02.24, met betrekking tot kreukvermindering van commercieel textiel (t-shirts en overhemden) in het Mix-programma met 4 kg belading en Added Steam-optie, vergeleken met textiel dat niet is behandeld met Added Steam-optie volgens DIN EN ISO 15487.

[1] Schaal van energie-efficiëntieklasse van A tot G

2 Energieverbruik in kWh per 100 cycli (in programma Eco 40-60)

[3] Gewogen waterverbruik in liters per cyclus (in programma Eco 40-60)

[4] Programmaduur Eco 40-60
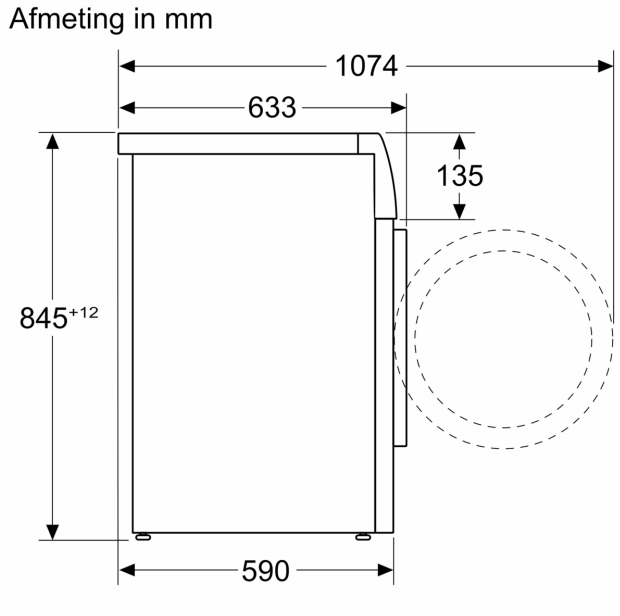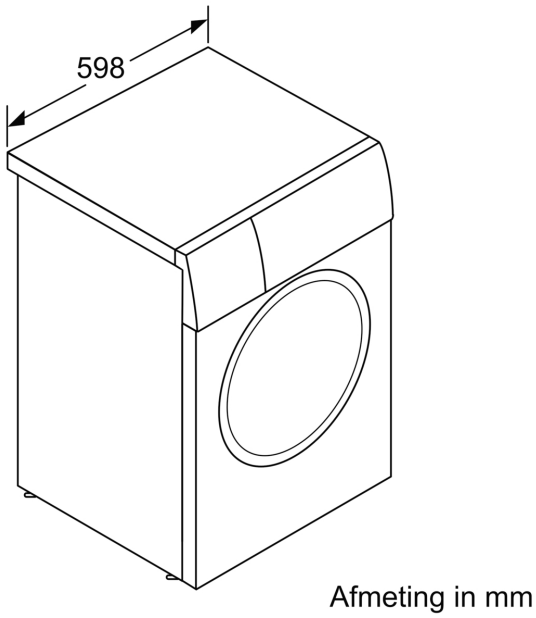
Serie 6, Wasmachine, voorlader, 9 kg, max. 1400 rpm
WGH244A7NL