Serie 4, Wasmachine, voorlader, 9 kg, max. 1400 rpm
WGG04409NL

Perfecte resultaten bij een minimaal energie- en waterverbruik, dankzij energieklasse A en Active Water Plus.

- **ActiveWater Plus**: voor zeer efficiënt waterverbruik, zelfs bij kleinere hoeveelheden wasgoed, dankzij automatische ladingsdetectie.
- **Energieklasse A**: bespaar energie met het meest zuinige energielabel A.
- **AntiVlekken**: verwijdert effectief vier veelvoorkomende vlekken.
- **AquaStop**: de allerbeste waterbeveiliging voor je wasmachine mét garantie.
- **SpeedPerfect**: perfect schoon, maar dan tot wel 65% sneller.[3]

Technische Data

Energieklasse[1]: ..... A
Gewogen energieverbruik in kWh per 100 wascycli, 40-60 ecoprogramma's: ..... 46 kWh/100 cycli
Vulgewicht: ..... 9.0 kg
Het waterverbruik van de ecoprogramma's in liters per cyclus[2]: ... 48 l
Tijdsduur van de 40-60 ecoprogramma's in uren en minuten bij een nominale capaciteit: ..... 3:48 uur
Droogefficiëntieklasse: ..... B
Geluidsniveauklasse: ..... A
Geluidsniveau: ..... 71 dB(A) re 1 pW
Inbouw/vrijstaand: ..... Vrijstaand
Afmetingen (hxbxd): ..... 848x598x588 mm
Nettogewicht: ..... 72.4 kg
Aansluitvermogen: ..... 2300 W
Minimale smeltveiligheid: ..... 10 A
Spanning: ..... 220-240 V
Frequentie: ..... 50-60 Hz
Lengte elektriciteitssnoer: ..... 160 cm
Draairichting deur: ..... Links
Verrijdbaar: ..... Nee
EAN-code: 4242005356133
Type installatie: ..... Vrijstaand

4 242005 356133

Optionele accessoires

WMZ2200	Onderbouwset
WMZ2381	AquaStop verlengslang
WMZMPF10	microplastic filter
WMZPW20W	Voetstuk met onderlade

[1] Energie-efficiëntieklasse schaal van A tot G
[2] In Eco 40-60 programma
[3] Verschil tussen de duur van het Easy Care 40°C programma en de duur van het Easy Care 40°C programma in combinatie met SpeedPerfect.

Serie 4, Wasmachine, voorlader, 9 kg, max. 1400 rpm
WGG04409NL

Perfecte resultaten bij een minimaal energie- en waterverbruik, dankzij energieklasse A en Active Water Plus.

Prestaties en verbruik:

- Energie efficiëntieklasse[1]: A
- Energie[2] / Water[3]: 46 kWh / 48 liter
- Vulgewicht: 1 - 9 kg
- Programmaduur[4]: 3:48 uur:min
- Centrifuge droogklasse: B
- Centrifugesnelheid**: 400 - 1400 rpm
- Geluidsniveau: 71 dB (A) re 1 pW
- Geluidsniveauklasse: A

Programma's:

- Standaard programma's: Katoen, Kreukherstellend, Fijne was/Zijde, Wol handwas
- Speciale programma's: Hygiene Plus, Afpompen/Centrifugeren, Spoelen, Jeans / Donkere was, Buitenkleding, Snel/Mix, SuperKort 15/30 min., Trommelreiniging met geheugenfunctie

Opties:

- AntiVlekken systeem: 4 speciale vlekkenprogramma's (boter/slaolie, bloed, rode wijn, gras), toepasbaar op de standaard programma's
- SpeedPerfect: perfect schone was in 65% minder tijd. ***
- Touch Control toetsen incl. LED indicatie: licht strijken, Klaar in, Vlekkenautomaat, Start/Bijvullen, Temperatuurkeuze, SpeedPerfect, Toerentalkeuze, Extra water/Spoelstop

Comfort / Zekerheid:

- Bijvulfunctie: Iets vergeten? Eenvoudig wasgoed toevoegen tijdens het programma.
- Groot LED-display voor programmaverloop, max. centrifugesnelheid, resttijdweergave, 24 uur eindtijduitstel en beladingscapaciteit
- Volume van trommel: 65 l
- Trommelverlichting: Nee
- Vario Trommel: zacht en efficiënt wassen
- Trommelreiniging: optimale verzorging en reiniging van de trommel en interieur, met herinneringsfunctie
- 32 cm vulopening, wit met 160° te openen deur
- Bijvulfunctie: Iets vergeten? Eenvoudig wasgoed toevoegen tijdens het programma.
- Eco Silence Drive: de meest energiezuinige en stille motortechnologie
- 10 jaar garantie op de koolborstelloze Eco Silence Drive motor
- ActiveWater Plus: voor zeer efficiënt gebruik van water, zelfs met een kleine belading dankzij automatische beladingsdetectie.
- AntiVibration Design: meer stabiliteit en stilte
- Demo-programma, Vlekkentabel
- Bodemplaat voor extra bescherming en geluidsisolatie
- AquaStop waterbeveiliging: Bosch garantie bij waterschade - gedurende de gehele levensduur*
- Soft Dial
- Schuimherkenning
- Elektronisch onbalans-controlesysteem
- Kinderbeveiliging op de deur
- Signaal bij einde van het programma
- Doseerhulp voor vloeibaar wasmiddel
- Easy Clean lade

Technische specificaties:

- Onderbouwbaar onder 85 cm nishoogte
- Afmetingen (h x b): 84.8 cm x 59.8 cm
- Diepte apparaat: 58.8 cm
- Diepte apparaat incl. deur: 63.2 cm
- Diepte apparaat met geopende deur: 104.9 cm

* De diverse garantiemogelijkheden zijn te vinden op onze website.

** De maximale centrifugesnelheid wordt automatisch verlaagd bij onbalans.

*** Vergelijking tussen de programmaduur van Kreukherstellend 40°C en de programmaduur Kreukherstellend 40°C i.c.m. SpeedPerfect.

[1] Schaal van energie-efficiëntieklasse van A tot G

2 Energieverbruik in kWh per 100 cycli (in programma Eco 40-60)

[3] Gewogen waterverbruik in liters per cyclus (in programma Eco 40-60)

[4] Programmaduur Eco 40-60
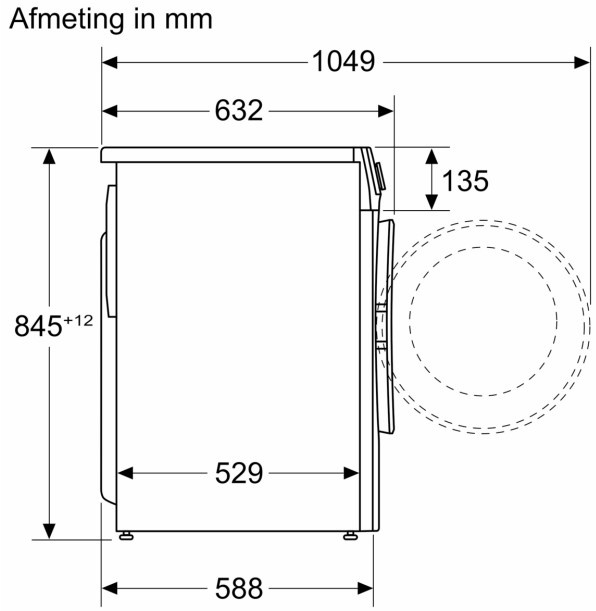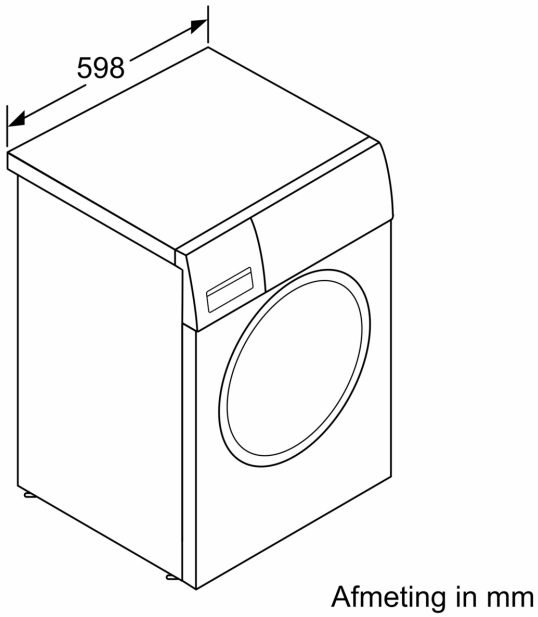
Serie 4, Wasmachine, voorlader, 9 kg, max. 1400 rpm
WGG04409NL