Serie 8, Wasmachine, voorlader, 11 kg, max. 1600 rpm
WGB266A7NL

Een uitstekende wasmachine met i-DOS en wasmiddelscan via Home Connect, wat wasmiddel en water bespaart. Maximaliseer je energiebesparing met A-20%**** en verminder strijkgoed dankzij Iron Assist.

- **i-DOS met Detergent Scan**: sla handmatig doseren over en bespaar tot 38%**aan wasmiddel, nu nog eenvoudiger.** [3]
- **i-DOS**: sla handmatig doseren over en bespaar tot wel 38%**aan wasmiddel.** [3]
- **Iron Assist**: vermindert kreukels tot 50%. [4]
- **Added Steam**: minder strijken, meer tijd voor jezelf.
- **Kleine belading**: speciale optie voor één item.

Technische Data

Energieklasse[1]:	A
Energieverbruik wassen in 40-60 Eco-programma:	42 kWh/100 cycli
Vulgewicht:	11.0 kg
Waterverbruik in 40-60 Eco-programma per cyclus[2]:	44 l
Programmaduur wassen bij 40-60 Eco-programma:	3:59 uur
Droogefficiëntieklasse:	A
Geluidsniveauklasse:	B
Geluidsniveau:	74 dB(A) re 1 pW
Inbouw/vrijstaand:	Vrijstaand
Afmetingen (hxbxd):	845x598x590 mm
Nettogewicht:	83.0 kg
Aansluitvermogen:	2300 W
Minimale smeltveiligheid:	10 A
Spanning:	220-240 V
Frequentie:	50 Hz
Lengte elektriciteitssnoer:	160 cm
Draairichting deur:	Links
Verrijdbaar:	Nee
EAN-code:	4242005545834
Type installatie:	Vrijstaand

4 242005 545834

Optionele accessoires

WMZMPF10	microplastic filter
WMZPW50W	Voetstuk met onderlade

[1] Energie-efficiëntieklasse schaal van A tot G
[2] In Eco 40-60 programma
[3] *Vergeleken met de handmatige dosering van vloeibaar wasmiddel, gebaseerd op een gemiddelde handmatige overdosering van maximaal 38% volgens het International Journal of Consumer Studies 38 (2014), 265 f.
[4] Test nr. E-0323-PT-22 van het Deutschen Institut für Textil- und Faserforschung Denkendorf (DITF) van 12.07.22, met betrekking tot de kreukreductie van katoenen kledingstukken (t-shirts en overhemden) in het Iron Assist programma volgens DIN EN ISO 15487 vergeleken met textiel dat niet is behandeld met Iron Assist.

Serie 8, Wasmachine, voorlader, 11 kg, max. 1600 rpm
WGB266A7NL

Een uitstekende wasmachine met i-DOS en wasmiddelscan via Home Connect, wat wasmiddel en water bespaart. Maximaliseer je energiebesparing met A-20%**** en verminder strijkgoed dankzij Iron Assist.

Prestaties en verbruik:

- Energie efficiëntieklasse[1]: A
- Energie[2] / Water[3]: 42 kWh / 44 liter
- Vulgewicht: 1 - 11 kg
- Programmaduur[4]: 3:59 uur:min
- Centrifuge droogklasse: A
- Centrifugesnelheid**: 400 - 1600 rpm
- Geluidsniveau: 74 dB (A) re 1 pW
- Geluidsniveauklasse: B

Programma's:

- Standaard programma's: Katoen, Kreukherstellend, Fijne was/Zijde, Wol handwas
- Automatisch programma: sensorgestuurd wassen en doseren
- Speciale programma's: Auto, Afpompen/Centrifugeren, Spoelen, Hygiëne Plus, Snel/Mix, Sport, SuperKort 15/30 min.
- Programma's te selecteren via de app: Auto Fijn, Dekbedden, Trommelreiniging, Overhemden, Jeans/Donkere was, Microplastic, Outdoor

Opties:

- Home Connect: Smart Start, Monitoring en beheer op afstand, Remote Diagnostics, extra programma's downloaden. Houd je apparaat altijd up-to-date met firmware updates.
- i-DOS: automatische dosering van wasmiddel en wasverzachter
- Detergent Scan: scan de barcode van je wasmiddel of wasverzachter voor een nauwkeurige dosering
- AntiVlekken: 6 vlekkenprogramma's met één druk op de knop, extra vlekkenprogramma's via Home Connect. Tot wel 18 in totaal.
- Iron Assist: stoomprogramma om droge kledingstukken te ontkreuken
- De Added Steam-optie vermindert kreukels tot 40% tijdens de wascyclus*****

Comfort / Zekerheid:

- A -20%: 20% efficiënter dan de minimale grenswaarde voor een wasmachine met energielabel A****
- Bijvulfunctie: Iets vergeten? Eenvoudig wasgoed toevoegen tijdens het programma.
- Bijvulindicatie
- Kleine belading: was één of enkele kledingstukken
- Elegant en gekanteld bedieningspaneel voor comfortabel gebruik
- Touch Control toetsen incl. LED indicatie: Aan/uit, Klaar in, Vlekkenautomaat, i-Dos2.0 lade 1, i-Dos 2.0 lade 2, kinderbeveiliging, Geheugenfunctie, Remote Start, Start/Bijvullen, Temperatuurkeuze, SpeedPerfect, Voorwas, Toerentalkeuze, Extra water/Spoelstop
- 4D Wash-systeem: vlekkeloze wasresultaten dankzij het ongekend efficiënt doordringen van water en wasmiddel
- Hygiene Plus: schoon wasgoed en gelijktijdig effectief bacteriën doden
- XXL 70 l
- Trommelverlichting: ideaal in een donkere omgeving
- VarioDrum: behandelt wasgoed voorzichtig
- 32 cm vulopening, chroom, zwartgrijs met 182° te openen deur
- SilentPowerDrive: stille motor met lange levensduur
- 10 jaar garantie op de koolborstelloze SilentPowerDrive motor
- ActiveWater Plus: past waterverbruik aan kleinere beladingen aan
- AntiVibration Design: meer stabiliteit en stilte
- Bodemplaat voor extra bescherming en geluidsisolatie
- AquaSensor: voor optimale spoelresultaten
- AquaStop waterbeveiliging: Bosch garantie bij waterschade - gedurende de gehele levensduur*
- Verbruiksindicator: telt aantal gedraaide programma's
- Digitale bedieningsring
- Schuimherkenning
- Indicatie overdosering wasmiddel
- Elektronisch onbalans-controlesysteem
- Kinderbeveiliging op de deur
- Signaal bij einde van het programma
- Easy Clean lade

Technische specificaties:

- Onderbouwbaar onder 85 cm nishoogte
- Afmetingen (h x b): 84.5 cm x 59.8 cm
- Diepte apparaat: 59.0 cm
- Diepte apparaat incl. deur: 64.8 cm
- Diepte apparaat met geopende deur: 109.0 cm

* De diverse garantiemogelijkheden zijn te vinden op onze website.

** De maximale centrifugesnelheid wordt automatisch verlaagd bij onbalans.

**** 20% efficiënter (42 kWh/100 cycli) dan de minimale grenswaarde (53 kWh / 100 cycli) van energie-efficiëntieklasse A, volgens gedelegeerde EU-verordening 2019/2014 tijdens het gebruik van het Eco 40-60 programma.

***** Test Nr. E-0096-PT-24 van het Duitse Instituut voor Textiel- en Vezelonderzoek Denkendorf (DITF) van 20.02.24, met betrekking tot kreukvermindering van commercieel textiel (t-shirts en overhemden) in het Mix-programma met 4 kg belading en Added Steam-optie, vergeleken met textiel dat niet is behandeld met Added Steam-optie volgens DIN EN ISO 15487.

[1] Schaal van energie-efficiëntieklasse van A tot G

2 Energieverbruik in kWh per 100 cycli (in programma Eco 40-60)

[3] Gewogen waterverbruik in liters per cyclus (in programma Eco 40-60)

[4] Programmaduur Eco 40-60
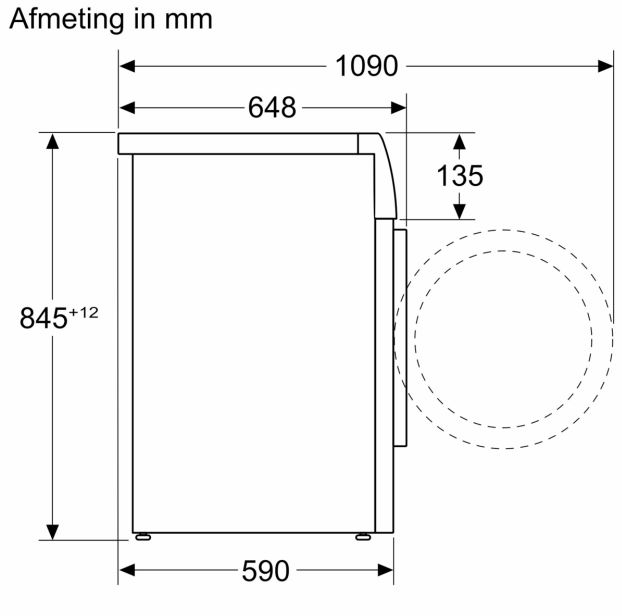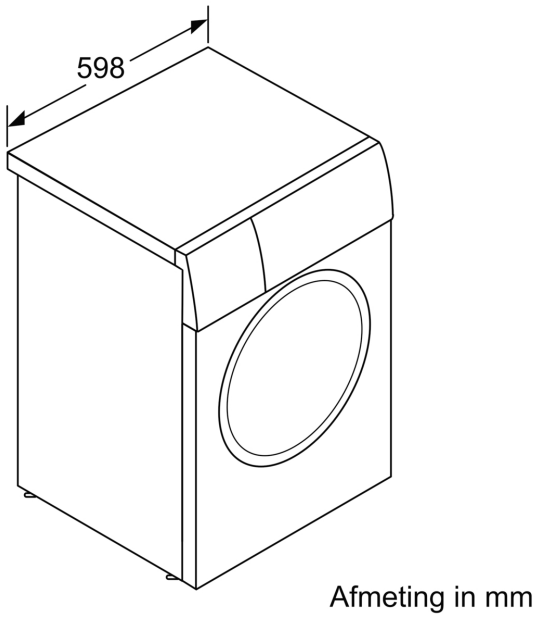
Serie 8, Wasmachine, voorlader, 11 kg, max. 1600 rpm
WGB266A7NL