SIEMENS

iQ500, Wasmachine, voorlader, 9 kg, max. 1600 rpm WG46G2ZKNL

Uitstekende wasprestaties met speedPack L voor snel wassen en automatische vlekverwijdering zonder handmatig voorbehandelen.

- ✓ speedPack L: verkort wasprogramma's met varioSpeed of draai een was in slechts 15 of 30 minuten.
- ✓ antiVlekken: verwijdert vier meest voorkomende hardnekkige vlekken zonder voorbehandeling.
- ✓ Beste energielabel A: onze meest energiezuinige wasmachine.
- ✓ smartFinish: minder kreukels betekent minder strijkwerk.
- ✓ Groot led-display: eenvoudig in gebruik dankzij de intuïtieve knoppen op het grote led-touchscreen.

Uitrusting

Technische Data

Energieklasse[1]: ..... A
Energieverbruik wassen in 40-60 Eco-programma: 49 kWh/100 cycli
Vulgewicht: ..... 9.0 kg
Waterverbruik in 40-60 Eco-programma per cyclus[2]: ..... 50 l
Programmaduur wassen bij 40-60 Eco-programma: ..... 3:40 uur
Droogefficiëntieklasse: ..... A
Geluidsniveauklasse: ..... B
Geluidsniveau: ..... 73 dB(A) re 1 pW
Inbouw/vrijstaand: ..... Vrijstaand
Afmetingen: hoogte x breedte x diepte: ..... 845x598x590 mm
Nettogewicht: ..... 80.5 kg
Aansluitvermogen: ..... 2300 W
Minimale smeltveiligheid: ..... 10 A
Spanning: ..... 220-240 V
Frequentie: ..... 50 Hz
Lengte elektriciteitssnoer: ..... 160 cm
Draairichting deur: ..... Links
Verrijdbaar: ..... Nee
EAN-code: 4242003976937
Type installatie: ..... Vrijstaand

4 242003 976937

Optionele accessoires

WZWP50W	Ergolade met onderlade
WZMPF10	Microplastic filter

[1] Energie-efficiëntieklasse schaal van A tot G
[2] In Eco 40-60 programma

SIEMENS

iQ500, Wasmachine, voorlader, 9 kg, max. 1600 rpm WG46G2ZKNL

Uitrusting

Prestaties en verbruik:
- Energie efficiëntieklasse[1]: A
- Energie[2] / Water[3]: 49 kWh / 50 liter
- Vulgewicht: 1 - 9 kg
- Programmaduur[4]: 3:40 uur:min
- Centrifuge droogklasse: A
- Centrifugesnelheid**: 0 - 1600 rpm
- Geluidsniveau: 73 dB (A) re 1 pW
- Geluidsniveauklasse: B

Programma's:
- Standaard programma's: Katoen, Kreukherstellend, Fijne was/Zijde, Wol handwas
- Speciale programma's: Afpompen/Centrifugeren, Spoelen, Hygiëne, Outdoor, Overhemden / Blouses, Snel + Mix, Extra snel 30'/15', Trommel reinigen (met herinneringsfunctie)

Opties:
- varioSpeed: Tot 65% sneller wassen***
- smartFinish: stoomprogramma om droge kledingstukken te ontkreuken
- Speciaal antiVlekken systeem: 4 speciale vlekkenprogramma's (boter/slaolie, bloed, rode wijn, gras), toepasbaar op de standaard programma's
- TouchControl tiptoetsen: Anti-kreuk, Klaar in, Vlekkenautomaat, start/bijvullen, temperatuur, varioSpeed, Voorwas, keuze voor centrifugeersnelheid, Extra water/niet centrifugeren

Comfort / Zekerheid:
- Bijvulfunctie: Pauzeer het draaiende wasprogramma, om vergeten wasgoed in de trommel bij te voegen.
- Bijvulfunctie
- Groot LED-display voor programmaverloop, max. centrifugesnelheid, resttijdweergave, 24 uur eindtijduitstel en beladingscapaciteit
- softDial
- Volume van trommel: 70 l
- Trommelverlichting: LED
- waveTrommel: bijzonder schone en effectieve wasverzorging dankzij de unieke trommelstructuur
- Trommelreiniging: optimale verzorging en reiniging van de trommel en interieur, met herinneringsfunctie
- 32 cm vulopening, Liquid-chrome matt, black met 165° te openen deur
- iQdrive motor: stille motor met lange levensduur
- 10 jaar garantie op de koolborstelloze iQdrive motor
- antiVibration design: meer stabiliteit en stilte
- Demo-programma, Vlekkentabel
- waterPerfect Plus: voor efficiënt gebruik van water, zelfs met kleine belading, dankzij intelligente sensortechnologie
- Verbruiksindicator: telt aantal gedraaide programma's
- aquaStop waterbeveiliging: Siemens garantie bij waterschade - gedurende de gehele levensduur*
- Bodemplaat voor extra bescherming en geluidsisolatie
- Schuimherkenning: detecteert overdosering
- Onbalansherkenning
- Kinderbeveiliging op de deur
- Signaal einde programma
- Easy Clean lade
- Doseringshulp voor vloeibaar wasmiddel

Technische specificaties:
- Onderbouwbaar onder 85 cm nishoogte
- Afmetingen (h x b): 84.5 cm x 59.8 cm
- Diepte apparaat: 59.0 cm
- Diepte apparaat incl. deur: 63.6 cm
- Diepte apparaat met geopende deur: 107.3 cm

* De diverse garantiemogelijkheden zijn te vinden op onze website.

** De maximale centrifugesnelheid wordt automatisch verlaagd bij onbalans.

*** Vergelijk tussen programmaduur Kreukherstellend 40°C en programmaduur Kreukherstellend 40°C + varioSpeed optie

[1] Schaal van energie-efficiëntieklasse van A tot G

2 Energieverbruik in kWh per 100 cycli (in programma Eco 40-60)

[3] Gewogen waterverbruik in liters per cyclus (in programma Eco 40-60)

[4] Programmaduur Eco 40-60

SIEMENS

iQ500, Wasmachine, voorlader, 9 kg, max. 1600 rpm
WG46G2ZKNL
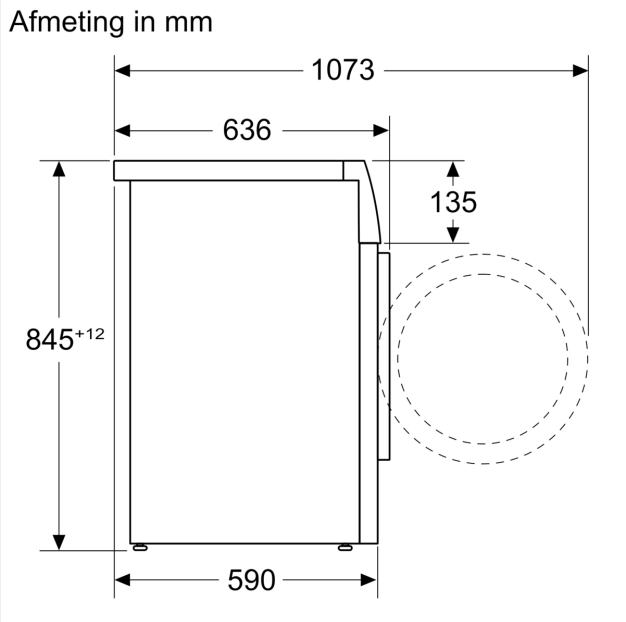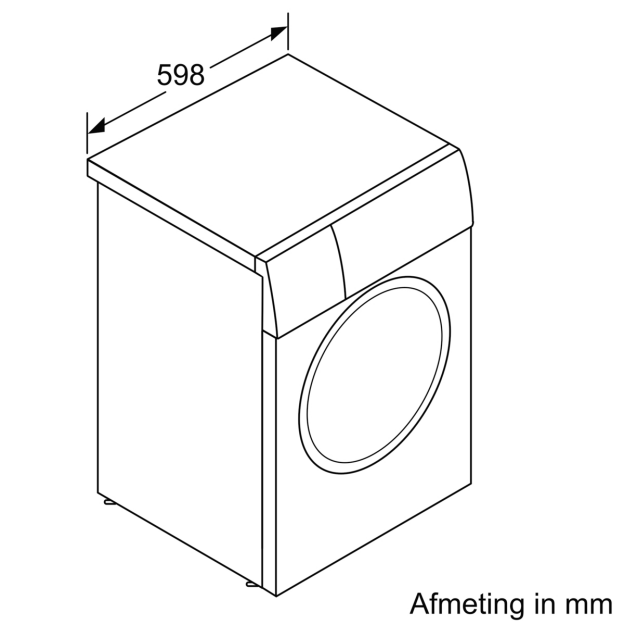
Maatschetsen