SIEMENS

iQ500, Volledig geïntegreerde vaatwasser, 60 cm SN65ZX01BN

A↑G C

Geef feedback over jouw vaatwasresultaten en de duur van het programma via de app en het intelligente programma past zich aan jouw wensen aan.

- ✓ varioSpeed Plus op afstand: je vaat tot wel drie keer zo snel schoon, ook wanneer je niet thuis bent.
- ✓ Zeolith® droogsysteem: sneller droog met minder energie.
- ✓ Gecertificeerde hygiëneprestaties: bij gebruik van Eco 50°C-, Intensief 70°C- en Machine Care-programma's.
- ✓ Home Connect: bedien je slimme vaatwasser waar je ook bent.
- ✓ timeLight: de resterende tijd en de programmastatus geprojecteerd op je vloer.

Optionele accessoires

SZ38BI00	Verbindingsset voor gedeelde deurfronten
SZ72010	Aquastopverlenging
SZ73000	Afwashulpset
SZ73001	Houder voor zilveren bestek
SZ73010	Klapscharnier
SZ73035	Rvs-beschermingsset,vaatwasser 81cm hoog
SZ73051EU :	
SZ73056	Roestvrijstalen deur met greep
SZ73300	Glazenhouder
SZ73640	Inzetrek voor glazen
SZ30BI01	Profielen in roestvrij staal 81,5 cm
SZ36DB04	varioLadePro voor flexComfort Pro korven

Uitrusting

Technische Data

Energieklasse: C
Energieverbruik voor 100 cycli ecoprogramma's: ..... 74 kWh
Maximale aantal plaatsinstellingen: 13
Het waterverbruik van de ecoprogramma's in liters per cyclus: 9.5 l
Programmaduur: ..... 3:55 h
Geluidsniveau: ..... 41 dB(A) re 1 pW
Geluidsniveauklasse: ..... B
Inbouw/vrijstaand: ..... Inbouw
Hoogte van afneembaar bovenblad: ..... 0 mm
Afmetingen van het apparaat h(min/max)xbxd: ..... 815 x 598 x 550 mm
Inbouwafmetingen (hxbxd): ..... 815-875 x 600 x 550 mm
Diepte met 90° geopende deur: ..... 1150 mm
In hoogte verstelbare pootjes: ..... Ja - alle vanaf voorzijde
Maximaal instelbare hoogte: ..... 60 mm
Verstelbare sokkel: ..... Horizontaal en verticaal
Nettogewicht: ..... 51.2 kg
Brutogewicht: ..... 53.0 kg
Aansluitvermogen: ..... 2400 W
Minimale smeltveiligheid: ..... 10 A
Spanning: ..... 220-240 V
Frequentie: ..... 60; 50 Hz
Lengte elektriciteitssnoer: ..... 175.0 cm
Type stekker: ..... Schuko-/Gardy. met aarding
Lengte toevoerslang: ..... 165 cm
Lengte afvoerslang: ..... 190 cm
EAN-code: 4242003909096
Type installatie: ..... Volledig geïntegreerd

4 242003 909096

SIEMENS

iQ500, Volledig geïntegreerde vaatwasser, 60 cm SN65ZX01BN

Uitrusting

Prestaties en verbruik:
- Energie efficiëntieklasse[1]: C
- Energie[2] / Water[3]: 74 kWh / 9.5 liters
- Capaciteit: 13 standaard couverts
- Programmaduur[4]: 3:55 (u:min)
- Geluidsniveau: 41 dB(A) re 1 pW
- Geluidsniveau (extra stil programma): 39 dB(A) re 1 pW
- Geluidsefficiëntieklasse: B

Algemene informatie:
- 8 Programma's: Eco 50 °C, Auto 45-65 °C, intelligentProgram, Intensief 70 °C, Snel 65° 65 °C, Glas 40 °C, Stil 50 °C, Favoriet
- 4 Speciale functies: Home Connect, Shine & Dry, intensiveZone, Speed on demand - varioSpeed Plus
- machineCare
- Voorspoelen
- doseerAssistent
- Zeolith® droogsysteem
- Warmtewisselaar
- aquaSensor
- Home Connect via WiFi
- Silence on demand (via app)

Bediening / Gemak:
- metalTouch-Control (zwart)
- Bedieningspaneel bovenzijde deur
- Nederlands bedieningspaneel
- timeLight: projectie van resterende tijd op de vloer
- Digitale resttijdindicatie
- emotionLight: binnenverlichting
- Akoestisch signaal programma-einde

Comfort / Zekerheid:
- flexComfort Pro korfsysteem met flexibele onderdelen in blauw
- glassZone: grondige en zachte reiniging van glazen
- retroFit: varioLade of 3e laadrek achteraf uit te rusten
- In hoogte verstelbare bovenkorf met rackMatic (3 standen)
- easyGlide-wieltjes op alle niveaus
- Gekleurde anti-slip beschermstrips in bovenste korf
- Korf-stopper: voorkomt dat onderste korf afwijkt
- Neerklapbare houders bovenkorf (6x)
- Neerklapbare bordenhouders onderkorf (8x)
- 2 Rekken met zachte siliconen elementen in de bovenste korf
- Verplaatsbare bestekkorf in onderkorf
- Kopjeshouder in onderkorf (2x)
- Bestekrek in bovenkorf
- Glazenhouder in onderkorf
- Elektronische voorprogrammering 1-24 uur
- iQdrive koolborstelloze motor voor extra stilte, zuinigheid en levensduur
- Automatische herkenning van het reinigingsmiddel
- aquaStop®: Siemens Huishoudapparaten garantie - een garantie in geval van waterschade gedurende de levensduur van het apparaat
- Glasbeschermingssysteem
- Zelfreinigend filtersysteem met 3-voudig gegolfd filter

Toebehoren:
- Trechter voor zout
- Incl. dampbescherming voor werkblad

Technische specificaties:
- Afmetingen (hxbxd): 81.5 x 59.8 x 55 cm
- Materiaal kuip: roestvrij staal

[1] Schaal van energie-efficiëntieklassen van A tot G
[2] Energieverbruik in kWh per 100 cycli (in programma Eco 50 °C)
[3] Waterverbruik in liters per cyclus (in programma Eco 50 °C)
[4] Duur van het programma Eco 50 °C
* De diverse garantiemogelijkheden zijn te vinden op de garantiepagina.

SIEMENS

iQ500, Volledig geïntegreerde vaatwasser, 60 cm
SN65ZX01BN
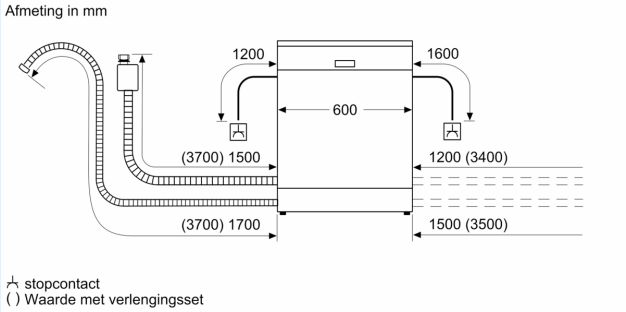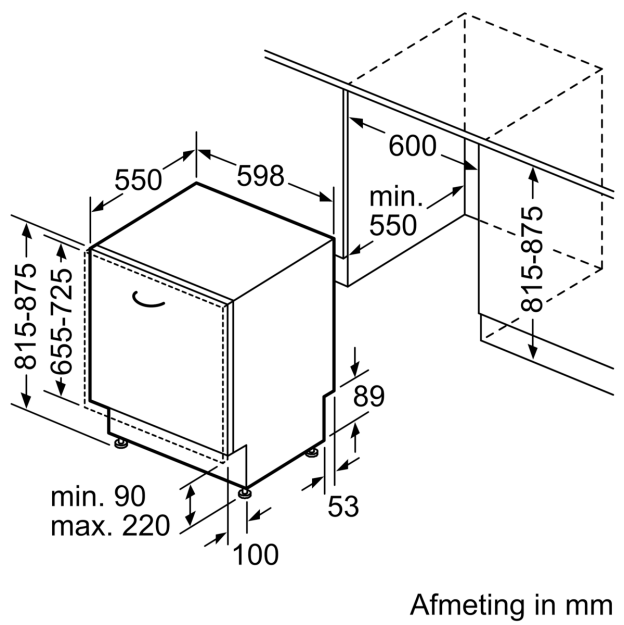
Maatschetsen