SIEMENS

iQ500, Wandschouwkap, 90 cm, Inox
LC97BHP55

A

Optionele accessoires

HZG9AS00S Adapter, LZ00XXP00 Regenereerbaar koolfilter (vervanging), LZ10FXJ05 Regenereerbaar recirculatieset, LZ11CXI16 Integreer. Cleanair Plus recirc. set, LZ12265 Schachtverlenging 1000 mm, LZ12365 Schachtverlenging 1500 mm, LZ12CBI14 CleanAir standaard recirc.set, LZ12CXC56 Cleanair Plus recirculatieset, LZ12FXD51 Regenereerbaar recirculatieset, LZ31XXB16 CleanAir Plus filter (vervanging), LZ32CBB14 CleanAir standaard koolfilter (plafond), LZ50960 Roestvrijstalen achterwandpaneel, LZ50961 Achterwand roestvrij staal 90 x 72 cm, LZ53450 Recirculatieset, LZ53451 Koolfilter (vervanging)

De krachtige wandschouwkap maakt indruk met zijn hoge afzuigprestaties en uitstekend design.

- ✓ iQdrive: de energiezuinige motor verwijdert geuren en stoom krachtig en geruisloos uit jouw keuken.
- ✓ touchControl: bedien de afzuigkracht en de ledverlichting met een aanraking.
- ✓ Automatische intensiefstand: start automatisch wanneer je deze nodig hebt - en schakelt vanzelf weer terug.
- ✓ Ledverlichting: energiezuinige verlichting die altijd zorgt voor een perfecte sfeer.

Uitrusting

Technische Data

Uitvoering: ..... Wandmodel
Lengte elektriciteitssnoer: ..... 130.0 cm
Hoogte afvoerbuis min/max: ..... 582-908/568-1018 mm
Hoogte: ..... 46 mm
Minimum afstand boven een electrische kookplaat : ..... 550 mm
Minimum afstand boven een gaskookplaat : ..... 650 mm
Nettogewicht: ..... 18.0 kg
Soort besturing: ..... Elektronisch
Instelling afzuigvermogen: ..... 3-standen + 2 intensief
Max. afzuigcapaciteit bij luchtafvoer: ..... 438 m³/h
Max. capaciteit recirculatie intensiefstand: ..... 442 m³/h
Max. recirculatie: ..... 343 m³/h
Afzuigcapaciteit intensiefstand: ..... 719 m³/h
Maximale luchtstroom: ..... 438 m³/h
Aantal lampen: 3
Geluidsniveau: ..... 55 dB(A) re 1 pW
Diameter luchtafvoer min/max: ..... 120 / 150 mm
Materiaal vetfilter: ..... Aluminium wasbaar
EAN-code: 4242003879405
Aansluitvermogen: ..... 145 W
Minimale smeltveiligheid: ..... 10 A
Spanning: ..... 220-240 V
Frequentie: ..... 50; 60 Hz
Type stekker: ..... Schuko-/Gardy. met aarding
Type installatie: ..... Wandmodel
Vertraging uitschakeling: ..... 10 min

4 242003 879405

SIEMENS

iQ500, Wandschouwkap, 90 cm, Inox
LC97BHP55

Uitrusting

Prestaties en verbruik:
- Voor wandmontage
- easyInstallation: speciaal ophangsysteem voor snelle montage
- 90 cm
- Wall Hood Roestvrij staal
- Geschikt voor luchtafvoer of recirculatie
- Efficiënte koolborstelloze iQdrive technologie
- Afzuigcapaciteit bij luchtafvoer volgens EN 61591:
- Max. normaalstand438m³/h
- Intensiefstand719 m³/h
- Geluidsniveau volgens EN 60704-2-13 bij luchtafvoer:
- Max. normaalstand:55 dB(re 1 pW)
- Intensiefstand:66 dB (re 1 pW)
- Energieklasse volgens EU-norm nr. 65/2014: A
- (op een schaal van A+++ t/m D)
- Gemiddelde energieverbruik: 34.4 kWh/jaar
- Energieklasse ventilator: A
- Energieklasse verlichting: A
- Energieklasse vetfilter: B
- Max. geluidsniveau op normaalstand: 55 dB

Bediening
- Elektronische bediening via touchControl met LED-aanduiding
- touchControl (5 Snelheden inclusief 2 intensiefstanden)
- touchControl voor vermogen en verlichting
- 5 Snelheden inclusief 2 intensiefstanden

Comfort / Zekerheid:
- Intensiefstand met automatische terugschakeling na 6 minuten
- Automatische nalooptijd (10 minuten)
- Boost functie
- Easy-to-clean binnenframe
- Dimfunctie voor de verlichting met traploze instelling van de lichtsterkte
- softLight
- Terugslagklep
- 3 x 1,5 W LED verlichting
- Lichtintensiteit: 359 lux
- Kleurtemperatuur: 3500 K
- Elektronische verzadigingsindicatie voor vetfilter(s) en koolstoffilter
- Vetfilter
- Metalen vetfilters, geschikt voor de vaatwasser

Technische specificaties:
- Afmetingen luchtafvoer (hxbxd):
- 61.4 cm-95.4 cm x 89.8 cm x 50.0 cm
- Afmetingen recirculatie (hxbxd):
- 61.4 cm-106.4 cm x 89.8 cm x 50.0 cm
- Afmetingen recirculatie met CleanAir recirculatie-unit (hxbxd): 68.9 cm x 89.8 cm x 50.0 cm - montage op buitenschacht; 79.5 cm-113.9 cm x 89.8 cm x 50.0 cm - montage op binnenschacht
- Voor recirculatie is een koolfilter startset of een cleanAir koolfilter unit (optioneel accessoire) nodig
- Diameter luchtafvoeraansluiting Ø 150 mm, 120 mm
- Aansluitwaarde: 145 W
- Lengte aansluitsnoer 1.3 m
- Spanning: 220 - 240 V

* Volgens de EU-norm nr. 65/2014

SIEMENS

iQ500, Wandschouwkap, 90 cm, Inox
LC97BHP55
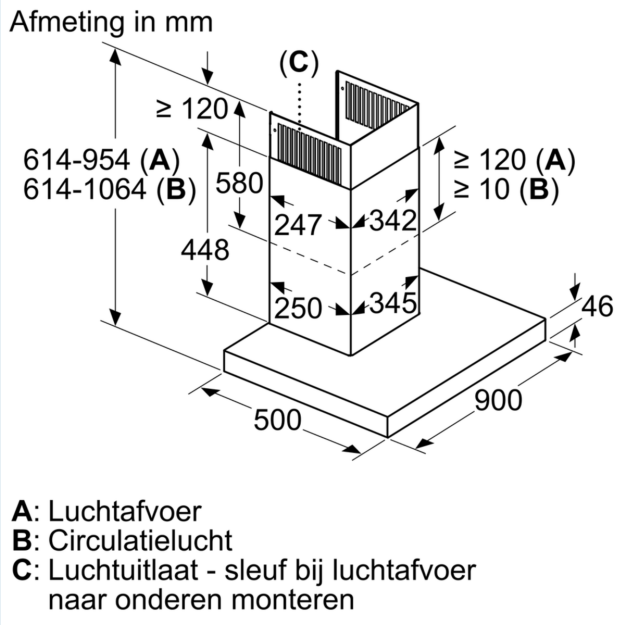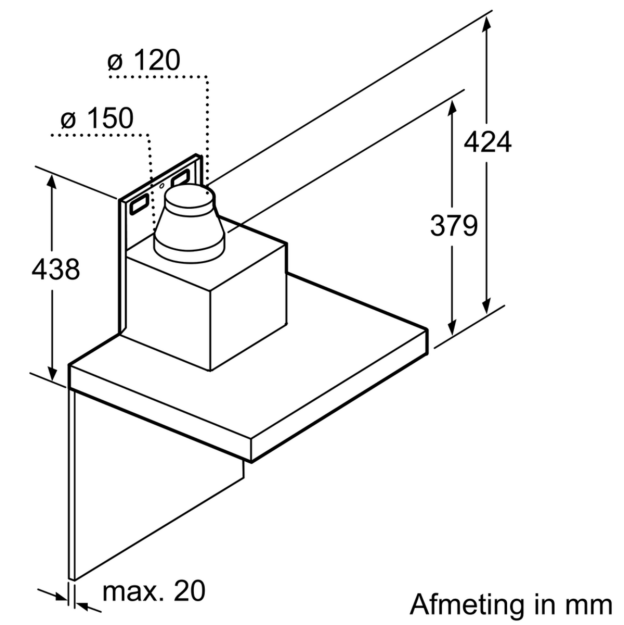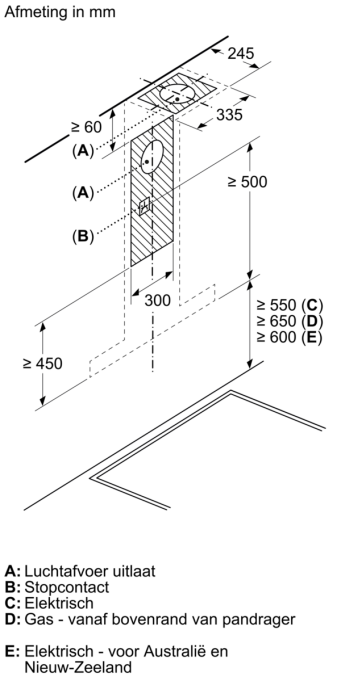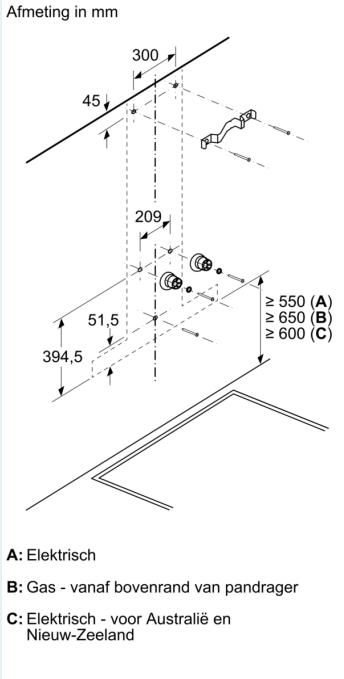
Maatschetsen