SIEMENS

iQ500, Onderbouw koelkast, 82 x 59.8 cm, Vlakscharnier met softClose
KU21RADE0

KF10ZAX0	Decor lijst
KU20ZSX0	Roestvrijstalen deur met greep

Compacte inbouwkoelkast met veel ruimte voor versheid: klimaatregeling, gemakkelijke toegang en deuralarm.

- ✓ softClose deursluiting: de deur sluit automatisch en voorzichtig vanaf een openingshoek van 20° of minder.
- ✓ superKoelen: snel koelen van verse producten.
- ✓ Extra sterk en makkelijk te reinigen veiligheidsglas: safetyGlass-plateaus.
- ✓ Home Connect: bedien je slimme apparaten in huis, waar je ook bent.
- ✓ Ledverlichting: gelijkmatige verlichting door de hele koelkast voor goed zicht op al je etenswaren.

Energieklasse:	E
Gemiddeld energieverbruik:	93 kWh/jaar
Volume vriesgedeelte:	0 l
Volume koelgedeelte:	134 l
Geluidsniveau:	35 dB(A) re 1 pW
Geluidsniveauklasse:	B
Inbouw/vrijstaand:	Inbouw
Meubeldeur opties:	Niet mogelijk
Hoogte:	820 mm
Breedte:	598 mm
Diepte:	548 mm
Inbouwafmetingen (hxbxd):	820 x 600 x 550 mm
Nettogewicht:	29.0 kg
Minimale smeltveiligheid:	10 A
Draairichting deur:	Rechts, om te draaien
Spanning:	220-240 V
Frequentie:	50 Hz
Lengte elektriciteitssnoer:	230.0 cm
Aantal compressoren:	1
Aantal afzonderlijke koelsystemen:	1
Ventilator vriesgedeelte:	Nee
Deurscharnieren verwisselbaar:	Ja
Aantal verstelbare draagplateaus in koelgedeelte:	1
Flessenrooster:	Ja
EAN-code:	4242003934036
Merk:	Siemens
Productnaam:	KU21RADE0
Type vriezer:	Koelkast
No Frost:	n.v.t
Type installatie:	Volledig geïntegreerd

4 242003 934036

SIEMENS

iQ500, Onderbouw koelkast, 82 x 59.8 cm, Vlakscharnier met softClose
KU21RADE0

Prestaties en verbruik:
- Energie efficiëntieklasse: E
- Energie: 93 kWh p/j
- Totale inhoud: 134 liter
- Geluidsniveau: 35 dB

Algemene informatie:
- Home Connect: op afstand monitoren en aanpassen van de instellingen met de Home Connect-app
- Elektronische temperatuurregeling met led-indicatie
- Optisch en akoestisch alarm bij open deur
- Vlakscharniersysteem, softClose deursluiting

Koelruimte:
- Netto inhoud koelruimte: 134 liter
- superKoelen
- 2 veiligheidsglas plateaus
- 3 Deurvakken
- Bodemcompartiment: aparte bewaarruimte voor bijv. flessen
- Ledverlichting met SoftStart
- Flessenhouder (2 flessen)
- Flessenhouder in extra diep deurvak

Vershoudsysteem:
- 1 hyperFresh <0 °C>-lade: extra koele lade voor vis en vlees

Technische specificaties:
- Inbouwmaten (hxbxd):
- 82 x 60 x 55 cm
- Afmetingen (hxbxd):
- 82 x 60 x 55 cm
- Klimaatklasse: SN-T
- Draairichting deur rechts, wisselbaar
- Netspanning 220 - 240 V

Toebehoren:

SIEMENS

iQ500, Onderbouw koelkast, 82 x 59.8 cm, Vlakscharnier met softClose
KU21RADE0

Afmeting in mm
Aanbeveling tussenruimtes voor vlakscharnier

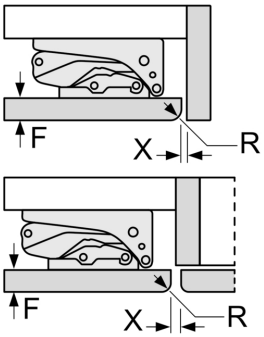

F	R	X
16-19	0-3	2,5
20	0-1	3
	2-3	2,5
21	0-1	3
	2-3	2,5
22	0	4
	1	3,5
	2-3	3

De in de tabel aanbevolen tussenruimtes moeten worden aangehouden, om een botsingsvrije opening van de apparaatdeuren te waarborgen en beschadiging aan keukenmeubels te vermijden.

Afmeting in mm

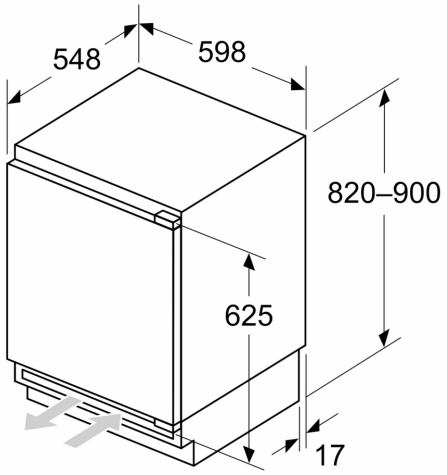

Afmeting in mm

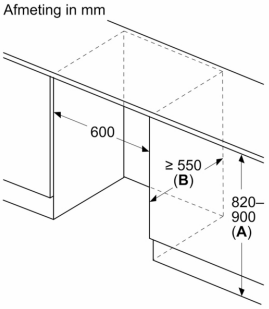

A: Onderbouw hoogte

B: ≥ 560 mm (aanbevolen)

Ruimte voor elektrische aansluiting naast het apparaat aan de linker- or rechterzijde

Afmeting in mm

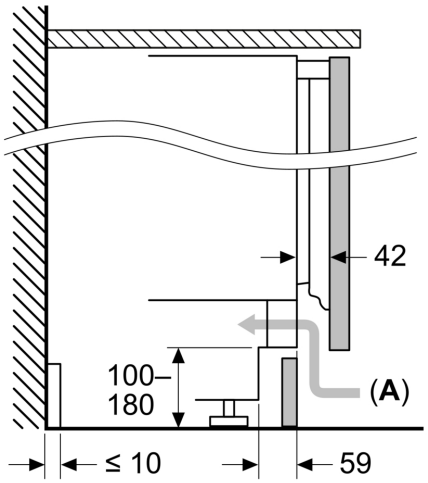

A: Luchtinvoeropening ≥ 200 cm²

Maximaal toegestaan gewicht van de fronten van de eenheden

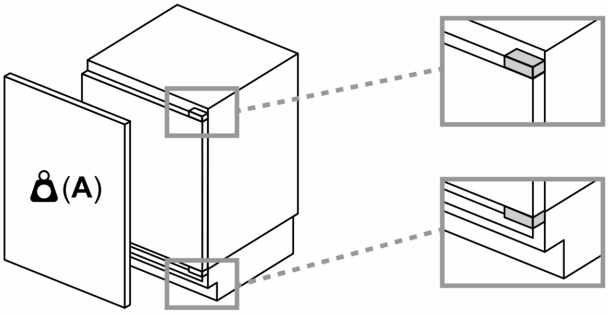

Gemonteerde fronten van eenheden die het toegestane gewicht overschrijden kunnen schade veroorzaken en resulteren in functionele beperkingen van de scharnieren

A: Gewicht ≤ 12 kg