SIEMENS

iQ500, Inbouw koel-vriescombinatie, 177.2 x 55.8 cm, Vlakscharnier met softClose
KI86NHDF0

Grote koel-vriescombinatie met hyperFresh Plus lade die groente en fruit tot wel 2 keer langer vers houdt, en noFrost die ontdooien overbodig maakt.

- ✓ hyperFresh Plus: houd groente en fruit tot twee keer langer vers.
- ✓ hyperFresh plus: houdt groente en fruit tot wel 2 keer langer vers en is uitneembaar voor meer flexibiliteit.
- ✓ softClose deursluiting: de deur sluit automatisch en zacht vanaf een openingshoek van 20° of minder.
- ✓ noFrost: Nooit meer de vriezer ontdooien.
- ✓ Laden en glazen plateaus die je eenvoudig opnieuw kunt indelen voor het flexibel organiseren van de vriezer: varioZone.

Optionele accessoires

KS10Z020 :
KSGGZM00 :

Uitrusting

Technische Data

Energieklasse: ..... F
Gemiddeld jaarlijks energieverbruik in kilowattuur per jaar (kWh/a): 277 kWh/annum
Totale volume van de vriescompartimenten: ..... 67 l
Totale volume van de koelcompartimenten: ..... 187 l
Geluidsniveau: ..... 39 dB(A) re 1 pW
Geluidsniveauklasse: C
Inbouw/vrijstaand: ..... Inbouw
Meubeldeur opties: ..... Niet mogelijk
Hoogte: ..... 1772 mm
Breedte: ..... 558 mm
Diepte: ..... 545 mm
Inbouwafmetingen (hxbxd): ..... 1775.0 x 560 x 550 mm
Nettogewicht: ..... 69.0 kg
Aansluitvermogen: ..... 90 W
Minimale smeltveiligheid: ..... 10 A
Draairichting deur: ..... Rechts, om te draaien
Spanning: ..... 220-240 V
Frequentie: ..... 50 Hz
Lengte elektriciteitssnoer: ..... 230.0 cm
Aantal compressoren: 1
Aantal afzonderlijke koelsystemen: 2
Ventilator vriesgedeelte: ..... Ja
Deurscharnieren verwisselbaar: ..... Ja
Aantal verstelbare draagplateaus in koelgedeelte: 4
Flessenrooster: ..... Ja
No-frost systeem: ..... Vriezer
Type installatie: ..... Volledig geïntegreerd

4 242003 848616

SIEMENS

iQ500, Inbouw koel-vriescombinatie, 177.2 x 55.8 cm, Vlakscharnier met softClose KI86NHDF0

Uitrusting

Prestaties en verbruik:
- Energie efficiëntieklasse: F
- Energie: 277 kWh p/j
- Totale inhoud: 254 liter
- Geluidsniveau: 39 dB

Algemene informatie:
- Home Connect: op afstand monitoren en aanpassen van de instellingen met de Home Connect App
- Optisch en akoestisch alarmsysteem
- met memory-functie
- Akoestisch alarmsignaal bij open deur
- Nauwkeurige elektronische temperatuurregeling
- Gescheiden temperatuurregeling voor koel- en vriesgedeelte
- Vlakscharniersysteem, softClose deursluiting

Koelruimte:
- Netto inhoud koelruimte: 187 liter
- Ledverlichting met SoftStart in koelgedeelte
- 5 veiligheidsglas plateaus, waarvan 4 in hoogte verstelbaar, 1 variabel plateau van veiligheidsglas, 1 uitneembaar legplateau van veiligheidsglas
- 5 Deurvakken, waarvan 1 boter- en kaasvak en 1 hoog deurvak
- superKoelen
- Verchroomd flessenrooster

Vershoudsysteem:
- 1 hyperFresh plus lade met vochtigheidsregeling: groente en fruit blijven tot wel 2 keer langer vers

4-Sterren vriesruimte:
- Netto inhoud vriesruimte: 67 liter
- noFrost: nooit meer ontdooien
- 3 transparante vriesladen
- varioZone: flexibele vriesruimte dankzij uitneembare glasplateaus
- Invriescapaciteit: 6 kg per 24 uur
- Bewaartijd bij storing: 9 uur

Technische specificaties:
- Inbouwmaten (hxbxd):
- 177.5 x 56 x 55 cm
- Klimaatklasse: SN-ST
- Draairichting deur rechts, wisselbaar
- Aansluitwaarde: 90 W
- Netspanning 220 - 240 V

Toebehoren:
- eiervak, ijsblokjesvorm, A**0024

SIEMENS

iQ500, Inbouw koel-vriescombinatie, 177.2 x 55.8 cm, Vlakscharnier met softClose
KI86NHDF0

Maatschetsen

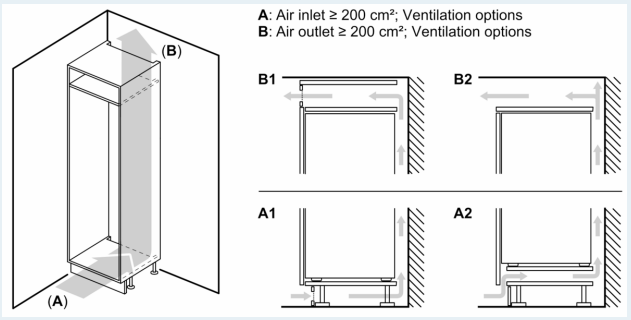

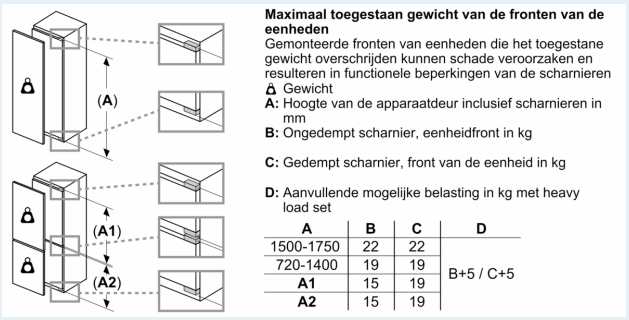

A	B	C	D
1500-1750	22	22	B+5 / C+5
720-1400	19	19	
A1	15	19	
A2	15	19	

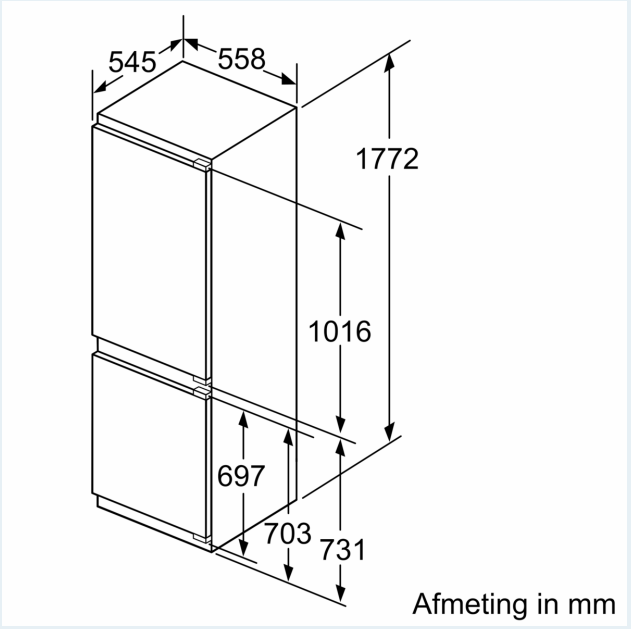

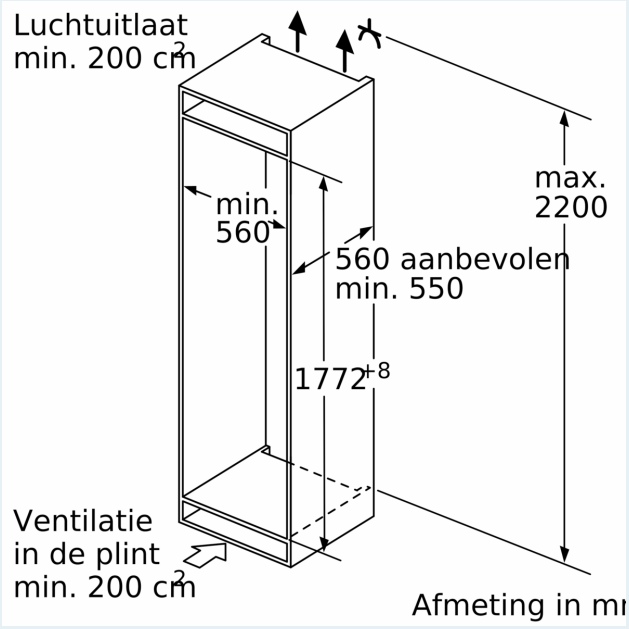

SIEMENS

Maatschetsen

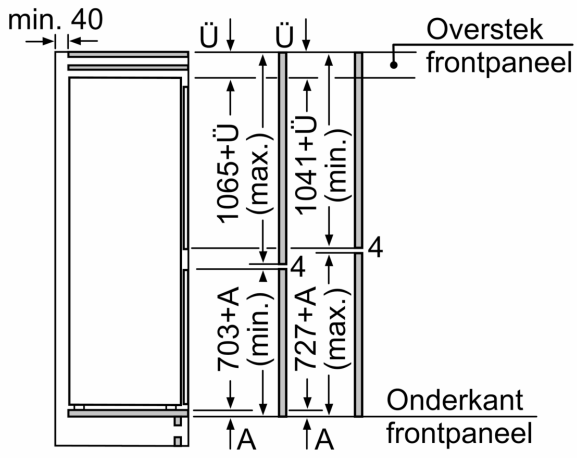

De aangegeven meubeldeurmaten gelden voor een deurnaad van 4 mm.

Afmeting in mm

Afmeting in mm
Aanbeveling tussenruimtes voor vlakscharnier

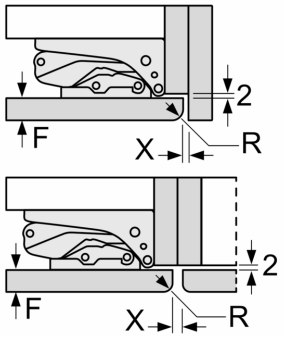

F	R	X
16-19	0-3	2,5
20	0-1	3
	2-3	2,5
21	0-1	3
	2-3	2,5
22	0	4
	1	3,5
	2-3	3

De in de tabel aanbevolen tussenruimtes moeten worden aangehouden, om een botsingsvrije opening van de apparaatdeuren te waarborgen en beschadiging aan keukenmeubels te vermijden.