SIEMENS

iQ500, Inductiekookplaat, 60 cm, Zwart, opbouwmontage zonder rand
EE631BPB1E

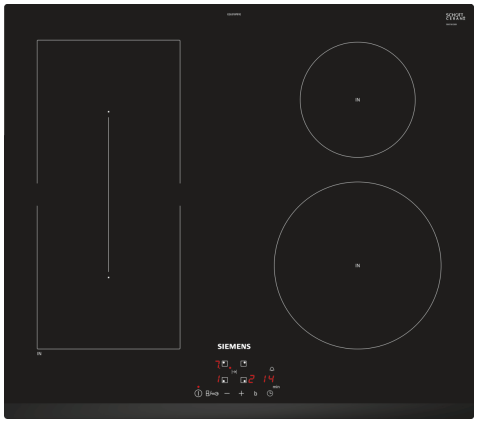

Optionele accessoires

HZ390090	Wok 3-delig set
HZ9ES100 :	
HZ9FE280	gietijzeren braadpan Ø 18 / 28 cm
HZ9SE030	3-delige pannenset
HZ9SE040	4 pieces set
HZ9SE060	6 pieces set

De moderne combiInduction kookplaat voor meer mogelijkheden bij het koken.

- ✓ combiZone: het combineren van zones stelt je in staat te koken met extra grote pannen.
- ✓ powerBoost: verhoogt het vermogen van een inductiezone met tot wel 50%.
- ✓ touchControl: eenvoudige bediening van de kookplaat.
- ✓ Timer met uitschakelfunctie: schakelt de kookzone uit na de ingestelde tijd.
- ✓ Kinderslot: vergrendelt alle kookzones tegen onbedoelde handelingen.

Uitrusting

Technische Data

Productnaam/ Productfamilie: ..... kookplaat glaskeramiek
Inbouw/vrijstaand: ..... Inbouw
Type: ..... Elektrisch
Aantal kookzones: 4
Inbouwafmetingen (hxbxd): ..... 51 x 560-560 x 490-500 mm
Breedte: .....592 mm
Afmetingen (HxBxD): ..... 51 x 592 x 522 mm
Afmetingen inclusief verpakking hxbxd: ..... 126 x 753 x 603 mm
Nettogewicht: ..... 10.2 kg
Brutogewicht: ..... 12.4 kg
Restwarmte indicator: .....Apart
Positie bedieningspaneel: ..... Voor
Materiaal vangschaal: ..... Glaskeramisch
Kleur oppervlak: .....Zwart
Lengte elektriciteitssnoer: ..... 110.0 cm
EAN-code: 4242003715994
Spanning: .....220-240 V
Frequentie: ..... 50; 60 Hz

4 242003 715994

SIEMENS

iQ500, Inductiekookplaat, 60 cm, Zwart, opbouwmontage zonder rand
EE631BPB1E

Uitrusting

Flexibiliteit kookzones
- 1 combiZone
- : gebruik groter kookgerei door twee kookzones te verbinden tot één grote zone
- 60 cm: ruimte voor 4 potten of pannen.
- Kookzone linksvoor: 180 mm, 1.8 kW (max. vermogen 3.1 kW)
- Kookzone linksachter: 180 mm, 1.8 kW (max. vermogen 3.1 kW)
- Kookzone rechtsvoor: 210 mm, 2.2 kW (max. vermogen 3.7 kW)
- Kookzone rechtsachter: 145 mm , 1.4 kW (max. vermogen 2.2 kW)

Design
- Facet voor

Tijdsbesparing en efficiency
- powerBoost-functie voor alle inductiekookzones
- : kook water sneller dankzij 50% meer energie dan op de hoogste stand.
- quickStart functie: bij het aanzetten selecteert de kookplaat automatisch de kookzone met kookgerei in (geplaatst in uit-modus).
- reStart functie: hersteld alle vorige instellingen door de kookplaat binnen 4 seconden weer in te schakelen.
- quick Stop: schakel een kookzone snel uit met één druk op de knop.

Gebruiksgemak
- touchControl bediening : eenvoudige bediening met +/- knoppen.
- 17 Vermogensstanden: past de warmte nauwkeurig aan met 17 vermogensstanden (9 hoofdstanden en 8 tussenstanden)
- Timer met uitschakelfunctie voor alle kookzones: schakelt de kookzone uit aan het einde van de ingestelde tijd (bijv. voor gekookte eieren).
- kookwekker : een alarm aan het einde van de ingestelde tijd (bijv. voor pasta).

Veiligheid
- 2-Voudige restwarmte-aanduiding: geeft aan welke kookzones nog warm zijn.
- Kinderbeveiliging: voorkomt activering van de kookplaat
- Hoofdschakelaar: schakelt alle kookzones uit met een druk op de knop
- Veiligheidsuitschakeling: om veiligheidsredenen stopt het verwarmen na een vooraf ingestelde tijd zonder interactie (aanpasbaar)

Installatie
- Afmetingen (bxdxh mm): 592 x 522 x 51
- Inbouwmaten (hxbxd mm) : 51 x 560 x (490 - 500)
- Minimale werkbladdikte: 16 mm
- Aansluitwaarde: 4.6 kW
- powerManagement functie: beperk het maximale vermogen indien nodig (afhankelijk van de zekering van de elektrische installatie).
- Aansluitsnoer: 1.1 m, Aansluitsnoer meegeleverd

SIEMENS

iQ500, Inductiekookplaat, 60 cm, Zwart, opbouwmontage zonder rand
EE631BPB1E

Maatschetsen

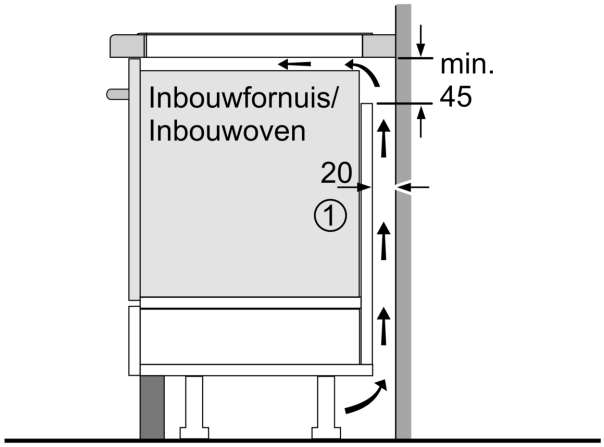

1
Er moet voor een ventilatiespleet worden gezorgd.

Afmetingen in mm

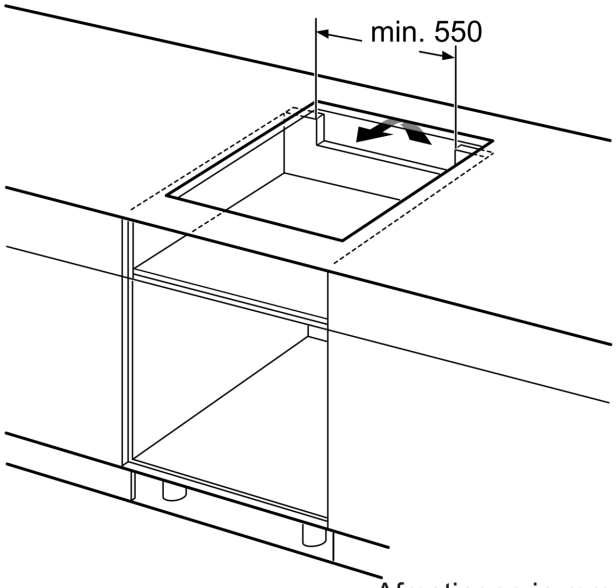

Afmetingen in mm

Afmeting in mm

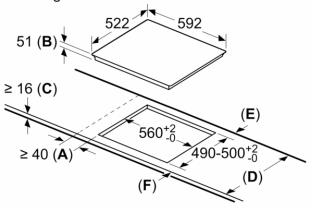

A: Minimum afstand van de kookplaatuitsparing tot de wand.
B: Inbouwdiepte
C: De speling tussen het oppervlak van het werkblad en de bovenkant van de voorkant van de oven moet 30 mm zijn. Raadpleeg de ruimtevereisten voor de oven.

Het werkblad waarin de kookplaat wordt geïnstalleerd moet bestand zijn tegen belastingen van ca. 60 kg; indien nodig moeten geschikte steunconstructies worden gebruikt.

D	E	F
585-600	50	≥ 35
> 600	≥ 50	≥ 50

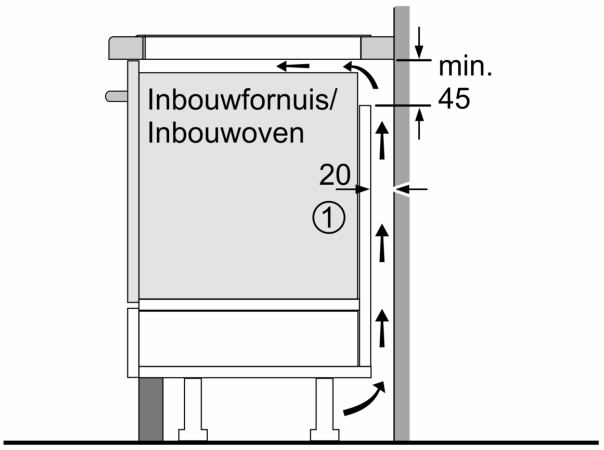

1
Er moet voor een ventilatiespleet worden gezorgd.

Afmetingen in mm

SIEMENS

Maatschetsen

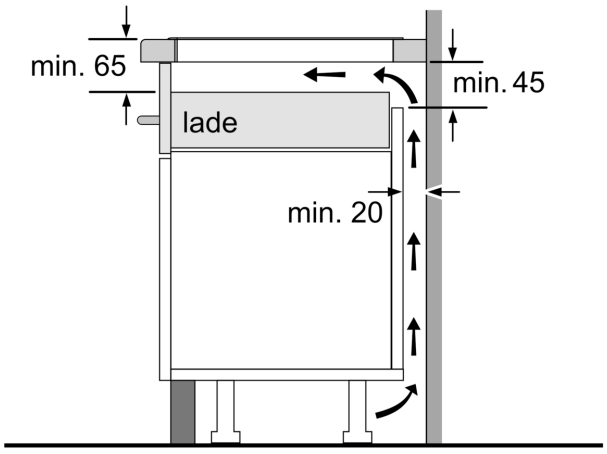

Afmetingen in mm