SIEMENS

iQ500, Inductiekookplaat, 80 cm, Zwart, opbouwmontage zonder rand
ED851HWB1M

HZ32WA00	Draadloze bluethooth thermometer
HZ390090	Wok 3-delig set
HZ9ES100 :	
HZ9FE280	gietijzeren braadpan Ø 18 / 28 cm
HZ9SE030	3-delige pannenset
HZ9SE040	4 pieces set
HZ9SE060	6 pieces set

De moderne combiInductie kookplaat - voor eindeloze mogelijkheden d.m.v. Home Connect

- ✓ combiZone: combineer probleemloos twee inductiezones voor grote pannen.
- ✓ touchSlider: controle over het vermogensniveau met een aanraking van je vinger.
- ✓ Home Connect: met de app voor Android en iOS heb je altijd en overal controle over je kookplaat.
- ✓ Intelligent hood automatic: kookplaat en afzuigkap werken samen voor extra gemak.
- ✓ Favorieten knop: pas je kookplaat aan naar jouw voorkeuren.

Productnaam/ Productfamilie: ..... kookplaat glaskeramiek
Inbouw/vrijstaand: ..... Inbouw
Type: ..... Elektrisch
Aantal kookzones: 5
Inbouwafmetingen (hxbxd): ..... 51 x 750-750 x 490-500 mm
Breedte: .....802 mm
Afmetingen (hxbxd): ..... 51x802x522 mm
Afmetingen inclusief verpakking (hxbxd): .....130 x 950 x 600 mm
Nettogewicht: ..... 13.8 kg
Brutogewicht: ..... 16.7 kg
Restwarmte indicator: .....Ja
Positie bedieningspaneel: ..... Voor
Materiaal vangschaal: ..... Glaskeramisch
Kleur oppervlak: .....Zwart
Lengte elektriciteitssnoer: ..... 110.0 cm
EAN-code: 4242003935200
Spanning: .....220-240 V
Frequentie: ..... 50; 60 Hz

4 242003 935200

SIEMENS

iQ500, Inductiekookplaat, 80 cm, Zwart, opbouwmontage zonder rand
ED851HWB1M

Flexibiliteit kookzones
- 1 combiZone
- : gebruik groter kookgerei door twee kookzones te verbinden tot één grote zone
- 80 cm: ruimte voor 5 potten of pannen.
- Kookzone linksvoor: 180 mm, 2 kW (max. vermogen 3.1 kW)
- Kookzone linksachter: 145 mm, 1.6 kW (max. vermogen 2.2 kW)
- Kookzone midden: 240 mm, 2.5 kW (max. vermogen 3.7 kW)
- Kookzone rechtsvoor: 190 mm, 210 mm, 2.5 kW (max. vermogen 3.7 kW)
- Kookzone rechtsachter: 190 mm, 210 mm , 2.5 kW (max. vermogen 3.7 kW)

Design
- U-facet design

Tijdsbesparing en efficiency
- powerBoost-functie voor alle inductiekookzones
- : kook water sneller dankzij 50% meer energie dan op de hoogste stand.
- via HC app/MyButton: verwarmt pannen sneller dan op de hoogste stand en beschermt tegelijkertijd de pancoating.
- quickStart-functie: bij het aanzetten selecteert de kookplaat automatisch de kookzone met kookgerei in (geplaatst in uit-modus).
- reStart functie: hersteld alle vorige instellingen door de kookplaat binnen 4 seconden weer in te schakelen.

Connectiviteit
- Home Connect: op afstand monitoren en aanpassen van de instellingen met de Home Connect-app: controleer of de kookplaat is uitgeschakeld ook als je niet thuis bent, en vind recepten of extra functies in de Home Connect-app.
- cookConnect: bedienen van een cookConnect geschikte afzuigkap: activeert automatisch de afzuigkap tijdens het koken, dankzij de wifi-verbinding van kookplaat en geschikte afzuigkap.
- Favorietenknop: direct toegang tot favoriete functies met een configureerbare knop (beschikbaar met aangesloten Home Connect account)
- ja: Afzuigkap past automatisch de ventilatiesnelheid aan dankzij de kookplaat die continu kookgegevens doorgeeft (met bijpassende afzuigkap en aangesloten Home Connect account)
- Smart home trigger, via Favorieten-knop (beschikbaar met aangesloten Home Connect account): open het slimme universum van uw kookplaat (partnerservice vereist)
- Updatebaar apparaat (beschikbaar met aangesloten Home Connect account): houd het toestel altijd up-to-date met de laatste stand van de software

Gebruiksgemak
- touchSlider
- 17 Vermogensstanden: past de warmte nauwkeurig aan met 17 vermogensstanden (9 hoofdstanden en 8 tussenstanden)
- via HC app/MyButton: houd gerechten warm op een vooraf ingesteld laag vermogen.
- Timer met uitschakelfunctie: schakelt de kookzone uit aan het einde van de ingestelde tijd (bijv. voor gekookte eieren).
- Timer met aftelfunctie (kan worden gekozen in plaats van uitschakeltimer): een alarm aan het einde van de ingestelde tijd (bijv. voor pasta).
- Geluidsvolume aanpasbaar aan persoonlijke voorkeur en behoeften

Veiligheid
- 2-Voudige restwarmte-aanduiding: geeft aan welke kookzones nog warm zijn.
- Kinderbeveiliging: voorkomt activering van de kookplaat
- Pauze-functie: pauzeer het verwarmingsproces, bijv. om de deur te openen.
- Hoofdschakelaar: schakelt alle kookzones uit met een druk op de knop
- Veiligheidsuitschakeling: om veiligheidsredenen stopt het verwarmen na een vooraf ingestelde tijd zonder interactie.

Installatie
- Afmetingen (bxdxh mm): 802 x 522 x 51
- Inbouwmaten (hxbxd mm) : 51 x 750 x (490 - 500)
- Minimale werkbladdikte: 16 mm
- Aansluitwaarde: 7.4 kW
- powerManagement functie: beperk het maximale vermogen indien nodig (afhankelijk van de zekering van de elektrische installatie).

iQ500, Inductiekookplaat, 80 cm, Zwart, opbouwmontage zonder rand
ED851HWB1M

Afmeting in mm

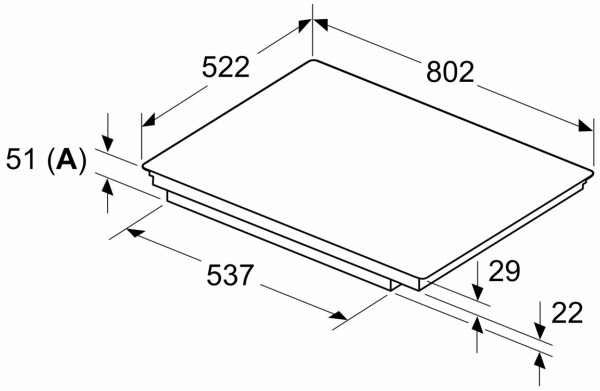

A: Inbouwdiepte

Afmeting in mm

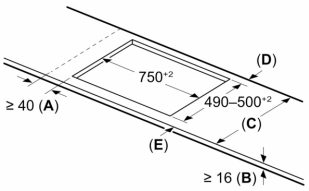

C	D	E
585–600	50	≥ 35
> 600	≥ 50	≥ 50

A: Min. afstand van de kookplaatuitsparing tot de wand

B: De ruimte tussen het oppervlak van het werkblad en de bovenkant van het front van de oven moet 30 mm zijn

Zie ruimtevereisten voor de oven

Het werkblad waarin de kookplaat wordt geïnstalleerd moet bestand zijn tegen belastingen van ca. 60 kg; gebruik indien nodig geschikte steunconstructies

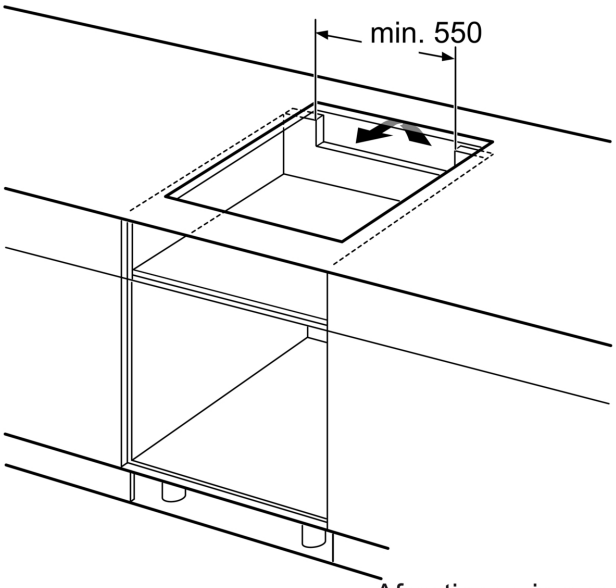

Afmetingen in mm

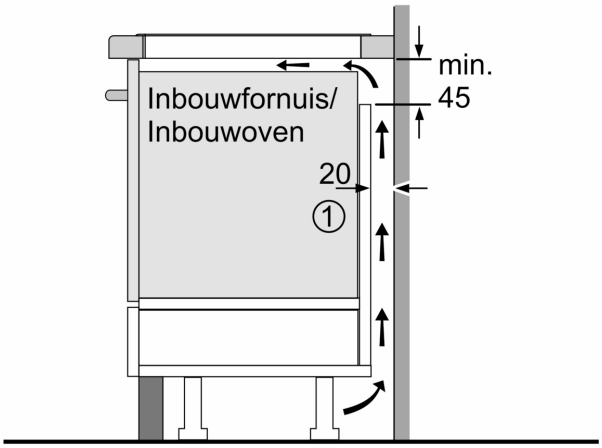

①
Er moet voor een ventilatiespleet worden gezorgd.

Afmetingen in mm

SIEMENS

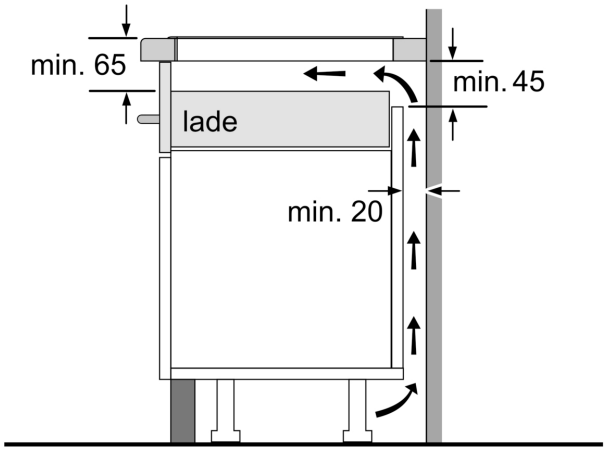

Afmetingen in mm