SIEMENS

iQ500, Inductiekookplaat, 70 cm, Zwart, opbouwmontage met rand ED777FQC5E

Optionele accessoires

HZ390090	Wok 3-delig set
HZ390230	Systeem koekenpan Ø 21cm
HZ394301	Verbindingslijst
HZ9ES100 :	
HZ9FE280	gietijzeren braadpan Ø 18 / 28 cm
HZ9SE030	3-delige pannenset
HZ9SE040	4 pieces set
HZ9SE060	6 pieces set

De moderne combiInduction kookplaat voor meer mogelijkheden bij het koken.

- ✓ combiZone: combineer probleemloos twee inductiezones voor grote pannen.
- ✓ powerMove: vooraf ingestelde kookzones met bijbehorende temperaturen.
- ✓ fryingSensor: voorkom aanbranden met een constante temperatuur in de pan.
- ✓ powerBoost: verhoogt het vermogen van een inductiezone met tot wel 50%.
- ✓ touchSlider: eenvoudig en snel bedienen met een vingeraanraking of slide-beweging.

Uitrusting

Technische Data

Productnaam/ Productfamilie: ..... kookplaat glaskeramiek
Inbouw/vrijstaand: ..... Inbouw
Type: ..... Elektrisch
Aantal kookzones: 4
Inbouwafmetingen (hxbxd): ..... 51 x 560-560 x 490-500 mm
Breedte: .....710 mm
Afmetingen (HxBxD): ..... 51 x 710 x 520 mm
Afmetingen inclusief verpakking hxbxd: ..... 126 x 953 x 608 mm
Nettogewicht: ..... 12.0 kg
Brutogewicht: ..... 14.8 kg
Restwarmte indicator: .....Apart
Positie bedieningspaneel: ..... Voor
Materiaal vangschaal: ..... Glaskeramisch
Kleur oppervlak: .....Zwart
Lengte elektriciteitssnoer: ..... 110.0 cm
EAN-code: 4242003828069
Spanning: .....220-240 V
Frequentie: ..... 50; 60 Hz

4 242003 828069

SIEMENS

iQ500, Inductiekookplaat, 70 cm, Zwart, opbouwmontage met rand ED777FQC5E

Uitrusting

Prestaties en verbruik:
- 4 Elektronisch geregelde inductiekookzones
- 2 combiZones
- Inductiekookzones:
- 1 x380 mm x 210 mm, 3.6 kW of 2 x 210 mm, 190 mm, 2.2 kW (max. Powerboost 3.7 kW);
- 1 x380 mm x 210 mm, 3.6 kW of 2 x 190 mm, 210 mm , 2.2 kW (max. Powerboost 3.7 kW)
- 17 Vermogensstanden

Design:
- studioLine Deep Black Edition design, blackSteel

Snelheid:
- powerBoost-functie voor alle inductiekookzones
- powerMove (2 standen), powerMove
- Panherkenning (automatische aanpassing van de kookzone aan de pan)
- quickStart functie
- reStart functie

Algemene informatie:
- fryingSensor met 4 temperatuurstanden en 9 automatische programma's

Comfort/Zekerheid:
- touchSlider bediening
- Digitaal led-display met kookstanden, rood
- Timer met uitschakelfunctie voor alle kookzones, kookwekker

Comfort / Zekerheid:
- 2-Voudige restwarmte-aanduiding
- Hoofdschakelaar
- Weergave energieverbruik

Technische data:
- Afmetingen: (bxd) 71 cm x 52 cm
- Inbouwmaten (hxbxd):
- 5.1 cm x 56.0 cm x 49.0 cm - 50.0 cm
- Minimale werkbladdikte: 16 mm
- Aansluitwaarde: 7.4 kW
- Aansluitsnoer 110 cm

SIEMENS

iQ500, Inductiekookplaat, 70 cm, Zwart, opbouwmontage met rand
ED777FQC5E

Maatschetsen

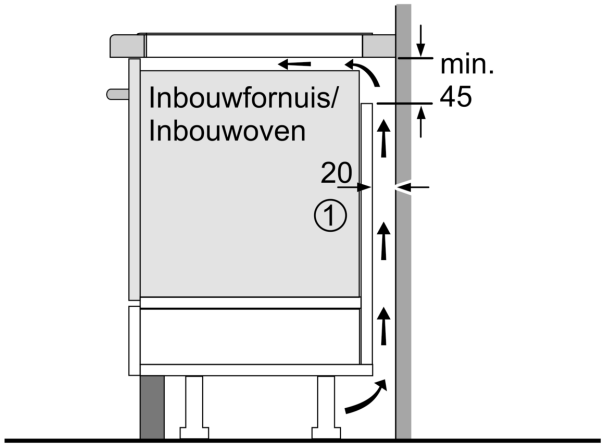

①
Er moet voor een ventilatiespleet worden gezorgd.

Afmetingen in mm

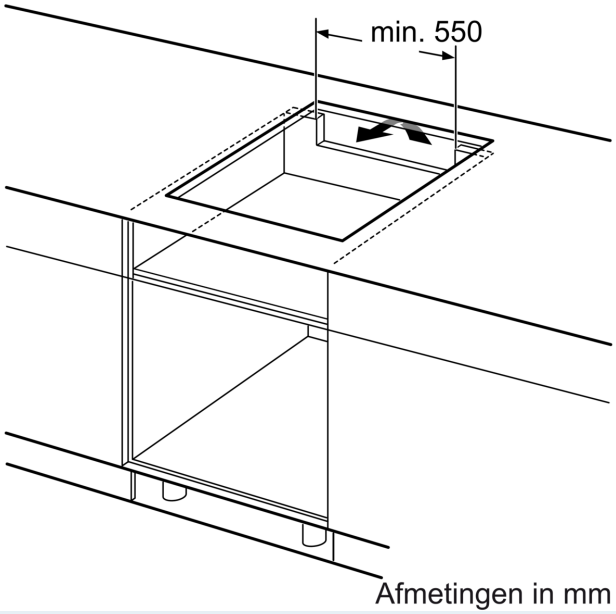

Afmetingen in mm

Afmeting in mm

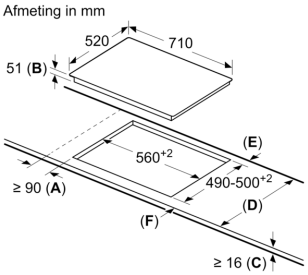

A: Minimum afstand van de fornuisuitsparing tot de wand.
B: Inbouwdiepte
C: De vrije ruimte tussen het oppervlak van het werkblad en de bovenkant van het front van de oven moet 30 mm bedragen. Raadpleeg de ruimtevereisten voor de oven.

Het werkblad waarin het fornuis moet worden geïnstalleerd moet bestand zijn tegen belastingen van ca. 60 kg; er moeten geschikte steunconstructies worden gebruikt indien nodig.

D	E	F
585-600	50	≥ 35
> 600	≥ 50	≥ 50

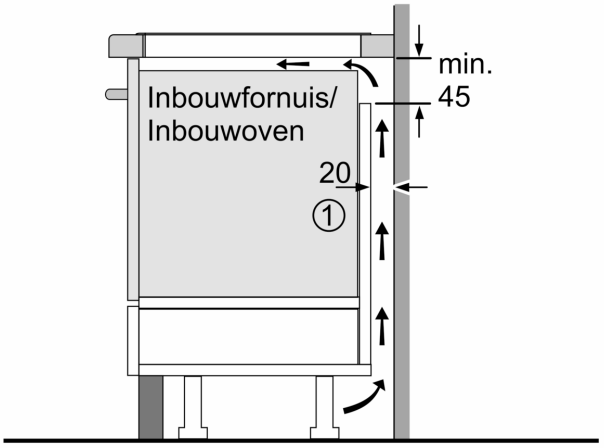

①
Er moet voor een ventilatiespleet worden gezorgd.

Afmetingen in mm

SIEMENS

Maatschetsen

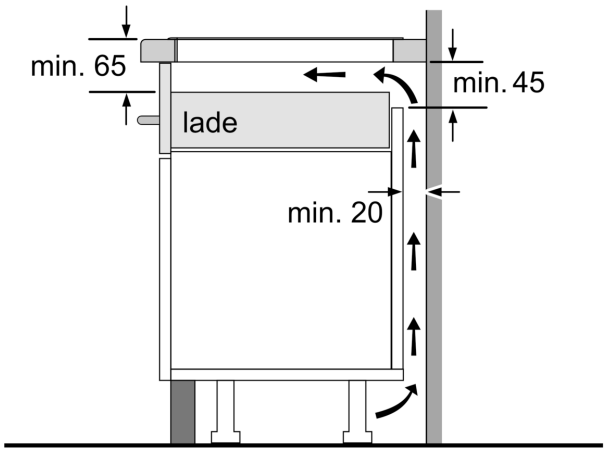

Afmetingen in mm