SIEMENS

iQ500, Compacte magnetron met stoom, 60 x 45 cm, Inox
CP565AGS0

Toebehoren

1 x rooster, 1 x Glazen braadslede

Optionele accessoires

HZ915003 Glazen braadpan

45 cm hoge combi-magnetron met 100% stoom en hetelucht voor het bereiden van smaakvolle gerechten in een korte tijd.

- ✓ Snel voorverwarmen: voor een sneller bereik van de gewenste baktemperatuur.
- ✓ cookControl30: automatische programma's zorgen voor de beste resultaten.
- ✓ Intuïtieve bediening dankzij de verlichte knop.
- ✓ Hetelucht: optimale bakresultaten dankzij ideale warmteverdeling.

Uitrusting

Technische Data

Type magnetron: ..... Magnetron
Soort besturing: ..... Elektronisch
Afmetingen (HxBxD): ..... 455 x 594 x 545 mm
Afmetingen binnenruimte hxbxd: .....236.0 x 432.0 x 350 mm
Lengte elektriciteitssnoer: ..... 150.0 cm
Nettogewicht: ..... 35.1 kg
Brutogewicht: ..... 38.8 kg
EAN-code: 4242003803912
Max. magnetronvermogen: .....1000 W
Aansluitvermogen: .....3100 W
Minimale smeltveiligheid: ..... 16 A
Spanning: .....220-240 V
Frequentie: ..... 50 Hz
Type stekker: .....Schuko-/Gardy. met aarding
Meegeleverde toebehoren: ..... 1 x rooster, 1 x Glazen braadslede

4 242003 803912

SIEMENS

iQ500, Compacte magnetron met stoom, 60 x 45 cm, Inox
CP565AGS0

Uitrusting

Verwarmingssystemen en functies:
- Compacte magnetron met stoom+hetelucht met de verwarmingssystemen: magnetron, Stoom, Hetelucht, Circulatiegrill, Grootvlakgrill
- Max. vermogen: 1000 W | 5 magnetronstanden (90 W, 180 W, 360 W, 600 W)
- Grill 2 kW
- Grill met magnetronstanden 90 W, 180 W, 360 W, 600 W te combineren
- Alle verwarmingsfuncties zijn apart of in combinatie met elkaar te gebruiken
- 4 ontdooi-en 26 kookprogramma's
- 3 stoomstanden
- Externe stoomopwekking
- cookControl, 30
- Snel voorverwarmen

Design:

Comfort:
- Inhoud: 36 liter
- Inhoud waterreservoir: 0.8 liter
- Automatische watertankherkenning
- Lcd-display
- lightControl: intuïtieve draaiknoppen met verlichting
- Temperatuurregeling van 40 °C tot 230 °C
- Elektronische klok
- Ledverlichting
- Klapdeur
- Deurcontact schakelaar
- Kinderbeveiliging Start/Stop-toets
- Geforceerde koeling met naventilatie

Reiniging:
- Roestvrijstalen ventilator
- Katalytische achterwand
- Ontkalkingsprogramma
- Reinigingsprogramma voor de waterleiding

Toebehoren:
- Stoomschaal
- rooster Glazen braadslede

Technische specificaties:
- Inbouwmaten (hxbxd):
- 450 - 452 x 560 - 568 x 550 mm
- Afmetingen (hxbxd):
- 455 x 594 x 545 mm
- Lengte aansluitsnoer: 1,5 m
- Aansluitwaarde: 3,1 kW
- Nominale spanning: 220 - 240 V
- Voor inbouw in een hoge kast
- Voor afmetingen en inbouwmaten van dit apparaat aub de maatschetsen aanhouden

SIEMENS

iQ500, Compacte magnetron met stoom, 60 x 45 cm, Inox
CP565AGS0

Maatschetsen

Afmeting in mm

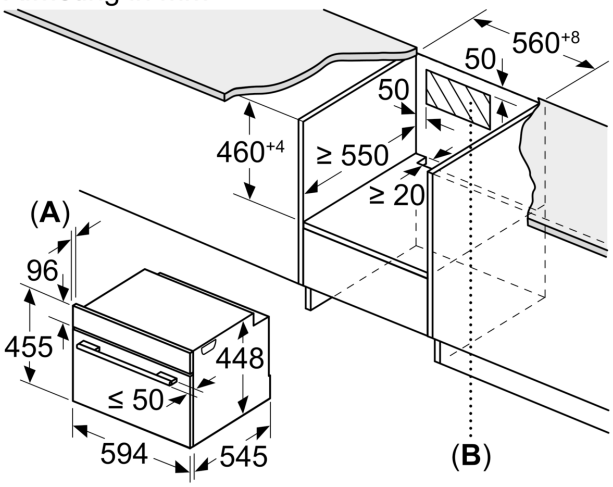

A: 19,5
B: Ruimte voor apparaataansluiting 400 x 200

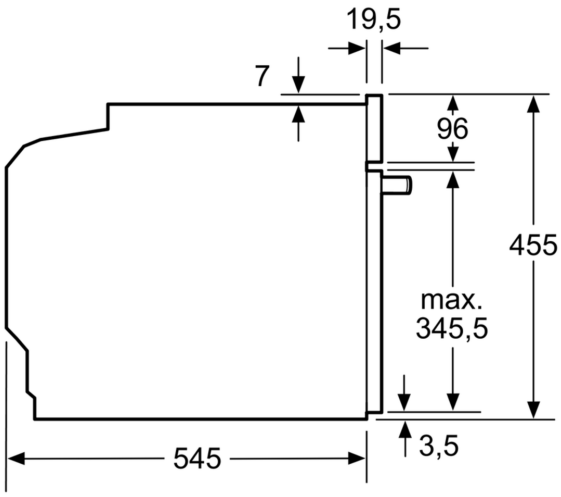

Afmeting in mm

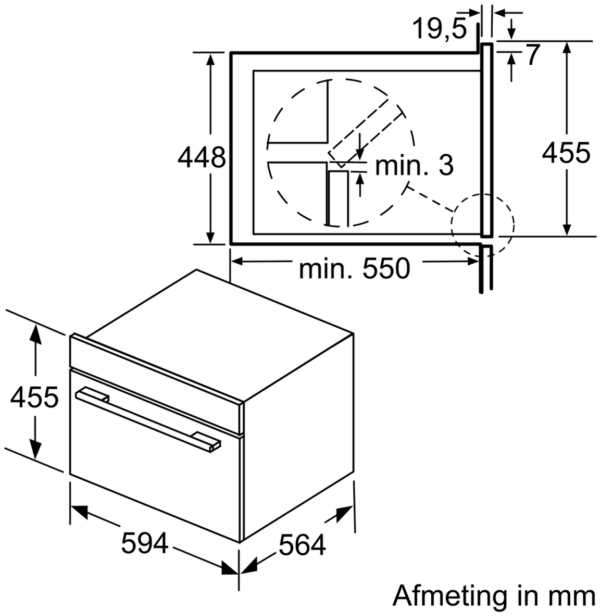

Afmeting in mm

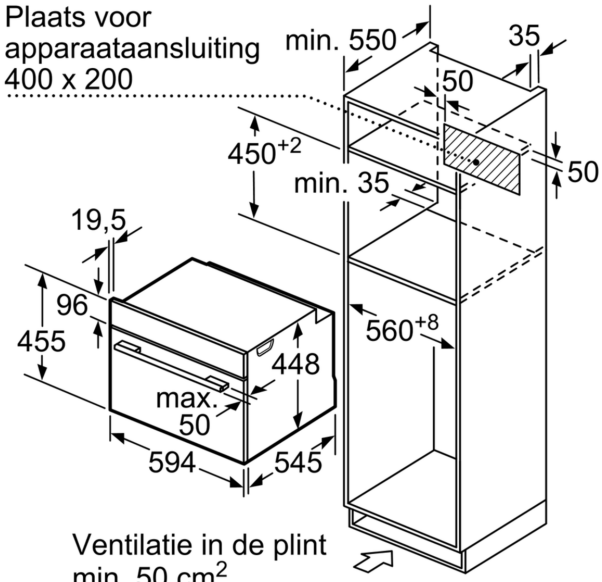

Afmeting in mm