Serie 8, Compacte bakoven met magnetron, 60 x 45 cm, Zwart CMG7761B1

De compacte bakoven met magnetron met digitale bedieningsring en TFT-touchdisplay: hiermee bereikt u zeer snel perfecte bak- en braadresultaten. Home Connect voor bediening via de App.

- **Digital Control Ring**: de eenvoudige en innovatieve manier om oveninstellingen te selecteren.
- **TFT-Touchdisplay Plus**: bediening met een innovatieve digitale bedieningsring en vergroot TFT-Touchscreen
- **Automatic Switch-off**: het kookproces stopt automatisch zodra het gerecht klaar is.
- **Oven Assistent met spraakbesturing**: kies eenvoudig het juiste programma.
- **Pyrolytische zelfreiniging**: minder schoonmaakwerk dankzij automatische zelfreiniging.

Toebehoren

1 x Combi rooster, 1 x Universele braadslede, 1 x Air Fry bakplaat

Optionele accessoires

HEZG0AS00	Aansluitkabel voor ovens 3m.
HEZ629070	Air Fry & grill plaat, antraciet
HEZ631070	Bakplaat, geëmailleerd
HEZ632070	Bakplaat pyrolysebestendig
HEZ636000	Glazen braadslede
HEZ660050	decorstrip zwart (bedekt onderkant oven)
HEZ660060	decorstrip zwart 2x strips (bedekt onder
HEZ664000	Bak- en Braadrooster voor stoomovens

Technische Data

Type magnetron: ..... Magnetron met bakoven
Soort besturing: ..... Elektronisch
Afmetingen apparaat (hxbxd): .....455x594x548 mm
Afmetingen binnenruimte hxbxd: ..... 237.0 x 480 x 392.0 mm
Lengte elektriciteitssnoer: .....150 cm
Nettogewicht: .....34.9 kg
Brutogewicht: .....38.1 kg
EAN-code: 4242005326020
Max. magnetronvermogen: .....900 W
Aansluitvermogen: .....3600 W
Minimale smeltveiligheid: ..... 16 A
Spanning: .....220-240 V
Frequentie: .....60; 50 Hz
Type stekker: .Normale stekker, 2-polig (Schuko-/Gardy. met aarding stekker wordt standaard meegeleverd)
Meegeleverde toebehoren: ..... 1 x Combi rooster, 1 x Universele braadslede, 1 x Air Fry bakplaat

4 242005 326020

Serie 8, Compacte bakoven met magnetron, 60 x 45 cm, Zwart
CMG7761B1

De compacte bakoven met magnetron met digitale bedieningsring en TFT-touchdisplay: hiermee bereikt u zeer snel perfecte bak- en braadresultaten. Home Connect voor bediening via de App.

Verwarmingssystemen en functies:

- Compacte bakoven met magnetron met 20 verwarmingssystemen: 4D hetelucht, Boven- en onderwarmte, Infra-circulatiegrill, Grootvlakgrill, Kleinvlakgrill, Pizzastand, Onderwarmte, Langzaam garen, Ontdooien, Voorverwarmen borden, Warmhouden, Milde hetelucht, Boven- en onderwarmte Grill, Air Fry, magnetron, 4D hetelucht + magnetron, Boven-/onderwarmte + magnetron, grill + magnetron, halve breedte grill + magnetron, hetelucht grillen + magnetron
- Temperatuurregeling van 30 °C - 300 °C
- Max. vermogen: 900 W | 5 Vermogensinstellingen magnetron (90W, 180W, 360W, 600W, boost) met inverter techniek
- Intelligente Inverter technologie: het max. vermogen wordt tot 600 Watt gereguleerd bij langdurig gebruik
- Snel voorverwarmen

Comfort:

- Inhoud: 45 liter
- TFT-Touchdisplay Plus (65 mm x 65 mm)
- Touch Control bediening
- Digitale bedieningsring
- Air Fry-functie
- Crisp-functie
- Ondersteunend systeem voor perfecte kookresultaten: Assist-functie
- Elektronische klok
- Ledverlichting, uitschakelbaar
- Temperatuurvoorstel, Controle van de actuele oventemperatuur, Opwarmingsindicatie
- Klapdeur
- Ovendeur met Soft Open en Soft Close, Klapdeur met Soft Close
- Home Connect
- Verwarmingsmethoden alleen via Home Connect-app: laten rusten, voorverwarmen
- Cooking Assistant

veiligheid/ zekerheid:

- Geforceerde koeling met naventilatie
- Lage deurtemperatuur tijdens het bakken
- 4 ST glazen CoolTouch deur
- Deurcontact schakelaar
- Elektronische deurvergrendeling
- Kinderbeveiliging
- Restwarmte-aanduiding
- Start/Stop-toets

Reiniging:

- Pyrolytische zelfreiniging

Design:

- Ovenruimte: geëmailleerd

Inhangroosters / uittreksysteem:

- Aantal inschuifhoogten: 3 ST

Toebehoren:

- Combi rooster
- universele bakplaat
- Air Fry bakplaat

Technische specificaties:

- Raadpleeg de inbouwmaten in de installatietekening voor precieze instructies.
- Inbouwmaten (hxbxd):
- 450 - 455 x 560 - 568 x 550 mm
- Afmetingen (hxbxd):
- 455 x 594 x 548 mm
- We raden u aan om complementaire producten te kiezen binnenn SER8, om een optimale design combinatie te garanderen van uw inbouwapparatuur.

Technische data:

- Lengte aansluitsnoer: 150 cm
- Aansluitwaarde: 3,6 kW
- Nominale spanning: 220 - 240 V

Serie 8, Compacte bakoven met magnetron, 60 x 45 cm, Zwart
CMG7761B1

Afmeting in mm

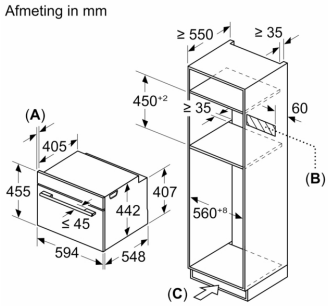

A: 19,5 mm

B: Ruimte voor apparaataansluiting 320 x 115 mm

C: Ventilatie in de plint ≥ 200 cm²

Inbouw van twee apparaten boven elkaar

Luchtverversing

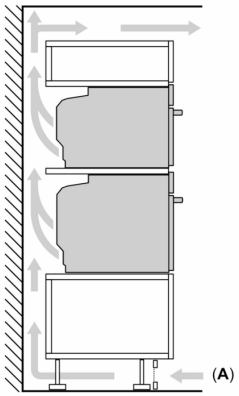

A: Luchtinvoeropening ≥ 200 cm²

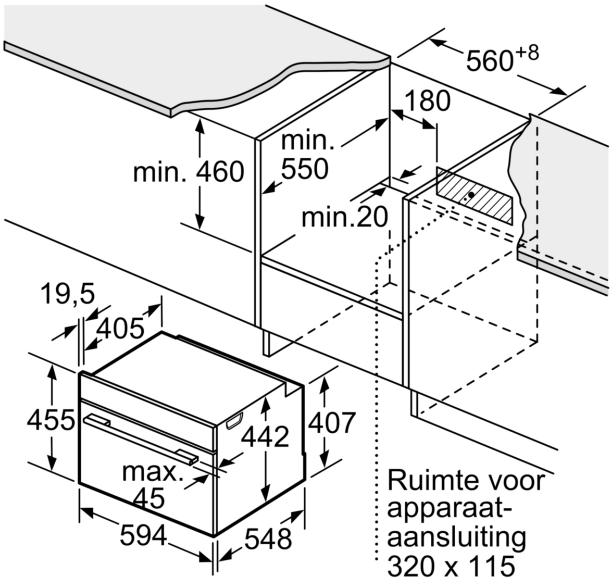

Afmeting in mm

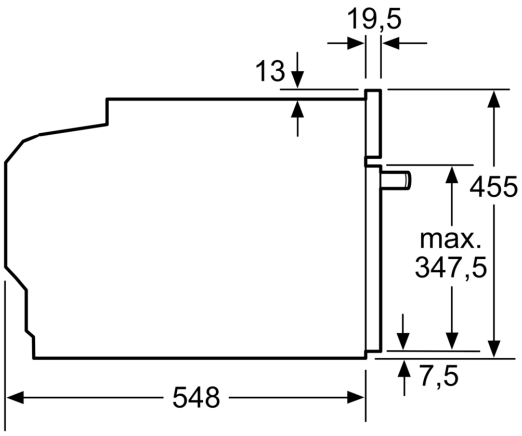

Afmeting in mm

Inbouw met één kookzone.

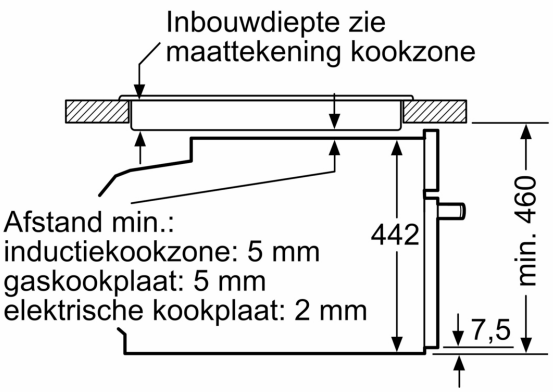

Afmeting in mm

Wordt het compacte apparaat onder een kookzone ingebouwd, dan moet rekening gehouden worden met de volgende werkbladdikte (eventueel incl. onderconstructie).

Kookzone-type	**min. werkbladdikte**	
	opgebouwd	vlak
Inductiekookzone	42 mm	43 mm
Volledige oppervlak-inductiekookzone	52 mm	53 mm
gaskookplaat	32 mm	43 mm
elektrische kookplaat	32 mm	35 mm