Serie 2, Inbouwmagnetron, Zwart
BFL523MB4

De inbouwmagnetron voor een 38 cm nis: voor het extra snel ontdooien, opwarmen en bereiden van gerechten.

- **Auto Pilot7**: ieder gerecht is een gegarandeerd succes dankzij 7 automatische programma's.
- **Bediening met rood led-display**: gemakkelijk in gebruik dankzij de handige draaiknop.
- **LED Light**: perfecte verlichting van ovengerechten.
- **Zijwaarts openende deur**: op welke hoogte je de magnetron ook plaatst, je komt altijd makkelijk bij je gerecht.
- **Cleaning Assistance**: het schoonmaakprogramma neemt jou het werk uit handen, perfect om de magnetron tussendoor snel even te reinigen.

Technische Data

Type magnetron: ..... Alleen magnetron
Soort besturing: ..... Elektronisch
Afmetingen apparaat (hxbxd): .....382x495x335 mm
Afmetingen binnenruimte hxbxd: ..... 180 x 280 x 300 mm
Lengte elektriciteitssnoer: .....130 cm
Nettogewicht: .....15.0 kg
Brutogewicht: .....16.6 kg
EAN-code: 4242005530922
Max. magnetronvermogen: .....800 W
Aansluitvermogen: .....1270 W
Minimale smeltveiligheid: ..... 10 A
Spanning: .....220-230 V
Frequentie: ..... 50 Hz
Type stekker: .Normale stekker, 2-polig (Schuko-/Gardy. met aarding stekker wordt standaard meegeleverd)

4 242005 530922

Serie 2, Inbouwmagnetron, Zwart
BFL523MB4

De inbouwmagnetron voor een 38 cm nis: voor het extra snel ontdooien, opwarmen en bereiden van gerechten.

Verwarmingssystemen en functies:

- Max. vermogen: 800 W | 5 magnetronstanden (90 W, 180 W, 360 W, 600 W, 800 W)
- 4 Ontdooi- en 3 kookprogramma's in de magnetronfunctie

Design:

- Tiptoets voor openen deur

Comfort:

- Inhoud: 20 liter
- Led-display
- Sensitieve druktoetsen, Bediening met draaiknoppen
- Elektronische klok
- Gebruiksvriendelijke elektronica: bijzonder eenvoudig te bedienen
- Auto Pilot, 7
- Ledverlichting
- QuickStart : druk gedurende 30 seconden op maximaal magnetronvermogen
- Favoriet knop voor persoonlijke instellingen (1 instelling)
- Linksdraaiende deur
- Glazen draaiplateau Ø 27 cm

Reiniging:

- Binnenruimte: grijs gelakt

veiligheid/ zekerheid:

- Deurcontact schakelaar
- Kinderbeveiliging
- Geforceerde koeling met naventilatie

Technische specificaties:

- Afmetingen (hxbxd):
- 382 x 495 x 335 mm
- Inbouwmaten (hxbxd):
- 362 - 365 x 460 - 468 x 320 mm
- Lengte aansluitsnoer: 130 cm
- Aansluitwaarde: 1,27 kW
- Nominale spanning: 220 - 230 V
- Voor inbouw in een 50 cm brede bovenkast van minimaal 30 cm diep
- Raadpleeg de inbouwmaten in de installatietekening voor precieze instructies.

Serie 2, Inbouwmagnetron, Zwart
BFL523MB4

Afmeting in mm
Montage van een 20 l magnetron in een wandkast

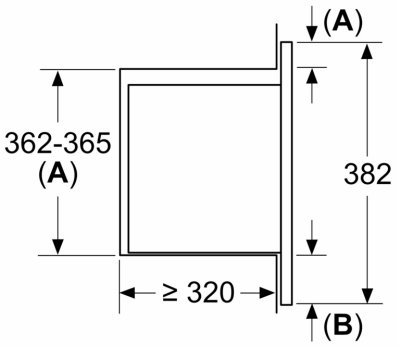

A: Overstek boven:
Nis 362: 6 mm
Nis 365: 3 mm
B: Overstek onder: 14 mm

Afmeting in mm

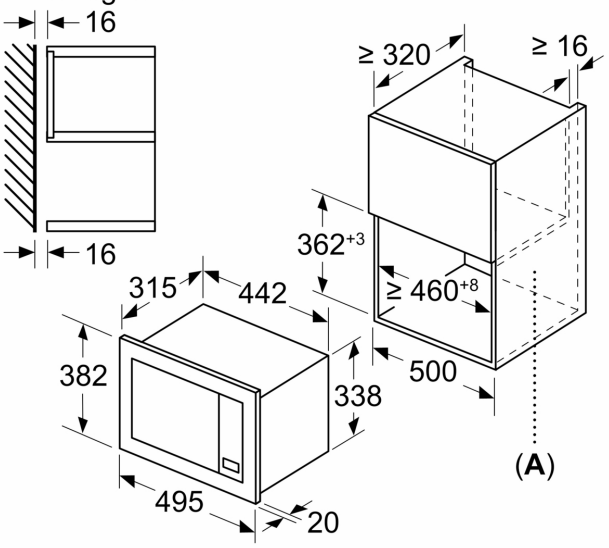

A: Achterwand open