iQ500, Wanddampkap, 80 cm, , , Matzwart
LC87KCNB5

studioLine

- ✓ iQdrive Motor: de stille, krachtige motor zorgt voor een efficiënte afvoer van kookdamp en geur.
- ✓ Intelligent Hood Automatic: dampkap en kookplaat werken samen.
- ✓ Adjustable LED: regelbare LED-verlichting om de lichtsterte en kleurtemperatuur aan te passen.
- ✓ cookConnect: gebruik de kookplaat om het vermogen en de verlichting van de dampkap te regelen.
- ✓ voiceControl: bedien de dampkap-functies en verlichting met jouw stem.

Optionele toebehoren

LZ10GXK61	Schachtverlenging 1000 mm
LZ10GXL61	Schachtverlenging 1500 mm
LZ11KKB16	CleanAir Plus koolfilter (vervanging)
LZ11KKS6	Regenereerbaar recirculatieset
LZ11KKV17	Regenereerbaar recirculatieset
LZ31XXE11 :	
LZ31XXH12 :	

Kenmerken

Technische gegevens

Kleur schoorsteen: ..... zwart
Uitvoering: ..... Wall-mounted
Lengte elektriciteitssnoer: ..... 130 cm
Hoogte luchtafvoerbuis min/max: ..... 445-660/480-695 mm
Hoogte: ..... 320 mm
Minimum afstand boven een elektrische kookplaat: .....450 mm
Minimum afstand boven een gaskookplaat: .....650 mm
Nettogewicht: ..... 15.9 kg
Soort besturing: ..... Elektronisch
Instelling afzuigvermogen: .....3 standen + 1 intensief
Maximale luchtafvoer bij luchtafvoer: ..... 431 m³/h
Maximale luchtcirculatie intensiefstand: .....692 m³/h
Max. afzuigcapaciteit in normaalstand bij recirculatie (m³/h): 438 m³/h
Afzuigcapaciteit intensiefstand: ..... 768 m³/h
Maximum Air flow: ..... 431 m³/h
Aantal lampen: 2
Geluidsniveau: .....56 dB(A) re 1pW
Diameter luchtafvoer min/max: ..... 150 mm
Materiaal vetfilter: .....Aluminium wasbaar
EAN-code: 4242003992494
Aansluitvermogen: .....140 W
Minimale smeltveiligheid: ..... 10 A
Spanning: .....220-240 V
Frequentie: ..... 50; 60 Hz
Type stekker: .....Schuko/Gardy-stekker met aarding
Type installatie: ..... Wandmodel

4 242003 992494

SIEMENS

iQ500, Wanddampkap, 80 cm, , , Matzwart
LC87KCNB5

Kenmerken

Design:
- Headfree-Design
- Wandmontage
- Glasplaat: matzwart
- Geschikt voor luchtafvoer of kringloopwerking

Belangrijkste eigenschappen:
- iQdrive - Efficiënte BLDC-technologie
- 2, LED, 3W, with instelbare kleurtemperatuur
- softLight : de verlichtingselementen gaan soepel aan en uit.
- Dimfunctie : de helderheid van de verlichtingselementen kan worden aangepast.
- Kleurtemperatuur: 3500 K
- Verlichting intensiteit: 502 lux
- 2 opvangzones: voorkant en onderkant
- 2 metalen vetfilter(s)

Comfortkenmerken:
- 4 vermogens, waarvan één intensiefstand
- Automatische reset van intensief naar normale instelling na 6 min

Digitale eigenschappen:
- Home Connect: bedien, controleer en stel de voorkeuren van je afzuigkap in via smartphone of tablet.
- intelligent hood automatic: de dampkap past automatisch de ventilatiesnelheid aan dankzij de kookplaat die continu kookgegevens doorgeeft (met bijpassende kookplaat en aangesloten Home Connect account)
- Voice control bijv. via Amazon Alexa (alleen in de landen waar deze service beschikbaar is)
- Ledverlichting met instelbare lichttemperatuur: Pas de lichttemperatuur aan aan je persoonlijke behoeften via de Home Connect App
- Naloop-functie: beschikbaar via de Home Connect App
- Interval-functie: beschikbaar via de Home Connect App
- De Home Connect functies kunnen uitgebreid worden dankzij de integratie van verschillende applicaties van externe partners (partnerships)

Schoonmaakcomfort:
- Grote openingshoek van de glasplaat met vergrendelfunctie voor een gemakkelijke toegankelijkheid van het filter en eenvoudige reiniging.
- Gemakkelijk te reinigen gladde oppervlakken en materialen.
- Metalen vetfilter(s) vaatwasserbestendig

Luchtafvoer:
- Volgens EN 61591 en EN/ IEC 60704-2-13 kan jouw apparaat de volgende waarden bereiken in de afzuigmodus: Snelheid 1: Afzuigcapaciteit 223 m3/h; geluidsniveau 39 dB (A) re1pW Snelheid 2: Afzuigcapaciteit 319 m3/h; geluidsniveau 48 dB (A) re1pW Snelheid 3: Afzuigcapaciteit 431 m3/h; geluidsniveau 56 dB (A) re1pW Intensive snelheid 1: Afzuigcapaciteit 768 m3/h; geluidsniveau 68 dB (A) re1pW
- Energie-efficiëntieklasse: A+*
- Gemiddeld energieverbruik: 31.7 kWu/jaar*
- Ventilator-efficiëntieklasse: A*
- Verlichting-efficiëntieklasse: A*
- Vetfilter-efficiëntieklasse: C*

Recirculatie:
- Voor recirculatiebedrijf is de Long-life Clean Air-recirculatieset (accessoire) vereist.
- Bij kringloopwerking ook zonder schouw mogelijk
- Het Long-life Clean Air geurfilter absorbeert intense geuren, zoals die van vis, evenals pollen. De levensduur kan tot 4 keer worden verlengd door het filter in de oven te regenereren
- Volgens EN 61591 and EN/ IEC 60704-2-13 kan jouw apparaat de volgende waarden bereiken in recirculatiemodus met een Clean Air plus recirculatiekit (verkrijgbaar als optioneel accessoire), voor installatie zonder schacht: Snelheid 1: Afzuigcapaciteit 218 m3/h ; geluidsniveau 47 dB (A) re1pW Snelheid 2: Afzuigcapaciteit 314 m3/h ; geluidsniveau 54 dB (A) re1pW) Snelheid 3: Afzuigcapaciteit 438 m3/h ; geluidsniveau 63 dB A) re1pW) Intensive snelheid 1: Afzuigcapaciteit 692 m3/h ; geluidsniveau 75 dB (A) re1pW)
- Volgens EN 61591 en EN/IEC 60704-2-13 kan jouw apparaat de volgende waarden bereiken in recirculatiestand met de Long-life Clean Air recirculatieset, voor installatie met schacht (beschikbaar als optioneel accessoire):
- Stand 1: afzuigcapaciteit 218 m3/h; geluidsniveau 47 dB(A) re1pW
- Stand 2: afzuigcapaciteit 317 m3/h; geluidsniveau 54 dB(A) re1pW
- Stand 3: afzuigcapaciteit 437 m3/h; geluidsniveau 62 dB(A) re1pW
- Intensieve Stand 1: afzuigcapaciteit 696 m3/h; geluidsniveau 73 dB (A) re1pW

Technische informatie en duurzaamheid:
- Geproduceerd in Duitsland op een CO2-neutrale productielocatie
- Verbruiksgegevens:
- Aansluitwaarde: 140 W
- Spanning: 220 - 240 V
- Duurzaamheid:
- Meest efficiënte blower technologie op de markt
- Beschikbaar Long-life Clean Air geurfilter met een verlengde levensduur tot 4 keer

Planning en installatie Informatie:
- Toestelafmetingen bij luchtafvoer (HxBxD): 766-981 x 790 x 433 mm
- Toestelafmetingen bij kringloopwerking (HxBxD): 800-1016 x 790 x 433 mm
- buisdiameter Ø 150 mm
- Aansluitkabel met stekker: 1.3 m
- Bij aansluiting op een bestaande afvoer kan, indien nodig, een verloopstuk van 150 mm naar 120 mm als speciaal accessoire worden besteld.
- In de afzuigmodus wordt een tegendrukklep (LZ31XXH12) aanbevolen.

SIEMENS

Kenmerken	

SIEMENS

iQ500, Wanddampkap, 80 cm, , ,
Matzwart
LC87KCNB5

Maattekeningen

Afmeting in mm

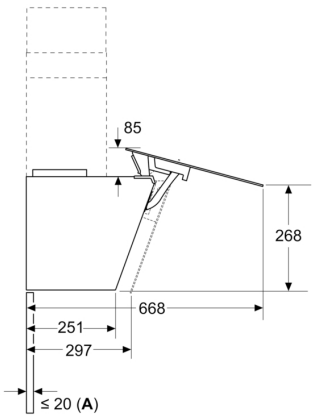

A: Max. dikte achterwand

Afmeting in mm

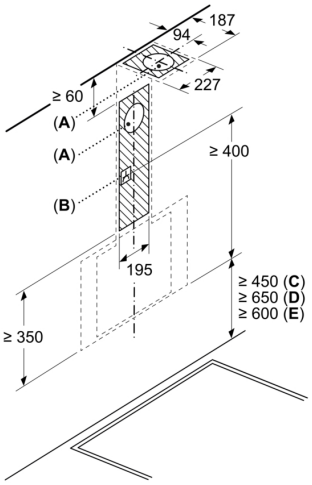

A: Luchtafvoer uitlaat
B: Stopcontact
C: Elektrisch
D: Gas - vanaf bovenrand van pandrager

E: Elektrisch - voor Australië en Nieuw-Zeeland

Afmeting in mm
Wandinstallatie met luchtkanaal

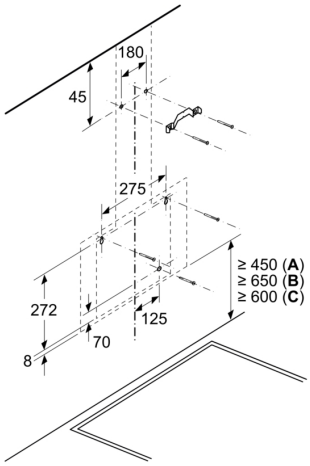

A: Elektrisch

B: Gas - vanaf bovenrand van pandrager

C: Elektrisch - voor Australië en Nieuw-Zeeland

Afmeting in mm
Apparaat in luchtafvoermodus

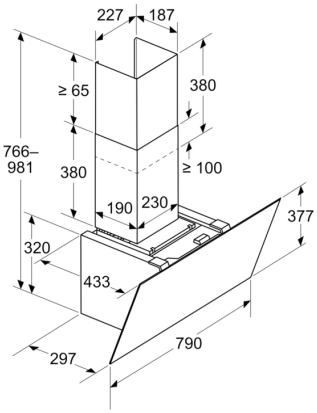

SIEMENS

Maattekeningen

Afmeting in mm
Apparaat in luchtcirculatiemodus

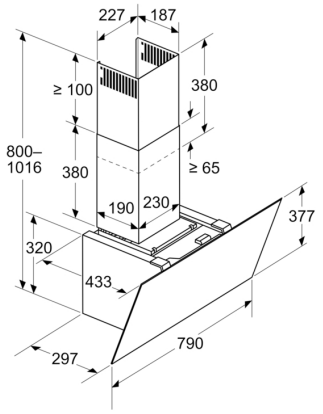

Afmeting in mm
Apparaat in luchtcirculatiemodus zonder kanaal

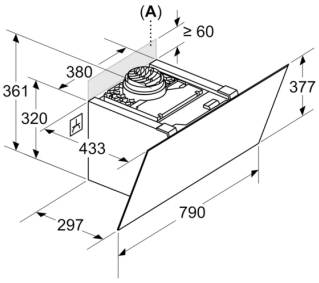

Stopcontact kan aan de zijkant of boven het apparaat worden aangebracht

A: Stopcontact uitsluitend buiten het gemarkeerde bereik