Serie 8, Multifunctionele oven met toegevoegde stoom, 60 x 60 cm, Zwart
HRG7361B1













De combi stoomoven met Digital Control Ring en TFT-touchdisplay. Assist-functie voor maaltijden: bereidt uw gerechten automatisch zodat ze knapperig en sappig worden, Home Connect voor bediening via de app.

- **Digital Control Ring**: uiterst eenvoudige en intuïtieve bediening van de oven.
- **TFT Touch Display Plus**: eenvoudig te bedienen dankzij de innovatieve Digital Control Ring en het grotere TFT-aanraakscherm.
- **Automatic Switch-off**: het kookproces stopt automatisch zodra het gerecht gaar is.
- **Oven Assistant met Voice Control**: altijd perfect het juiste programma.
- **Added Steam**: vanbuiten knapperig, binnenin lekker sappig.

Toebehoren geïntegreerd

1 x Geëmailleerd bakblik, 1 x Combi rooster, 1 x Universele braadslede, 1 x Air Fry bakplaat

Optionele toebehoren

HEZ32WA00	Draadloze bluetooth kerntemperatuurmeter
HEZ538000	1-voudige Clip telescooprails
HEZ629070	Air Fry & grill plaat, antraciet
HEZ631070	Bakplaat, geëmailleerd
HEZ634000 :	
HEZ635001	Air Fry & Grillset
HEZ638000	1-voudige Clip telescooprails
HEZ660060	decorstrip zwart 2x strips (bedekt onder
HEZ664000	Bak- en Braadrooster voor stoomovens

Technische gegevens

Inbouw/vrijstaand: ..... Inbouw
Geïntegreerde reiniging: ..... CleanCoating, Cleaning assistance (hydrolyse reinigingssyteem)
Inbouwafmetingen (hxbxd)): ..... 585-595 x 560-568 x 550 mm
Afmetingen van het toestel (hxbxd): ..... 595x594x548 mm
Afmetingen inclusief verpakking h x b x d: ..... 675x660x690 mm
Materiaal bedieningspaneel: ..... Glas
Deurmateriaal: ..... Glas
Nettogewicht: ..... 36.9 kg
Bruikbare inhoud: ..... 71 l
Ovenfuncties: .....Regeneratie met stoom, 4D warme lucht, Ontdooistand, Air Fry, Grootvlakgrill, Zachte hetelucht, Kleinvlakgrill, Boven- en onderwarmte, Boven- en onderwarmte zacht , Pizzastand, Langzaam garen, Onderwarmte, Circulatiegrill, Voorverwarmen, Warmhouden
Lengte elektriciteitssnoer: .....120 cm
EAN-code: 4242005327065
Aantal ovenruimtes - (2010/30/EU): 1
Energieklasse[1]: .....A+
Energy consumption per cycle conventional (2010/30/EC): .....0.87 kWh/cycle
Energy consumption per cycle forced air convection (2010/30/EC): .....0.69 kWh/cycle
Energie-efficiëntie-index (2010/30/EU): ..... 81.2 %
Aansluitvermogen: .....3600 W
Minimale smeltveiligheid: ..... 16 A
Spanning: .....220-240 V
Frequentie: .....50; 60 Hz
Type stekker: ..... Schuko/Gardy-stekker met aarding
Meegeleverde toebehoren: ..... 1 x Geëmailleerd bakblik, 1 x Combi rooster, 1 x Universele braadslede, 1 x Air Fry bakplaat

4 242005 327065

[1] Op een schaal van energie-efficiëntieklassen van A+++ tot D

Serie 8, Multifunctionele oven met toegevoegde stoom, 60 x 60 cm, Zwart
HRG7361B1

De combi stoomoven met Digital Control Ring en TFT-touchdisplay. Assist-functie voor maaltijden: bereidt uw gerechten automatisch zodat ze knapperig en sappig worden, Home Connect voor bediening via de app.

Oventype / verwarmingswijzen:

- Bakoven met 20 verwarmingssystemen: 4D warme lucht, Boven-/ onderwarmte, Geventileerde infraroodgrill, Grote grill, Kleine grill, Pizzastand, Onderwarmte, Langzaam garen, Ontdooien, Voorverwarmen, Warmhouden, Warme lucht zacht, Conventional heat gentle, Air Fry, Regenereren, Rijzen van deeg, 3D hete lucht, Warmhouden + stoom, 4D Hot air, Boven-/onderwarmte
- Temperatuurregeling: 30 °C - 300 °C
- Volume binnenruimte: 71 l

Inhangrooster / Uittreksysteem:

- Aantal niveaus: 5 ST
- Ovenruimte met inhangrooster (telescopisch uittreksysteem achteraf uit te rusten - in optie)

Design:

- TouchControl bediening
- Digitale bedieningsring
- Binnenruimte in antraciet email
- Oven met extra grote inhoud

Reiniging:

- CleanCoating: Achterwand: coating van de achterwand
- Cleaning Assistance (hydrolyse reininging)
- Volledig glazen binnendeur

Comfort :

- Cooking Assistant
- led-touch control (rood/wit)
- Elektronische klok
- Temperatuurvoorstel
- Actuele temperatuuraanduiding
- Aanduiding van de voorverwarming
- Klapdeur, Klapdeur met SoftClose, SoftOpen : gedempt openen van de deur
- SoftOpen : gedempt openen van de deur, Klapdeur met SoftClose
- Assist: ondersteunend systeem voor perfecte kookresultaten
- Air Fry Function
- Automatisch snel voorverwarmen
- Ontkalkingsprogramma
- Steam Boost
- stoomniveau hoog
- stoomniveau laag
- stoomniveau gemiddeld
- Droogfunctie
- - Voeg gedurende 3 minuten intensieve stoom toe met een druk op de knop.
- Er zijn verschillende stoomintensiteiten selecteerbaar: stoomniveau hoog, stoomniveau gemiddeld, stoomniveau laag
- LED-verlichting, Uitschakelbare ovenverlichting
- Indicatie voor lege waterreservoir
- Dampgenerator buiten de ovenruimte
- Koelventilator
- Home Connect : bediening op afstand

Toebehoren:

- 1 x Geëmailleerd bakblik, 1 x Combi rooster, 1 x Universele braadslede, 1 x Air Fry bakplaat

Veiligheid:

- Koel toestelfront Comfort: 40°C (oventemperatuur 180°C)
- Glazen deur CoolTouch
- Kinderbeveiliging
- Veiligheidsuitschakeling
- Aanduiding van de restwarmte
- Start knop
- Deurcontactschakelaar

Technische informatie:

- Lengte aansluitkabel: 120 cm
- Nominale spanning: 220 - 240 V
- Totale aansluitwaarde: 3.6 kW
- Energieklasse (volgens EU norm 65/2014): A+(op een schaal van A+++ t/m D)
- Energieverbruik bij boven- en onderwarmte: 0.87 kWh
- Energieverbruik bij hetelucht: 0.69 kWh
- Aantal ovenruimtes: 1
- Verwarmingsbron: elektrisch
- Inhoud oven: 71 l

Afmetingen:

- Afmetingen toestel (HxBxD): 595 x 594 x 548 mm
- Inbouwafmetingen (HxBxD): 585-595 x 560-568 x 550 mm
- Voor afmetingen en inbouwmaten van dit apparaat aub de maatschetsen aanhouden

Serie 8, Multifunctionele oven met toegevoegde stoom, 60 x 60 cm, Zwart
HRG7361B1

Inbouw van twee apparaten boven elkaar

Luchtverversing

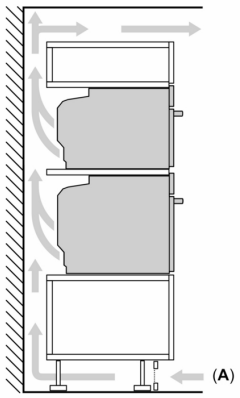

A: Luchtinvoeropening ≥ 200 cm²

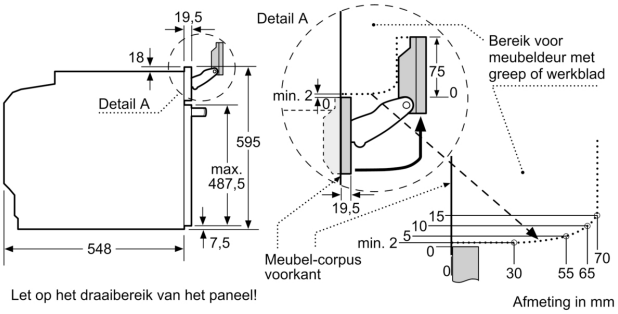

Let op het draaibereik van het paneel!

Afmeting in mm

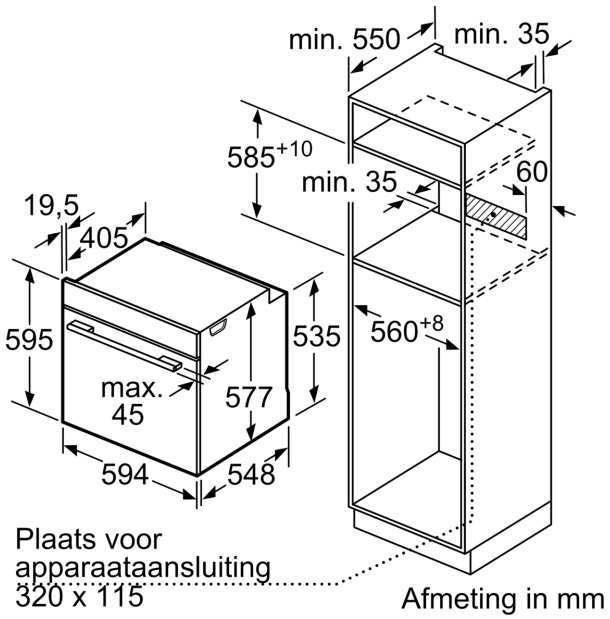

Afmeting in mm

Afmeting in mm
Werkbladdikte bij inbouw onder een kookplaat
(eventueel incl. onderconstructie)

Kookplaattype	opbouw	Vlak
Inductiekookplaat	≥ 37	≥ 38
Zoneloze inductiekookplaat	≥ 47	≥ 48
Gaskookplaat	≥ 30	≥ 38
Elektrische kookplaat	≥ 27	≥ 30

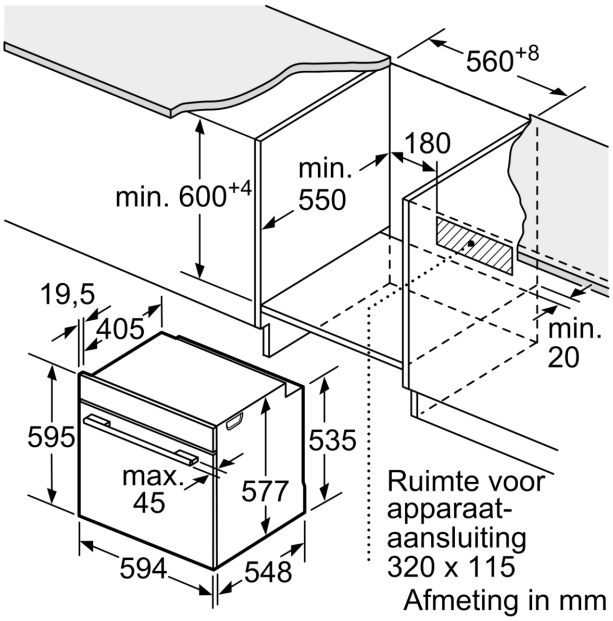
560+8
180
min.
550
min. 600+4
19,5
405
min.
20
595
535
max.
45
577
Ruimte voor
apparaat-
aansluiting
320 x 115
594
548
Afmeting in mm