Serie 4, Vrijstaande diepvriezer, 186.2 x 69.5 cm, Wit
GSN56EWCM

C A↑G

XXL Capacity · Total No Frost · FlexDoor · Easy Opening Handle · EXCLUSIV®

Made in Europe · Quality from Bosch

Vrijstaande vrieskast met Total No Frost voor nooit meer handmatig ontdooien, een ruime inhoud, stille werking en flexibele deurvakken voor hoge verpakkingen.

- **XXL Capacity**: onze grootste inhoud ooit voor een ééndeurs model, met veel meer ruimte vanbinnen.
- **Total NoFrost**: nooit meer de diepvriezer ontdooien en handmatig schoonmaken.
- **Glossy White Backwall**: strak en helder design, eenvoudig te reinigen.
- **Flex Door**: stel je verstelbare deurvakken in om je diepvriesproducten te organiseren.
- **Easy Opening Handle**: soepel glijden, minimale inspanning, maximaal gemak.

Technische gegevens

Energie-efficiëntieklasse[1]:	C
Gemiddeld jaarlijks energieverbruik[2]:	201 kWh/annum
Inhoud vriesgedeelte:	471 l
Geluidsniveau:	35 dB(A) re 1pW
Geluidsniveauklasse:	B
Thermometer in display vriezer:	-
Productcategorie:	Vriezer
Inbouw/vrijstaand:	Vrijstaand
No-frost systeem:	-
Hoogte:	1862 mm
Breedte:	695 mm
Diepte toestel:	755 mm
Inbouwafmetingen (hxbxd)):	GENERAL.N_A mm
Afmetingen inclusief verpakking h x b x d:	1940x760x880 mm
Nettogewicht:	98.9 kg
Brutogewicht:	105.2 kg
Minimale smeltveiligheid:	GENERAL.N_A A
Frequentie:	50 Hz
Lengte elektriciteitssnoer:	230 cm
Draairichting deur:	Rechts, verwisselbaar
Kleur en materiaal ombouw:	wit
Alarmsignaal bij storing:	Optisch en akoestisch
Deurvergrendeling:	Neen
Aantal vrieslades:	5
Aantal vriesvakken met klep:	0
EAN-code:	4242005573950
Merk:	Bosch
Productnaam:	GSN56EWCM
Productcategorie:	Vriezer
Meegeleverde toebehoren:	1 x Ijsblokjesschaal

4 242005 573950

[1] Schaal van energie-efficiëntieklassen van A tot G

[2] Gebaseerd op de resultaten van de standaard 24-uurs test. Het daadwerkelijke verbruik is afhankelijk van het gebruik en de positie van het toestel.

Serie 4, Vrijstaande diepvriezer, 186.2 x 69.5 cm, Wit
GSN56EWCM

Vrijstaande vrieskast met Total No Frost voor nooit meer handmatig ontdooien, een ruime inhoud, stille werking en flexibele deurvakken voor hoge verpakkingen.

Hoogtepunten
- Afmetingen van het toestel (hxbxd): 1862x695x755 mm
- Energie-efficiëntieklasse[1]: C
- NoFrost - nooit meer ontdooien
- Inhoud vriesgedeelte: 471 l
- Geluidsniveau: 35 dB(A) re 1pW
- Max. bewaarduur bij stroomuitval: 21 uur
- Vriescapaciteit: 27,0 kg/24u
- Lijst van waarschuwingen: Deur open vriesvak, Temperatuurstijging

Algemeen
- Kleur: wit
- Kleur en materiaal ombouw: wit
- Draairichting deur: Rechts, verwisselbaar
- Type deurgreep: Externe deurgreep
- No Frost: No Frost
- Dispenser: -
- Soort bedieningselementen: Knop, Via app
- Energie-efficiëntieklasse[2]: C
- Gemiddeld jaarlijks energieverbruik[3]: 201 kWh/annum
- Inhoud vriesgedeelte: 471 l
- Geluidsniveau: 35 dB(A) re 1pW
- Geluidsniveauklasse: B
- Klimaatklasse: Gematigd, Subtropisch, Tropisch, Uitgebreid gematigd
- Meegeleverde toebehoren: 1 x Ijsblokjesschaal

Afmetingen en gewicht
- Afmetingen van het toestel (hxbxd): 1862x695x755 mm
- Afmetingen inclusief verpakking h x b x d: 1940x760x880 mm
- Nisdiepte: 700 mm
- Nettogewicht: 98,9 kg
- Brutogewicht: 105,2 kg
- Lengte elektriciteitssnoer: 230 cm

Specifieke functies
- Total No Frost
- Flex Door
- BigBox
- SuperFreezing
- Bedieningsdisplay: Digitale aanduiding
- Lijst van waarschuwingen: Deur open vriesvak, Temperatuurstijging
- LED verlichting
- Extra stil

Vriezen
- Max. bewaarduur bij stroomuitval: 21 uur
- Aantal vrieslades: 5
- Aantal vriesvakken met klep: 0
- Aantal deurvakken vriezer: 3

Connectiviteit
- Home Connect[4], [5]
- Home Connect functies: Bediening op afstand, iService Remote

[1] Schaal van energie-efficiëntieklassen van A tot G

[2] Schaal van energie-efficiëntieklassen van A tot G

[3] Gebaseerd op de resultaten van de standaard 24-uurs test. Het daadwerkelijke verbruik is afhankelijk van het gebruik en de positie van het toestel.

[4] Wij bieden regelmatig updates om de functionaliteiten van je verbonden huishoudtoestel te verbeteren (vooral beveiligingsupdates). Je kent dergelijke updates al van je smartphone. Wil je een melding ontvangen als een dergelijke update beschikbaar is voor je Home Connect-toestel? Ga dan als volgt te werk: Download de Home Connect-app. Maak een account aan en verbind het toestel in de app. Meer informatie krijg je dan in de app.

[5] Sommige van de weergegeven functies kunnen alleen worden geopend als het toestel verbonden is met een Home Connect-account en een SingleKey ID-account via internet. Home Connect is een dienst van Home Connect GmbH. Voor meer informatie over Home Connect, bezoek www.home-connect.com.

Serie 4, Vrijstaande diepvriezer, 186.2 x 69.5 cm, Wit
GSN56EWCM

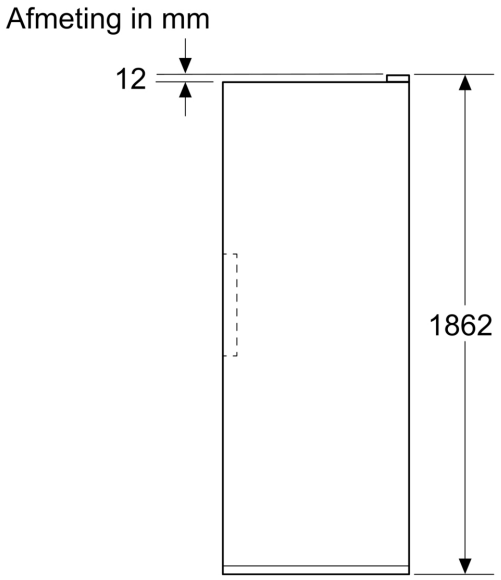

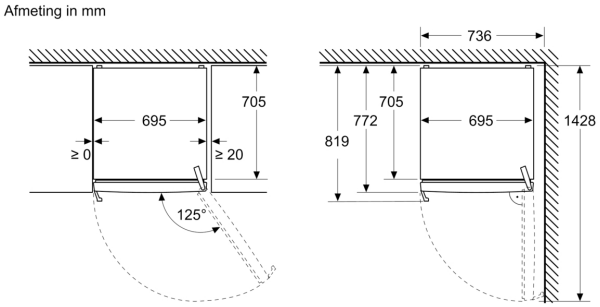

A: Luchtafvoeropening ≥ 200 cm²

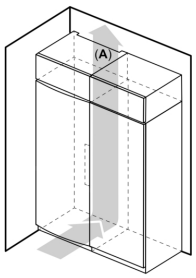
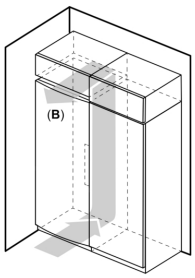
B: Luchtafvoeropening ≥ 200 cm²