SIEMENS

iQ700, Inductiekookplaat, 80 cm, Zwart, Opbouw met kader EX875KYW1E

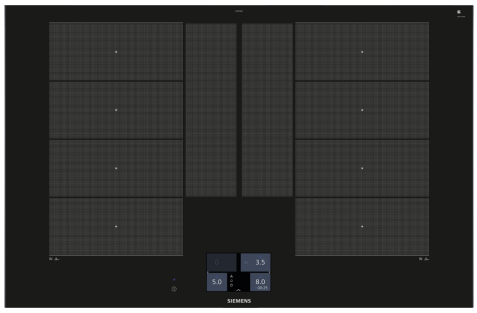

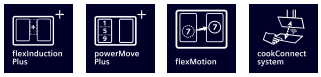

HZ32WA00 Draadloze bluethooth thermometer, HZ390011 RVS braadpan tbv FlexInduction, HZ390012 Stoominzet voor braadpan, HZ390210 Systeem koekenpan Ø 15cm, HZ390220 Systeem koekenpan Ø 19cm, HZ390230 Systeem koekenpan Ø 21cm, HZ390250 Systeem koekenpan Ø 28cm, HZ39050 Kooksensor knop voor inductiekookplaat, HZ390512 Teppanyaki plaat (groot), HZ390522 Grillplaat, HZ394301 Verbindingslijst, HZ9CF240 Koekenpan, gecoat 24cm Ø, HZ9CF280 Koekenpan, gecoat 28cm Ø, HZ9ES100 :, HZ9FE280 gietijzeren braadpan Ø 18 / 28 cm, HZ9FF010 Flex pan, Maat L, HZ9FF030 Flex pan set, 3 stuks (2xS, 1xM), HZ9FF040 Flex pan set, 4 stuks (2xS, 1xM, 1xL), HZ9SE030 3-delige pannenset, HZ9SE040 4 pieces set, HZ9SE060 6 pieces set, HZ9TY010 Teppan Yaki plaat

De moderne flexInduction kookplaat – voor meer flexibiliteit bij het koken.

- ✓ flexInduction Plus – Slimme, uitgebreide kookzone die zich aan je kookgerei aanpast
- ✓ Home Connect: integreer je kookplaat in je slimme keuken.
- ✓ powerMove Plus: pas het vermogensniveau in 3 stappen aan door het kookgerei te verplaatsen.
- ✓ Onthoudt de temperatuurinstellingen van elke pan zodat u ze vrij over de kookplaat kunt verplaatsen - flexMotion.
- ✓ Bedien verschillende functies van uw dampkap, zoals het ventilatievermogen of de verlichting, rechtstreeks vanaf uw kookplaat (met bijpassende dampkap) - cookConnect system.

Productnaam/ Productfamilie: ..... kookplaat glaskeramiek
Uitvoering: .....Inbouw
Energietype: ..... Elektrisch
Aantal kookzones: 4
Inbouwafmetingen: ..... 51 x 750-780 x 490-500 mm
Breedte: .....812 mm
Afmetingen van het toestel (hxbxd): .....51x812x520 mm
Afmetingen inclusief verpakking h x b x d: .....126 x 953 x 608 mm
Nettogewicht: ..... 15.8 kg
Brutogewicht: ..... 19.6 kg
Indicator restwarmte: ..... Apart
Positie bedieningspaneel: .....Vooraan
Kleur oppervlak: .....Zwart, geborsteld aluminium
Lengte elektriciteitssnoer: ..... 110.0 cm
EAN-code: 4242003765296
Spanning: .....220-240 V
Frequentie: ..... 50; 60 Hz

4 242003 765296

SIEMENS

iQ700, Inductiekookplaat, 80 cm, Zwart, Opbouw met kader EX875KYW1E

- Kookplaat 80 cm: ruimte voor 4 potten or pannen.

Flexibiliteit van kookzones

- flexInduction Plus (2 flex-zones + middenzone): gebruik kookgerei van om het even welk vorm of grootte binnen de 40 cm lange zone of plaats het zelfs zijdelings.
- Kookzone linksvoor: 230 mm, 200 mm, 2.2 kW (max. 3.7 kW)
- Kookzone linksachter: 230 mm, 200 mm, 2.2 kW (max. 3.7 kW)
- Kookzone rechtsachter: 230 mm, 200 mm , 2.2 kW (max. 3.7 kW)
- Kookzone rechtsvoor: 230 mm, 200 mm, 2.2 kW (max. 3.7 kW)

Gebruiksgemak

- FullTouch TFT-display: bedien de kookplaat eenvoudig via het aanraakscherm en ontdek alle beschikbare functies dankzij full-text informatie en afbeeldingen.
- Volledig elektronische bediening op 17 niveaus: Pas de warmte nauwkeurig aan met 17 vermogensstanden (9 hoofdstanden en 8 tussenstanden).
- Warmhoudfunctie voor alle kookzones: houd gerechten warm op een vooraf ingesteld laag vermogen.
- stoptimer voor iedere kookzone
- : schakelt de kookzone uit aan het einde van de ingestelde tijd (bijv. voor gekookte eieren).
- Kookwekker
- : er klinkt een alarm aan het einde van de ingestelde tijd (bijv. voor pasta).
- countUp timer
- : laat zien hoeveel tijd er is verstreken sinds het starten van de timer (bijv. voor aardappelen).

Tijdsbesparing en efficiëntie

- powerBoost-functie voor alle inductiekookzones
- : water kookt sneller dankzij 50% meer energie dan het hoogste niveau.
- panBoost: verwarmt pannen sneller dan op de hoogste stand en beschermt tegelijkertijd de pancoating.
- powerMove Plus: verhoog of verlaag het vermogensniveau door de pot eenvoudig naar voren of naar achteren te bewegen.
- flexMotion: bij het verplaatsen van een kookpot naar een andere kookzone worden alle vorige instellingen overgezet naar de nieuwe zone met één druk op de knop.
- quickStart functie: bij het inschakelen selecteert de kookplaat automatisch de kookzone met kookgerei.
- reStart functie: herstel in geval van onbedoeld uitschakelen alle vorige instellingen door de kookplaat binnen 4 seconden weer in te schakelen.

Kookhulp

- cookControl Plus: vind gemakkelijk de juiste temperatuurinstelling voor een bepaald gerecht in het touch-display.
- cookingSensor Plus ready (sensor in optie).: voorkomt overkoken van pannen met de automatische temperatuurregeling van de pot-bevestigde sensor.
- fryingSensor Plus: voorkomt aanbranden door de automatische temperatuurregeling van de ingebouwde sensor.

Connectiviteit

- Home Connect via WLAN (bediening op afstand): controleer of de kookplaat is uitgeschakeld ook als je niet thuis bent, en vind recepten of extra functies in de Home Connect app.
- cookConnect System (met passende dampkap): activeert automatisch de afzuigkap tijdens het koken, dankzij de wifi-verbinding van kookplaat en geschikte afzuigkap.

Design

- Facet-design

Veiligheid

- 2-fasige aanduiding van de restwarmte voor iedere kookzone: geeft aan welke kookzones heet of warm zijn.
- Kinderbeveiliging: voorkom onbedoelde activering van de kookplaat.
- wipeGuard: beveiliging van de instellingen gedurende 30 seconden: veeg overgekookte vloeistoffen af zonder onbedoeld de instellingen te wijzigen (blokkeer alle aanraaktoetsen gedurende 30 seconden).
- Hoofdschakelaar: schakel alle kookzones uit met een druk op de knop.
- Veiligheidsuitschakeling: om veiligheidsredenen stopt de verwarming na een vooraf ingestelde tijd zonder interactie.
- Display energieverbruik: toont het elektriciteitsverbruik van het laatste kookproces.

Installatie

- Toestelafmetingen (HxBxD): 51 x 812 x 520
- Inbouwafmetingen (HxBxD) : 51 x 750 x (490 - 500)
- Minimale dikte van het werkblad: 16 mm
- Aansluitwaarde: 7400 W
- Energiebeheer-functie: beperk het maximale vermogen indien nodig (afhankelijk van de zekering van de elektrische installatie).
- Aansluitsnoer: 110 cm, Aansluikabel inbegrepen

Toebehoren

- afstelstrip 750-780 mm inbegrepen

SIEMENS

iQ700, Inductiekookplaat, 80 cm, Zwart, Opbouw met kader
EX875KYW1E

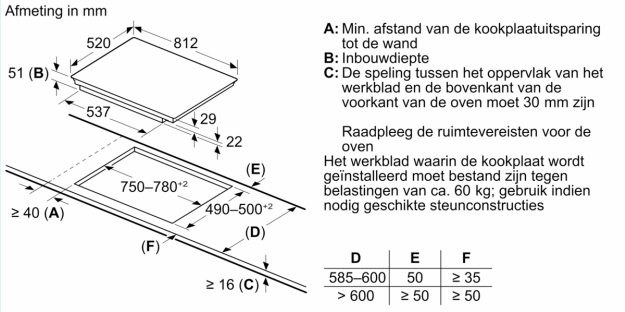

A: Min. afstand van de kookplaatuitsparing tot de wand
B: Inbouwdiepte
C: De speling tussen het oppervlak van het werkblad en de bovenkant van de voorkant van de oven moet 30 mm zijn

Raadpleeg de ruimtevereisten voor de oven
Het werkblad waarin de kookplaat wordt geïnstalleerd moet bestand zijn tegen belastingen van ca. 60 kg; gebruik indien nodig geschikte steunconstructies

D	E	F
585–600	50	≥ 35
> 600	≥ 50	≥ 50

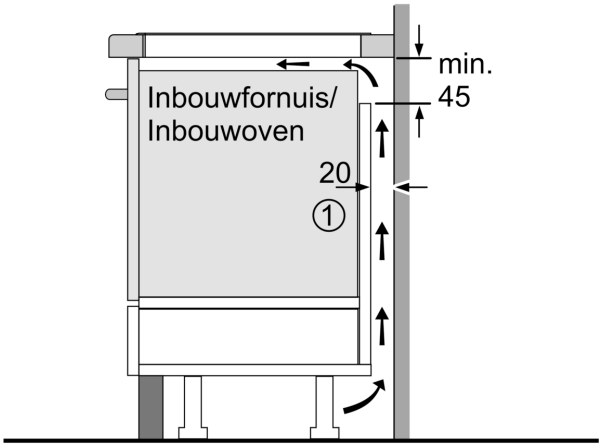

①
Er moet voor een ventilatiespleet worden gezorgd.

Afmetingen in mm

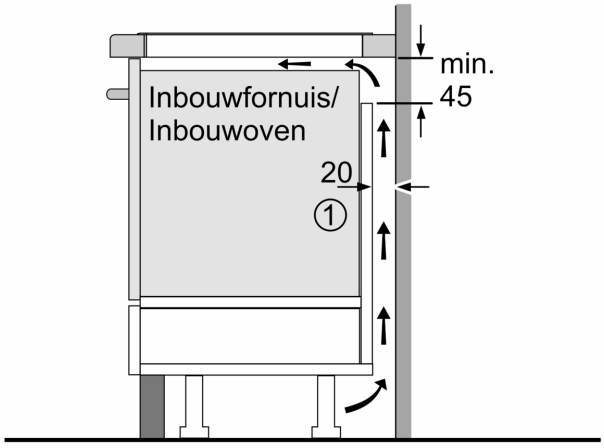

①
Er moet voor een ventilatiespleet worden gezorgd.

Afmetingen in mm

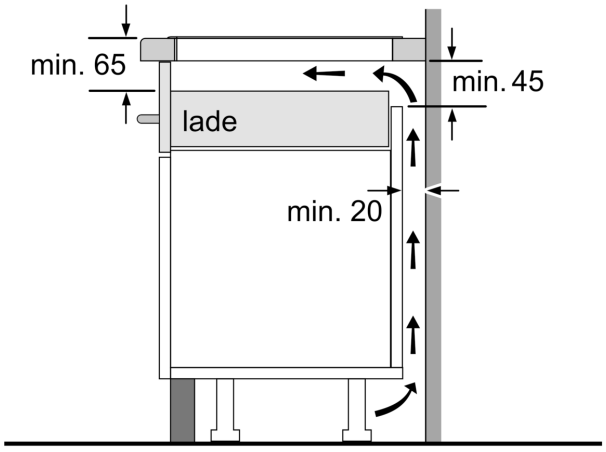

Afmetingen in mm
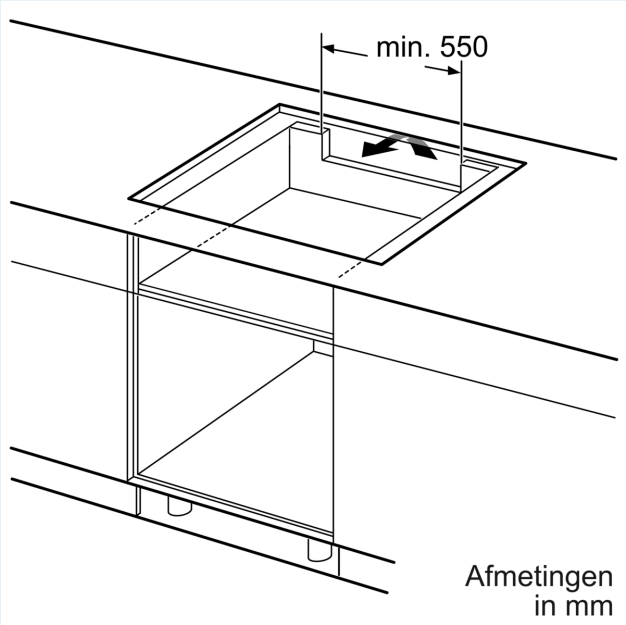
SIEMENS