SIEMENS

iQ700, Compacte combi-stoomoven, 60 x 45 cm, Zwart
CS856GPB7

A+

1 x Rooster, 1 x Universele braadslede, 1 x Stoomreservoir met gaatjes, formaat XL, 1 x Stoomreservoir zonder gaatjes, formaat S, 1 x Spons

HZ66D910 Vacuumeerzakjes 180 x 280mm, 100 stuks, HZ66D920 Vacumeerzakjes 240 x 350 mm, 100 stuks, HZ66X600 Decorstrip zwart (2x stuks), HZ66X650 Decorstrip zwart (onderkant oven), HZ6BMA00 Montageset met tussenbodem, HZ915003 Glazen braadpan, HZG0AS00 :, HZ36D613 stoomovenpan S zonder gaatjes, HZ36D613G stoomovenpan S met gaatjes, HZ531010 :, HZ532010 :, HZ617000 Pizzavorm, HZ625071 Braadplaat, HZ631070 :, HZ632070 Universele pan, HZ636000 Glazen braadslede, HZ664000 :

Verkort uw kooktijd dankzij snel voorverwarmen en coolStart. En veraf je oven overal vandaan met Home Connect.

- ✓ fastPreheat – Verwarm de oven snel voor. coolStart – Geen voorverwarmen nodig voor diepvriesproducten.
- ✓ fullSteam met Sous-vide – Voor gezonde en smaakvolle maaltijden.
- ✓ Home Connect – Beleef de intelligente keuken via de app.
- ✓ cookControl Plus – Maak een succes van uw kookkunsten.
- ✓ roastingSensor Plus – Thermometer met drie meetpunten voor elke keer opnieuw een uitstekend braadstuk.

Uitvoering: ..... Inbouw
Deurtype: ..... Klapdeur
Inbouwafmetingen: ..... 450-455 x 560-568 x 550 mm
Afmetingen van het toestel: ..... 455x594x548 mm
Afmetingen inclusief verpakking h x b x d: ..... 540 x 650 x 690 mm
Materiaal bedieningspaneel: ..... glas
Deurmateriaal: ..... Glas
Nettogewicht: ..... 35.4 kg
Lengte elektriciteitssnoer: ..... 150.0 cm
EAN-code: 4242003839430
Minimale smeltveiligheid: ..... 16 A
Spanning: ..... 220-240 V
Frequentie: ..... 50; 60 Hz
Type stekker: ..... Schuko/Gardy-stekker met aarding
Aantal ovenruimtes - (2010/30/EU): 1
Bruikbaar volume (van ovenruimte) - NIEUW (2010/30/EU): ..... 47 l
Energieklasse: ..... A+: efficiënt
Energy consumption per cycle conventional (2010/30/EC): ..... 0.73 kWh/cycle
Energy consumption per cycle forced air convection (2010/30/EC): 0.61 kWh/cycle
Energie-efficiëntie-index (2010/30/EU): ..... 81.3 %
Meegeleverde toebehoren: ..... 1 x Rooster, 1 x Universele braadslede, 1 x Stoomreservoir met gaatjes, formaat S, 1 x Stoomreservoir met gaatjes, formaat XL, 1 x Stoomreservoir zonder gaatjes, formaat S, 1 x Spons

4 242003 839430

SIEMENS

iQ700, Compacte combi-stoomoven, 60 x 45 cm, Zwart
CS856GPB7

- Compacte bakoven met stoom

Oventype / verwarmingswijzen:
- Compacte bakoven met stoom met 13 verwarmingswijzen: 4D warme lucht, Warme lucht ECO, Boven-/onderwarmte, Boven-/onderwarmte ECO, Grill & warme lucht, Grote grill, Kleine grill, Pizzastand, Functie "diepvriesproducten" (coolStart), Onderwarmte, Langzaam garen, Voorverwarmen, Warmhouden
- Temperatuurregeling: 30 °C - 250 °C
- Snel voorverwarmen
- Binnenruimte in antraciet email
- Volume binnenruimte: 47 l

Reiniging:
- ecoClean-uitrusting: achterwand, ecoClean Plus, plafond
- humidClean - hydrolyse reiniging.
- Volledig glazen binnendeur

Comfort :
- Home Connect : bediening op afstand
- Elektronische klok
- Braadthermometer (3-punts)
- cookControl Plus: ondersteunend systeem voor perfecte kookresultaten
- Koelfront Comfort: 40°C (bij oven aan 180°C)
- LED-verlichting, Ovenverlichting uitschakelbaar
- Klapdeur, Klapdeur met softClose, softOpening : voor zacht openen van de deur
- Temperatuurvoorstel
- Actuele temperatuuraanduiding Aanduiding van de voorverwarming Sabbath functie Braadthermometer
- coolStart
- Waterreservoir, inhoud: 1 l
- Indicatie voor lege waterreservoir
- Dampgenerator buiten de ovenruimte
- Extra functies:
- Ontkalkingsprogramma
- Automatische kookpuntdetectie Droogfunctie
- Kinderveiligheid
- Veiligheidsuitschakeling Aanduiding van de restwarmte Start knop Deurcontactschakelaar
- Koelventilator

Inhangrooster / Uittreksysteem:
- Aantal niveaus: 3 ST
- Uittreksysteem op 1 niveau, 100% telescopisch uittreksysteem, met stopfunctie

Design:
- led-touch control (rood/wit)
- Black Steel Design
- Bediening met draaiknop

Afmetingen:
- Afmetingen toestel (HxBxD): 455 x 594 x 548 mm
- Inbouwafmetingen (HxBxD): 450-455 x 560-568 x 550 mm
- Lengte aansluitkabel: 150 cm
- Voor afmetingen en inbouwmaten van dit apparaat aub de maatschetsen aanhouden
- We raden u aan om complementaire producten binnen IQ700 te kiezen om een optimale ontwerpcombinatie van uw inbouwtoestellen te verzekeren.

Toebehoren:
- 1 x Stoomreservoir met gaatjes, formaat S, 1 x Stoomreservoir met gaatjes, formaat XL, 1 x Stoomreservoir zonder gaatjes, formaat S, 1 x Rooster, 1 x Spons, 1 x Universele braadslede

SIEMENS

iQ700, Compacte combi-stoomoven, 60 x 45 cm, Zwart
CS856GPB7

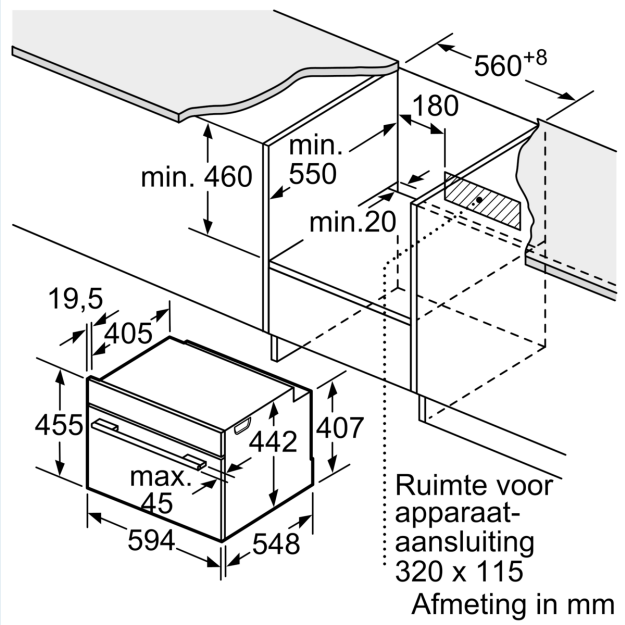

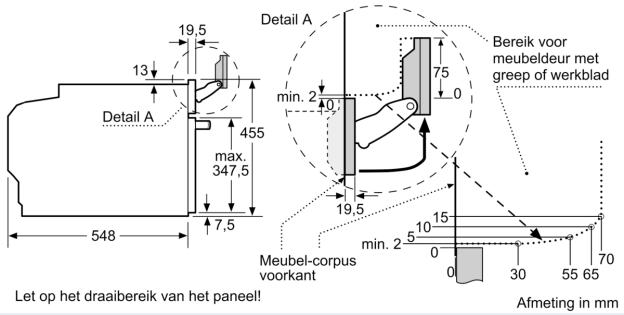

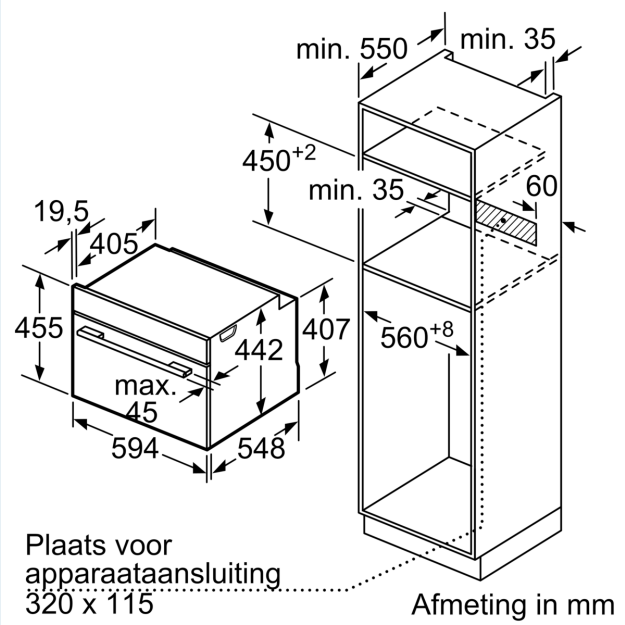

Inbouw met één kookzone.

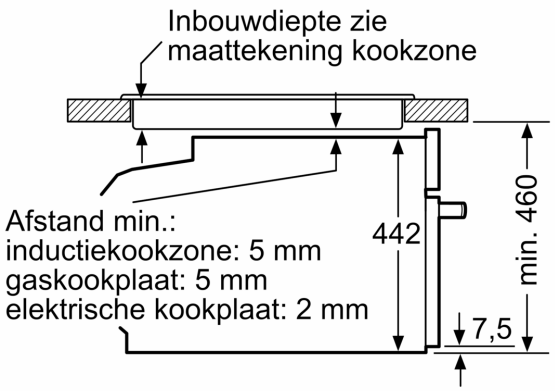

Afmeting in mm

SIEMENS

Wordt het compacte apparaat onder een kookzone ingebouwd, dan moet rekening gehouden worden met de volgende werkbladdikte (eventueel incl. onderconstructie).

Kookzone-type	min. werkbladdikte	
	opgebouwd	vlak
Inductiekookzone	42 mm	43 mm
Volledige oppervlak-inductiekookzone	52 mm	53 mm
gaskookplaat	32 mm	43 mm
elektrische kookplaat	32 mm	35 mm