SIEMENS

iQ700, Compacte oven met microgolffunctie, 60 x 45 cm, Inox CM678G4S1

1 x Geëmailleerd bakblik, 1 x Combi rooster, 1 x Universele braadslede

HZ327000 Broodbaksteen, HZ531010 :, HZ532010 :, HZ617000 Pizzavorm, HZ625071 Braadplaat, HZ631070 :, HZ632070 Universele pan, HZ634080 :, HZ636000 Glazen braadslede, HZ664000 :, HZ66X600 Decorstrip zwart (2x stuks), HZ66X650 Decorstrip zwart (onderkant oven), HZ915003 Glazen braadpan, HZG0AS00 :

- ✓ varioSpeed – Bereid uitstekende gerechten tot 50% sneller.
- ✓ fastPreheat – Verwarm de oven snel voor. coolStart – Geen voorverwarmen nodig voor diepvriesproducten.
- ✓ activeClean® – Het automatische, zelfreinigende ovensysteem.
- ✓ cookControl Plus – Maak een succes van uw kookkunsten.
- ✓ roastingSensor Plus – Thermometer met drie meetpunten voor elke keer opnieuw een uitstekend braadstuk.

Bijkomende functie: .....Combi-microgolfoven
Soort besturing: ..... Elektronisch
Afmetingen van het toestel (hxbxd): .....455x594x548 mm
Afmetingen van het toestel met verpakking: ....237.0 x 480 x 392.0 mm
Lengte elektriciteitssnoer: ..... 150.0 cm
Nettogewicht: ..... 37.9 kg
Brutogewicht: ..... 41.0 kg
EAN-code: 4242003658383
Maximaal microgolf-vermogen: .....900 W
Aansluitvermogen: .....3600 W
Minimale smeltveiligheid: ..... 16 A
Spanning: .....220-240 V
Frequentie: ..... 60; 50 Hz
Type stekker: .....Schuko/Gardy-stekker met aarding
Meegeleverde toebehoren: .....1 x Geëmailleerd bakblik, 1 x Combi rooster, 1 x Universele braadslede

4 242003 658383

SIEMENS

iQ700, Compacte oven met microgolffunctie, 60 x 45 cm, Inox CM678G4S1

Oventype / verwarmingswijzen:

- Compacte varioSpeed bakoven m. magnetron met 15 verwarmingswijzen: 4D warme lucht, Warme lucht ECO, Boven-/onderwarmte, Boven-/onderwarmte ECO, Grill & warme lucht, Grote grill, Kleine grill, Pizzastand, Functie "diepvriesproducten" (coolStart), Onderwarmte, Intensieve warmte, Langzaam garen, Voorverwarmen, Drogen, Warmhouden
- Bijkomende verwarmingswijzen met microgolf: Microgolf, microCombi (varioSpeed)
- Intelligente Inverter technologie: het max. vermogen wordt tot 600 Watt gereguleerd bij langdurig gebruik
- Temperatuurregeling: 30 °C - 300 °C
- Snel voorverwarmen
- Binnenruimte in antraciet email
- Volume binnenruimte: 45 l

Reiniging:

- activeClean - pyrolytische zelfreiniging
- humidClean - hydrolyse reiniging.

Comfort :

- Elektronische klok
- Baking Sensor
- Braadthermometer (3-punts)
- cookControl Plus: ondersteunend systeem voor perfecte kookresultaten
- Koelfront Comfort: 30°C
- LED-verlichting, Ovenverlichting uitschakelbaar
- Klapdeur, Klapdeur met softClose, softOpening : voor zacht openen van de deur
- Temperatuurvoorstel
- Actuele temperatuuraanduiding Aanduiding van de voorverwarming Sabbath functie Braadthermometer
- Deurvergrendeling tijdens pyrolyse
- Kinderveiligheid Veiligheidsuitschakeling Aanduiding van de restwarmte Start knop Deurcontactschakelaar
- Koelventilator

Inhangrooster / Uittreksysteem:

- Uittreksysteem op 1 niveau, pyrolysebestendig

Design:

- led-touch control (rood/wit)
- Bediening met draaiknop

Afmetingen:

- Afmetingen toestel (HxBxD): 455 x 594 x 548 mm
- Inbouwafmetingen (HxBxD): 450-455 x 560-568 x 550 mm
- Lengte aansluitkabel: 150 cm
- Voor afmetingen en inbouwmaten van dit apparaat aub de maatschetsen aanhouden
- We raden u aan om complementaire producten binnen IQ700 te kiezen om een optimale ontwerpcombinatie van uw inbouwtoestellen te verzekeren.

Toebehoren:

- 1 x Universele braadslede, 1 x Geëmailleerd bakblik, 1 x Combi rooster

SIEMENS

iQ700, Compacte oven met microgolffunctie, 60 x 45 cm, Inox
CM678G4S1

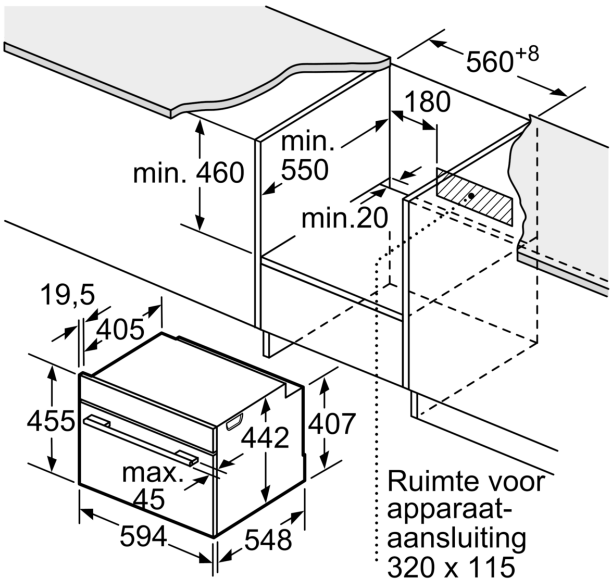

Afmeting in mm

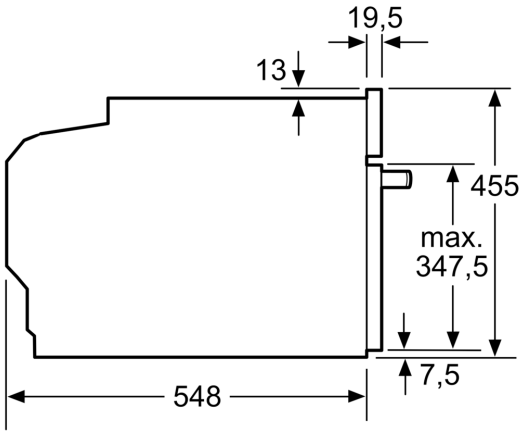

Afmeting in mm

Inbouw met één kookzone.

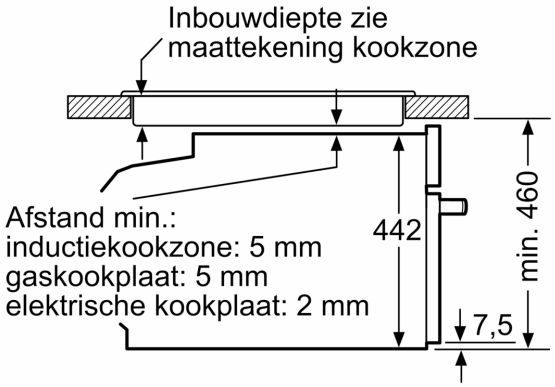

Afmeting in mm

Wordt het compacte apparaat onder een kookzone ingebouwd, dan moet rekening gehouden worden met de volgende werkbladdikte (eventueel incl. onderconstructie).

Kookzone-type	**min. werkbladdikte**	
	opgebouwd	vlak
Inductiekookzone	42 mm	43 mm
Volledige oppervlak-inductiekookzone	52 mm	53 mm
gaskookplaat	32 mm	43 mm
elektrische kookplaat	32 mm	35 mm

SIEMENS

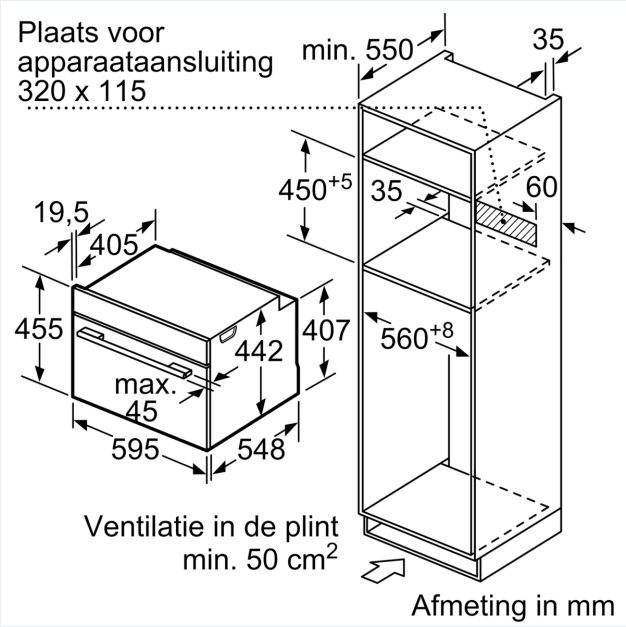
Plaats voor
apparaataansluiting
320 x 115
min. 550
35
450+5
35
60
19,5
405
455
442
407
560+8
max.
45
595
548
Ventilatie in de plint
min. 50 cm2
Afmeting in mm