Sērija 8, Veļas mašīna, ielāde no priekšpuses, 11 kg, maks. 1600 apgr./min
WGB266ACSN



Īpaši efektīva veļas mazgājamā mašīna ar i-Dos, kas taupa ūdeni. Enerģijas patēriņš ir par 20% zemāks nekā A energoefektivitātes klases robežvērtība* un samaziniet gludināmo drēbju apjomu ar Iron Assist.

- **i-DOS ar Detergent Scan automātiski iestata dozēšanas parametrus.**
- **i-DOS automātiski dozē mazgāšanas līdzekli atbilstoši iestatījumiem.**
- **Funkcija Iron Assist**: par 50 % mazāk burzījumu.
- **Pievienots tvaiks**: mazāk gludināšanas, vairāk laika jums.
- **Home Connect**: sadzīves tehnika ar viedo savienojumu ērtākai ikdienas dzīvei.

Tehniskā informācija

Energoefektivitātes klase (Regula (ES) 2017/1369)[1]:	A
Svērtais enerģijas patēriņš kWh uz 100 mazgāšanas cikliem programmā “eco 40-60”:	42 kWh/100 cycles
Maksimālā ietilpība kg (ES 2017/1369):	11.0 kg
ECO programmas ūdens patēriņš litros uz ciklu:	44 l
Programmas “eco 40-60” ilgums stundās un minūtēs nominālajā ietilpībā:	3:59 h
Žāvēšanas efektivitātes klase programmā ECO 40-60:	A
Gaisvadītā trokšņa emisiju klase:	A
Gaisvadītā trokšņa emisijas:	72 dB(A) re 1pW
Iebūvēts / Brīvi stāvošs:	Brīvi stāvošais
Produkta izmēri:	845x598x590 mm
Neto svars:	82.0 kg
Savienojuma jauda:	2300 W
Drošinātāju aizsardzība:	10 A
Spriegums:	220-240 V
Frekvence:	50 Hz
Strāvas vada garums:	210 cm
Durvju eņģe:	Kreisais
Riteņi:	Nē
EAN kods:	4242005601424
Uzstādīšanas veids:	Brīvi stāvošs

4 242005 601424

Papildu piederumi

WMZ2381	Ūdens ieplūdes šļūtene

[1] Atbilstoši energoefektivitātes klašu skalai no A līdz G

Sērija 8, Veļas mašīna, ielāde no priekšpuses, 11 kg, maks. 1600 apgr./min
WGB266ACSN

Īpaši efektīva veļas mazgājamā mašīna ar i-Dos, kas taupa ūdeni. Enerģijas patēriņš ir par 20% zemāks nekā A energoefektivitātes klases robežvērtība* un samaziniet gludināmo drēbju apjomu ar Iron Assist.

Motora jauda/patēriņš

- Energoefektivitātes klase[1]: A
- A -20%: par 20% efektīvāk nekā energoefektivitātes A klases robežvērtība****
- Elektroenerģijas patēriņš[2] / Ūdens patēriņš[3]: 42 kWh / 44 litri
- Iekraušanas ietilpība: 1 - 11 kg
- Žāvēšanas apgriezienu efektivitātes klase: A
- Apgriezienu jauda / apgriezienu ātrums**: 400 - 1600 U/min
- Trokšņu līmenis: 72 dB (A) re 1 pW
- Trokšņu efektivitātes klase: A

Programmas

- Standarta programmas: kokvilnas, viegla kopšana, eleganti apģērbi, vilna, mazgāšana ar rokām:
- automātiska programma: sensora kontrolēta mazgāšana un dozēšana
- Iron Assist: programma ar tvaiku, kas mazina sausa apģērba burzījumus
- Īpašas programmas: Automātiskā, Ūdens noliešana/centrifūga, Ātrā/jaukta veļa, Sporta drēbes, Single Rinse, Super 15 min / Super 30 min
- Programmas, izmantojot lietotni: Automatic Soft, Down, Drum clean with reminder, Shirts, Jeans/dark laundry, Microplastic, Outdoor

Papildu programmas

- Home Connect: attālināta uzraudzība un kontrole, enerģijas pārvaldība, attālā diagnostika, iespēja lejupielādēt papildu programmas . Vienmēr saglabājiet ierīci labākajā stāvoklī, veicot aparatūras atjaunināšanu.
- i-DOS - automātiska šķidrā mazgāšanas līdzekļa un veļas mīkstinātāja dozēšana.
- [Use only this text block TBPVM if Detergent Scan is not available in your country]
- Mazgāšanas līdzekļa skenēšana: šķidrā mazgāšanas līdzekļa un veļas mīkstinātāja svītrkoda skenēšana
- Stain automatic – 6 traipi ar vienu pogu, vēl 10 traipi ar Home Connect
- Opcija “Pievienotais tvaiks” var samazināt krokojumu par pat 40 % mazgāšanas cikla laikā.*****
- TouchControl skārienjutīgās pogas: Ieslēgts/Izslēgts, Gatavs, Traipu izvēle, i-DOS 2.0 1, i-DOS 2.0 2, Bērnu atslēga, Atmiņa, Spēka skalošana, Remote Start, Starts/pauze ar veļas pievienošanas funkciju, Temperatūra, Vario Ātrums, Priekšmazgāšana, Apgriezienu skaita izvēle/Bez izgriešanas

Komforts/drošība

- Atkārtotas iekraušanas funkcija – iespēja pievienot veļu pat pēc mazgāšanas cikla sākšanās.
- Papildu ielikšanas indikators
- Elegants un ergonomisks vadības panelis vieglai lietošanai
- 4D Wash System: ūdens un veļas mazgāšanas līdzeklis efektīvi iekļūst auduma šķiedrā.
- Hygiene Plus: tīra veļa un efektīva baktēriju iznīcināšana
- Mini Load: efektīvi mazgājiet neleilu veļas daudzumu vai atsevišķus apģērba gabalus
- XXL Tilpnes tilpums: 70 l l
- Tvertnes apgaismojums - LED
- VarioDrum - saudzīga un efektīva mazgāšana
- 32 cm plata atvere, black-chrome, black ar durtiņu vēršanās leņķi 182°
- Papildu ielādēšanas funkcija / pauzes funkcija
- 10 gadu garantija motoram, SilentPowerDrive kluss, ilgi kalpojošs motors
- 10 gadu garantija motoram
- AntiVibration Design - stabilāk un klusāk
- ActiveWater Plus: automātiski pielāgo ūdens daudzumu veļas ielādei.
- Apakšējais vāks nodrošina skaņas izolāciju
- Skaņas izolācija, izmantojot papildu slāpējošu materiālu
- AquaSensor optimālam skalošanas rezultātam
- AquaStop
- Taustiņa veids: Rakstīt tips: Touch dial w touch button
- Putu kontroles sistēma
- Pārdozēšanas indikācija: Jā
- Veļas balansa kontrole
- Bloķēšana bērnu drošībai: Jā
- Zummers
- AutoDosing: inteliģenta dozēšanas sistēma optimālai mazgāšanai, Pašattīrošs mazgāšanas līdzekļu nodalījums, priekšpusē
- Lietojuma mērītājs: uzskaita pabeigtās programmas

Tehniska informācija

- Var sakraut, izmantojot sakraušanas komplektu, kas paredzēts žāvētājam.
- Paslīdināms zem 85 cm augstas virsmas
- Izmēri (A x P): 84.5 cm x 59.8 cm cm
- Ierīces dziļums: 59.0 cm cm
- Ierīces dziļums, ieskaitot durvis: 64.8 cm cm
- Ierīces dziļums ar atvērtām durvīm: 109.0 cm cm

[1] Energoefektivitātes klases skala no A līdz G

2 Elektroenerģijas patēriņš kWh 100 ciklos (Eco 40-60 programma)

[3] Svērtais ūdens patēriņš litri ciklā (Eco 40-60 programma)

[4] Eco 40-60 programmas ilgums

** Vērtības ir noapaļotas.

***** Test No. Nr. E-0096-PT-24 of the Deutschen Institute für Textil- und Faserforschung Denkendorf (DITF) of 20.02.24, related to the crease reduction of commercial cotton garments (T-shirts and shirts) in the Mix Program with a 4 kg load and activated Added Steam Option in comparison to textiles not treated with Added Steam option according to DIN EN ISO 15487.

* Garantijas noteikumus skatiet https://www.bosch-home.lv/juridiska-piezimes/uuridiskie-aspekti/garantijas-nosacijumi

Sērija 8, Veļas mašīna, ielāde no priekšpuses, 11 kg, maks. 1600 apgr./min
WGB266ACSN

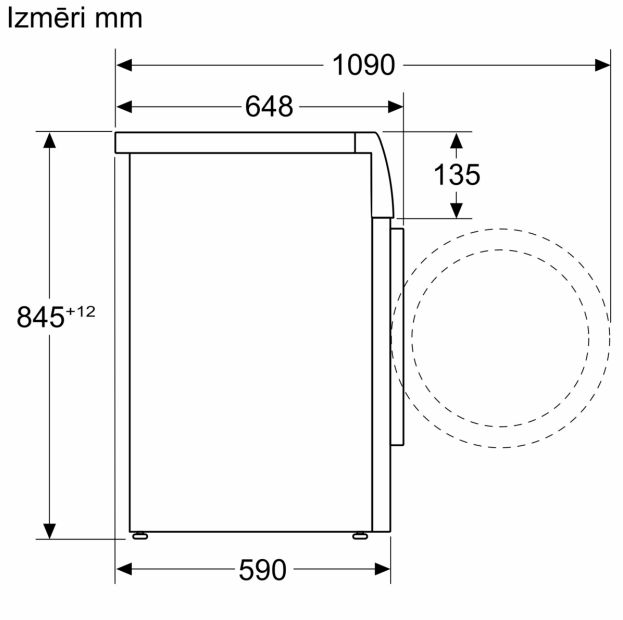

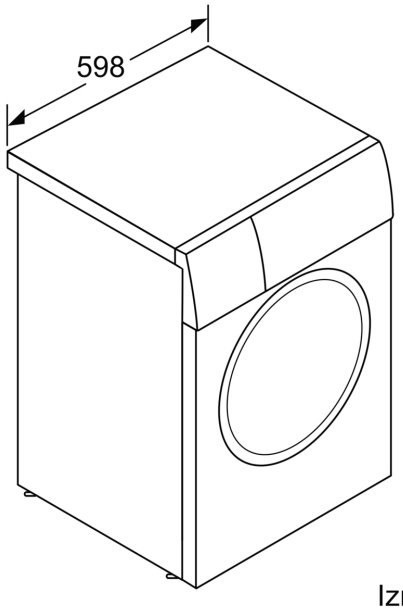

Izmēri (mm)