Sērija 8, Gāzes plīts virsma, 60 cm, Rūdīts stikls, Melns
PRP6A6H40

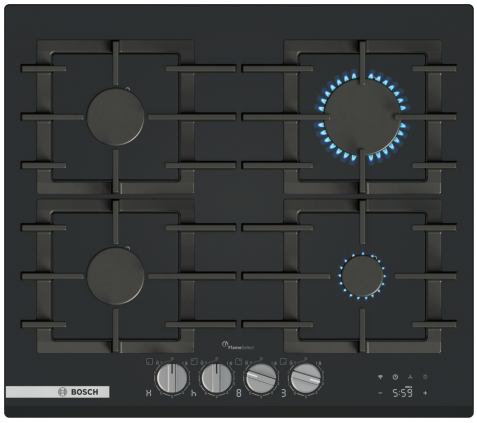

Tehniskā informācija

Produkta nosaukums/saime: ... Gāzes plīts ar integrētu vadības paneli
Iebūvēts / Brīvi stāvošs: ..... Iebūvēts
Enerģijas pievade: .....Gāzes
Vienlaikus izmantojamo pozīciju skaits: 4
Nepieciešamais nišas izmērs uzstādīšanai (A x Pl x Dz): 45 x 560-560 x 480-490 mm
Ierīces platums: .....590 mm
Produkta izmēri: .....45x590x520 mm
Iepakotā produkta izmēri (XxYxZ): .....150x660x580 mm
Neto svars: ..... 16.9 kg
Bruto svars: ..... 18.1 kg
Atlikušā siltuma indikators: ..... Atsevišķs
Vadības paneļa novietojums: ..... Priekšējais
Pamatvirsmas materiāls: .....Rūdīts stikls
Virsmas krāsa: ..... Melns
Rāmja krāsa: ..... Melns
Strāvas vada garums: .....100 cm
EAN kods: 4242005440887
Gāzes pieslēguma kategorija: .....7500 W
Drošinātāju aizsardzība: ..... 3 A
Spriegums: ..... 220-240 V
Frekvence: .....50; 60 Hz

Papildu piederumi

HEZ9SE060 :
HEZ32WA00 Wireless food thermometer
HEZ9SE040 :

4 242005 440887

Sērija 8, Gāzes plīts virsma, 60 cm, Rūdīts stikls, Melns
PRP6A6H40

Dizains

- rūdīts stikls, melns
- Atdalāms lējums

Lietošanas ērtums

- FlameSelect: precīzi pielāgo liesmu, pateicoties deviņiem precīzi definētiem jaudas līmeņiem.
- TopControl Ciparu displejs: redzams izvēlētais jaudas līmenis un siltums
- Zobena veida regulators, priekšējais: priekšpusē viegli un ērti lietojamas grozāmpogas.
- Aizdedze ar vadības slēdzi: vienkārši piespiediet un pagrieziet grozāmpogu, lai iegūtu liesmu

Degļi un jauda

- 4
- Priekšpusē pa kreisi: standarta deglis līdz pat 1.75 (var atšķirties, ņemot vērā gāzes veidu)
- Aizmugurē pa kreisi: Normālais deglis līdz pat 1.75 (var atšķirties, ņemot vērā gāzes veidu)
- Aizmugurē pa labi: lielais deglis līdz pat 3 (var atšķirties, ņemot vērā gāzes veidu)
- Priekšpusē pa labi: ekonomiskais deglis līdz pat 1 (var atšķirties, ņemot vērā gāzes veidu)

Drošība

- Termoelektriska gāzes kontrole novērš nevēlamu gāzes noplūdi, liesmai nodziestot.
- 4 kāršs: rāda, kuri degļi un katliņu turētāji ir karsti.

Uzstādīšana (gāzes veidi un izmēri)

- Lietošanai ar Dabas gāze L/LL G25/20mbar(DE)
- dabas gāzeH/E 20mbar,E+ 20/25m
- Dabas gāze H 25 mbar (HU)
- Dabas gāze L 25 mbar (NL)
- Šķidrā gāzeG30,31 28-30/37mbar
- Šķidrā gāze G30 37 mbar (PL)
- Šķidrā gāze 50 mbar
- Lietošanai ar dabasgāzi iestatījums H/E/(L) 20 mbar
- Šķidrās gāzes uzgaļi (28-30/37 mbar) komplektā. Uzgaļu komplekti lietošanai ar cita veida gāzi jāpasūta atsevišķi, izmantojot klientu servisu. Uzgaļu maiņas gadījumā, lūdzu, sazinieties ar klientu servisu.
- Produkta izmērs (AxPxD mm): 54 x 590 x 520
- Nepieciešamais nišas izmērs uzstādīšanai (AxPxD mm) : 45 x 560 x (480–490)
- Min. darba virsmas biezums: 20 mm
- Tīkla vads: 1 m
- Pieslēguma jauda: 7.5 kW

Sērija 8, Gāzes plīts virsma, 60 cm, Rūdīts stikls, Melns
PRP6A6H40

Izmēri mm

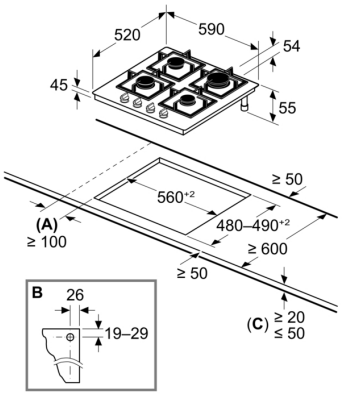

A: Min. attālums no izgriezuma plītij līdz sienai

B: Gāzes savienojuma novietojums izgriezumā
C: Iespējams, vairāk, ja apakšā uzstādīta cepeškrāsns; skatīt vietas prasības cepeškrāsnij

Ja darba virsmas biezums sasniedz 12–20 mm, ir nepieciešams papildu distances elements. Vērsieties pie klientu apkalpošanas servisa pēc detalizētas informācijas