Sērija 8, Domino gāzes plīts virsma, 30 cm, Keramika, Melns
PRB3A6I40

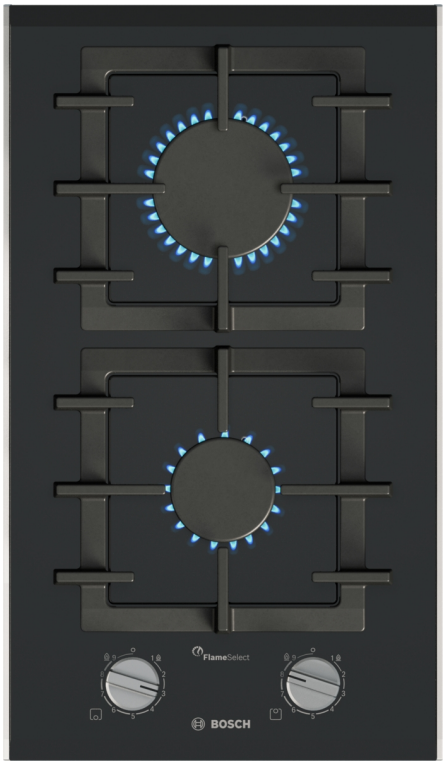

Tehniskā informācija

Produkta nosaukums/saime: ..... Gāzes plīts Vario/Domino ar vadības paneli
Iebūvēts / Brīvi stāvošs: ..... Iebūvēts
Enerģijas pievade: ..... Gāzes
Vienlaikus izmantojamo pozīciju skaits: 2
Ierīces platums: ..... 306 mm
Produkta izmēri: ..... 45x306x527 mm
Iepakotā produkta izmēri (XxYxZ): ..... 170x360x580 mm
Neto svars: ..... 7.7 kg
Bruto svars: ..... 8.5 kg
Atlikušā siltuma indikators: ..... Bez
Vadības paneļa novietojums: ..... Priekšējais
Pamatvirsmas materiāls: ..... Keramika
Virsmas krāsa: ..... Melns, alumīnijs, pulēts
Rāmja krāsa: ..... Melns
Strāvas vada garums: ..... 100 cm
EAN kods: 4242005483167
Gāzes pieslēguma kategorija: ..... 4750 W
Drošinātāju aizsardzība: ..... 3 A
Spriegums: ..... 220-240 V
Frekvence: ..... 50; 60 Hz

4 242005 483167

Papildu piederumi

HEZ32WA00	Wireless food thermometer
HEZ394301	Savienotājlīste
HEZ9SE040	4 pieces Set
HEZ9SE060	6 pieces Set

Sērija 8, Domino gāzes plīts virsma, 30 cm, Keramika, Melns
PRB3A6I40

Dizains

- Stikla keramika, melns
- Škaut.priekš+aizmug,sānu prof., alumīnijs, pulēts
- Atdalāms lējums

Lietošanas ērtums

- FlameSelect: precīzi pielāgo liesmu, pateicoties deviņiem precīzi definētiem jaudas līmeņiem.
- Zobena veida regulators, priekšējais: priekšpusē viegli un ērti lietojamas grozāmpogas.
- Aizdedze ar vadības slēdzi: vienkārši piespiediet un pagrieziet grozāmpogu, lai iegūtu liesmu

Degļi un jauda

- 2 gāzes degļi
- Priekšpusē vidū: Standarta deglis līdz pat 1.75 (var atšķirties, ņemot vērā gāzes veidu)
- Aizmugurē vidū: Ātrais deglis līdz pat 3 (var atšķirties, ņemot vērā gāzes veidu)

Drošība

- Termoelektriska gāzes kontrole novērš nevēlamu gāzes noplūdi, liesmai nodziestot.

Uzstādīšana (gāzes veidi un izmēri)

- Lietošanai ar Dabas gāze L/LL G25/20mbar(DE)
- dabas gāzeH/E 20mbar,E+ 20/25m
- Dabas gāze H 25 mbar (HU)
- Dabas gāze L 25 mbar (NL)
- Šķidrā gāzeG30,31 28-30/37mbar
- Šķidrā gāze G30 37 mbar (PL)
- Šķidrā gāze 50 mbar
- Lietošanai ar dabasgāzi iestatījums H/E/(L) 20 mbar
- Šķidrās gāzes uzgaļi (28-30/37 mbar) komplektā. Uzgaļu komplekti lietošanai ar cita veida gāzi jāpasūta atsevišķi, izmantojot klientu servisu. Uzgaļu maiņas gadījumā, lūdzu, sazinieties ar klientu servisu.
- Produkta izmērs (AxPxD mm): 49 x 306 x 527
- Nepieciešamais nišas izmērs uzstādīšanai (AxPxD mm) : 45 x 270 x (490–500)
- Min. darba virsmas biezums: 20 mm
- Tīkla vads: 1 m
- Pieslēguma jauda: 4.75 kW

Sērija 8, Domino gāzes plīts virsma, 30 cm, Keramika, Melns
PRB3A6I40

Izmēri mm

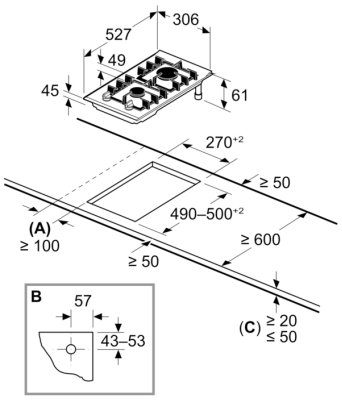

A: Min. attālums no izgriezuma plītij līdz sienai

B: Gāzes savienojuma novietojums izgriezumā

C: Iespējams, vairāk, ja apakšā uzstādīta cepeškrāsns; skatīt vietas prasības cepeškrāsnij

Ja darba virsmas biezums sasniedz 12–20 mm, ir nepieciešams papildu distances elements. Vērsieties pie klientu apkalpošanas servisa pēc detalizētas informācijas