N 70, IEBŪVĒTS VĪNA LEDUSSKAPIS, 81.8 X 29.8 CM
KU9202HF0

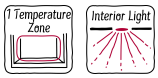

F A↑G

Pabūvējams vīna ledusskapis ar bambusa plauktiem un 1 temperatūras zonu atbilstošai vīna pudeļu uzglabāšanai.

- √ Temperatūras zona (5 °C–20 °C) – pielāgojiet temperatūru atbilstoši savām vajadzībām. Temperatūras pielāgošana sākot no 5 °C baltvīnam līdz 20 °C sarkanvīnam.
- √ Iekšējais apgaismojums – izgaismo vīna ledusskapi kā izteiksmīgu virtuves elementu.

Pazīmes

Tehniskā informācija

Energoefektivitātes klase (Regula (ES) 2017/1369)[1]: ..... F
Vidējais ikgadējais enerģijas patēriņš kilovatstundās gadā (kWh/a): ..... 100 kWh/annum
75 cl pudeļu ietilpība: 21
Gaisvadītā trokšņa emisijas: ..... 38 dB(A) re 1pW
Gaisvadītā trokšņa emisiju klase: C
Dizains: ..... Iebūvēts
Durvju paneļa opcijas: ..... Nav iespējams
Augstums: ..... 818 mm
Ierīces platums: ..... 298 mm
Produkta dziļums: ..... 567 mm
Nepieciešamais nišas izmērs uzstādīšanai (A x Pl x Dz): 820x300x550 mm
Neto svars: ..... 28.1 kg
Pieslēguma jauda: ..... 70 W
Drošinātāju aizsardzība: ..... 6 A
Iekšējais ventilators: ..... Jā
Spriegums: ..... 220-240 V
Frekvence: ..... 50-60 Hz
Strāvas vada garums: ..... 230 cm
Kontaktdakšas veids: ..... Gardy kontaktdakša ar zemējumu
Kompresoru skaits: 1
Neatkarīgu dzesēšanas sistēmu skaits: 1
Apgriežama durvju eņģe: ..... Jā
Iekšējā apgaismojuma slēdzis: ..... Nē
EAN kods: 4242004255482
Zīmols: ..... Neff
Produkta nosaukums/Komerciālais kods: KU9202HF0
Produktu kategorija: ..... Winestorage

4 242004 255482

[1] Atbilstoši energoefektivitātes klašu skalai no A līdz G

N 70, IEBŪVĒTS VĪNA LEDUSSKAPIS, 81.8 X 29.8 CM
KU9202HF0

Pazīmes

Svarīgākie notikumi
- Produkta izmēri: 818x298x567 mm
- Energoefektivitātes klase (Regula (ES) 2017/1369)[1]: F
- 0,75l tilpums (bordeaux pudeles): 21
- Gaisvadītā trokšņa emisijas: 38 dB(A) re 1pW
- Temperatūras zonu skaits: 1
- Temperatūras diapazons: 5-20 °C
- Apgaismojums
- Stikla durvju veids: 3 stikla panelis, UV filtrs

Vispārīgā informācija
- Krāsa / Korpusa materiāls: Melns
- 75 cl pudeļu ietilpība: 21
- Koka režģu skaits: 3
- Durvju eņģe: Labais atgriezenisks
- Durvju roktura tips: Vertikāls stieņa rokturis
- Temperatūras zonu skaits: 1
- Regulējama temperatūra
- Durvis ar stikla dizainu
- Stikla durvju veids: 3 stikla panelis, UV filtrs
- Energoefektivitātes klase (Regula (ES) 2017/1369)[2]: F
- Vidējais ikgadējais enerģijas patēriņš kilovatstundās gadā (kWh/a): 100 kWh/annum
- Gaisvadītā trokšņa emisijas: 38 dB(A) re 1pW
- Gaisvadītā trokšņa emisiju klase: C
- Spriegums: 220-240 V

Izmērs un svars
- Produkta izmēri: 818x298x567 mm
- Iepakotā produkta izmēri (XxYxZ): 910x355x685 mm
- Minimālais uzstādīšanas augstums: 820 mm
- Maksimālais uzstādīšanas augstums: 820 mm
- Minimālais uzstādīšanas platums: 300 mm
- Maksimālais uzstādīšanas platums: 300 mm
- Uzstādīšanas dziļums: 550 mm
- Neto svars: 28,1 kg
- Bruto svars: 30,0 kg
- Strāvas vada garums: 230 cm

Īpašas funkcijas
- Regulējamo plauktu skaits: 0
- Apgaismojums
- Blāva gaisma
- Temperatūras diapazons: 5-20 °C

Savienojamība

[1] Atbilstoši energoefektivitātes klašu skalai no A līdz G
[2] Atbilstoši energoefektivitātes klašu skalai no A līdz G

N 70, IEBŪVĒTS VĪNA LEDUSSKAPIS, 81.8 X 29.8 CM
KU9202HF0
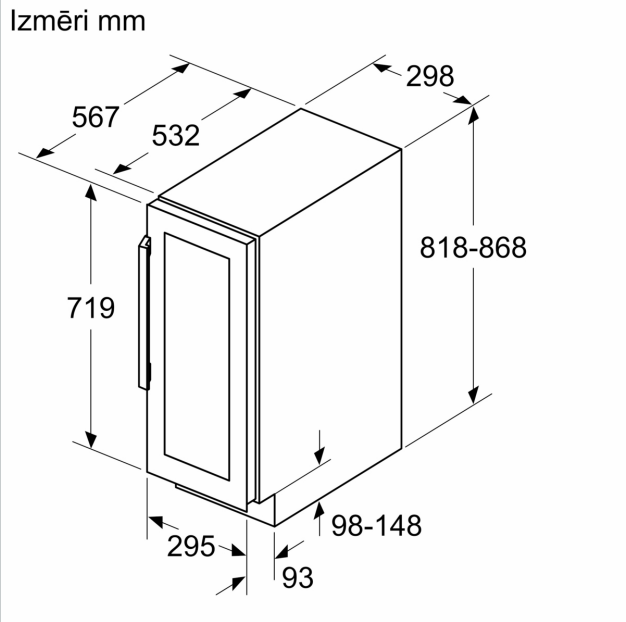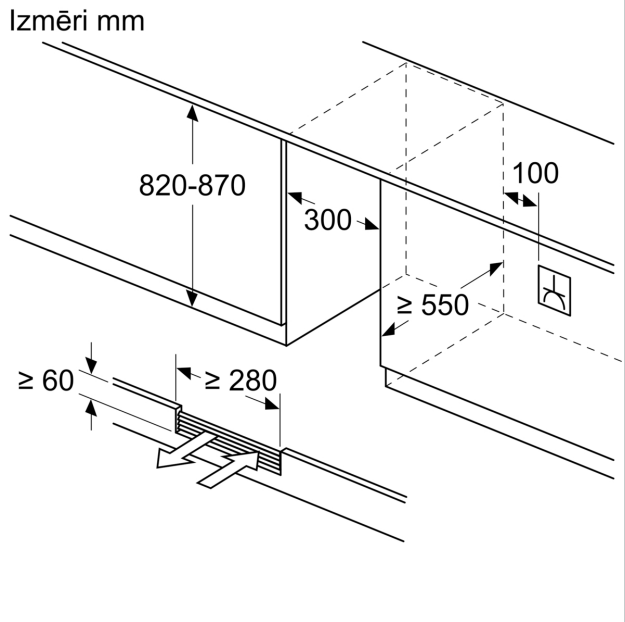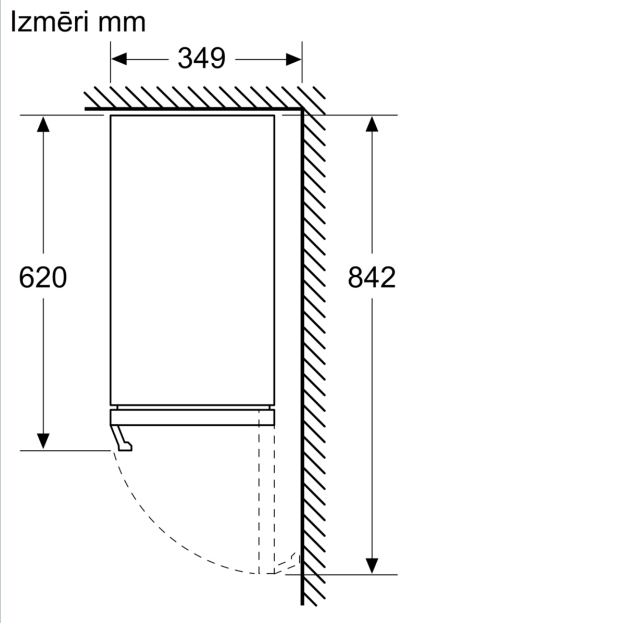
Zīmējumi ar izmēriem