4. sērija, Brīvstāvošs ledusskapis – saldētava ar saldētavu apakšā, 203 x 70 cm, Čuguns, Total No Frost KGN49OCAF







- **XXL ietilpība**: papildu uzglabāšanas vieta jūsu svaigajiem produktiem.
- **VitaFresh XXL <0°C>**: īpaši lielās ledusskapja atvilktnes ar klimata kontroli ilgāk saglabā ēdienu svaigu.
- **A energoefektivitātes klase**: patērē mazāk elektroenerģijas.
- **Total No Frost**: vairs nav jāatkausē saldētava un nav ūdens pilienu uz aizmugurējās sienas.
- **Spīdīga aizmugurējā siena ar Multi Airflow**: vienmērīgi cirkulē svaigu gaisu, lai nodrošinātu nemainīgu temperatūru.

Tehniskā informācija

Energoefektivitātes klase (Regula (ES) 2017/1369)[1]: ....A
Vidējais ikgadējais enerģijas patēriņš kilovatstundās gadā (kWh/a)[1]: 122 kWh/annum
Saldēto nodalījumu tilpuma summa: ....129 l
Dzesēšanas nodalījumu tilpumu summa: .... 311 l
Gaisvadītā trokšņa emisijas: .... 29 dB(A) re 1pW
Gaisvadītā trokšņa emisiju klase: .... A
Iebūvēts / Brīvi stāvošs: .... Brīvi stāvošais
Durvju paneļa opcijas: .... Nav iespējams
Augstums: .... 2030 mm
Ierīces platums: ....700 mm
Produkta dziļums: .... 667 mm
Nepieciešamais nišas izmērs uzstādīšanai (A x Pl x Dz): GENERAL.N_A mm
Neto svars: .... 108.9 kg
EAN kods: 4242005506637
Drošinātāju aizsardzība: .... 10 A
Durvju eņģe: .... Labais atgriezenisks
Spriegums: ....220-240 V
Frekvence: ....50 Hz
Strāvas vada garums: ....220 cm
Kompresoru skaits: 1
Neatkarīgu dzesēšanas sistēmu skaits: 2
Iekšējais ventilators: .... Nē
Apgriežama durvju eņģe: .... Jā
Regulējamo plauktu skaits ledusskapja nodalījumā: 3
Pudeļu plaukti: .... Jā
Bez sarmas sistēma: ....Ledusskapis un saldētava
Uzstādīšanas veids: .... Brīvi stāvošs



[1] Atbilstoši energoefektivitātes klašu skalai no A līdz G

4. sērija, Brīvstāvošs ledusskapis – saldētava ar saldētavu apakšā, 203 x 70 cm, Čuguns, Total No Frost KGN49OCAF

Svarīgākie notikumi

- Produkta izmēri: 2030x700x667 mm
- Energoefektivitātes klase (Regula (ES) 2017/1369)[1]: A
- NoFrost
- Dzesēšanas nodalījumu tilpumu summa: 311 l
- Saldēto nodalījumu tilpuma summa: 129 l
- Gaisvadītā trokšņa emisijas: 29 dB(A) re 1pW
- Svaiguma sistēma: VitaFresh
- Brīdinājumu saraksts: Atvērtas ledusskapja nodalījuma durvis, Temperatūras kāpums

Vispārīgā informācija

- Produkta galvenā krāsa: čuguns
- Durvju eņģe: Labais atgriezenisks
- Durvju roktura tips: integrēts vertikāls rokturis
- Automātiska atkausēšana: Total No Frost
- Dozators: Nav piemērojams
- Kontroles iestatījumu un brīdinājuma ierīču veids: Poga
- Ražojuma kopējais tilpums: 440 l
- Energoefektivitātes klase (Regula (ES) 2017/1369)[2]: A
- Vidējais ikgadējais enerģijas patēriņš kilovatstundās gadā (kWh/a): 122 kWh/annum
- Dzesēšanas nodalījumu tilpumu summa: 311 l
- Saldēto nodalījumu tilpuma summa: 129 l
- Gaisvadītā trokšņa emisijas: 29 dB(A) re 1pW
- Gaisvadītā trokšņa emisiju klase: A
- Klimata klase: Mērens laiks, Paplašināts mērens laiks, Subtropu, tropisks
- Spriegums: 220-240 V
- Iekļautie piederumi: 2 x Aukstuma akumulators, 1 x Ledus trauciņš

Izmērs un svars

- Produkta izmēri: 2030x700x667 mm
- Iepakotā produkta izmēri (XxYxZ): 2095x760x780 mm
- Neto svars: 108,9 kg
- Bruto svars: 115,6 kg
- Strāvas vada garums: 220 cm

Īpašas funkcijas

- Svaiguma sistēma: VitaFresh
- Ļoti kluss
- Flex Interior
- Pudeļu statīva tips: 1 pudeles atbalsta režģis
- Brīdinājumu saraksts: Atvērtas ledusskapja nodalījuma durvis, Temperatūras kāpums
- Total No Frost
- Displeja tips: LED indikācija
- SuperCooling
- SuperFreezing

Dzesēšana

- Plauktu skaits ledusskapja nodalījumā: 5
- Regulējamo plauktu skaits ledusskapja nodalījumā: 3
- Durvju nodalījumu skaits - ledusskapis: 4
- Gaismas jauda - ledusskapis: LED ar mīksto palaišanu

Saldēšana

- Zvaigžņu vērtējums: 4
- Uzglabāšanas periods elektroenerģijas padeves pārtraukuma gadījumā (h): 24 h
- Saldēšanas atvilktnes (Stck): 3
- Saldēšanas atloku skaits (Stck): 0
- Ledus kubiņu paplāšu skaits: 1

Savienojamība

[1] Atbilstoši energoefektivitātes klašu skalai no A līdz G

[2] Atbilstoši energoefektivitātes klašu skalai no A līdz G

4. sērija, Brīvstāvošs ledusskapis – saldētava ar saldētavu apakšā, 203 x 70 cm, Čuguns, Total No Frost KGN49OCAF

Izmēri mm

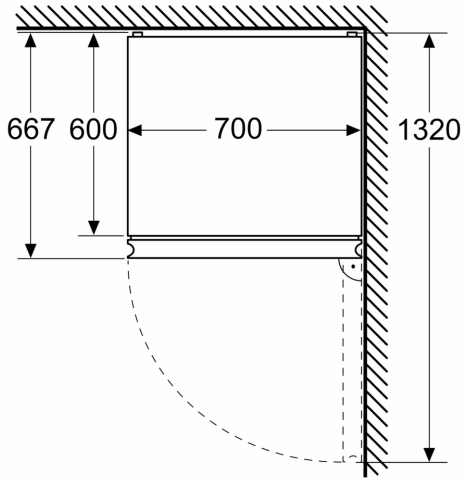

Izmēri mm

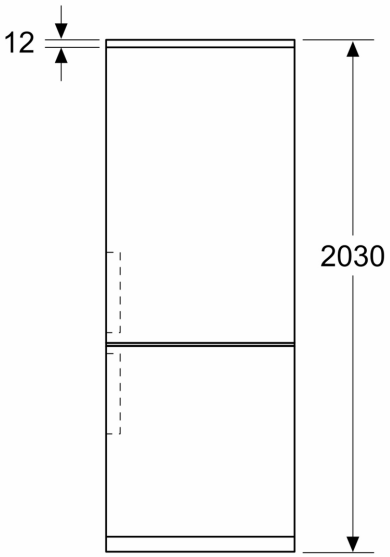

Izmēri mm

