Sērija 4, Brīvstāvoša indukcijas plīts, Nerūsējošais tērauds
HLN39A050U

A

Brīvstāvoša plīts ar indukcijas gatavošanas virsmu un 3D karsto gaisu: sasniedziet nevainojamus cepšanas un sautēšanas rezultātus vairākos līmeņos vienlaicīgi.

- **Indukcija**: ātra, precīza ēdiena gatavošana, viegla tīrīšana un zems enerģijas patēriņš.
- **Sarkans LED displejs**: nodrošina vieglu piekļuvi taimerim, hronometram un pulkstenim.
- **2 izvelkamas vadības pogas**: viegli tīrāma priekšpuse.
- **EcoClean Direct**: vieglāka tīrīšana pateicoties īpašam pārklājumam aizmugurē, kas automātiski absorbē netīrumus!
- **Tīrīšanas programma**: mīkstina piedegušos ēdiena pārpalikumus vieglākai notīrīšanai.

Iebūvēts / Brīvi stāvošs: ..... Brīvi stāvošais
Produkta izmēri: ..... 900-915x600x600 mm
Strāvas vada garums: ..... 150.0 cm
Neto svars: ..... 60.8 kg
Bruto svars: ..... 65.6 kg
EAN kods: 4242005041312
Ertmių skaičius (2010/30/EC): 1
Lietderīgais tilpums (nodalījuma) — JAUNS (2010/30/EK): ..... 66 l
Energoefektivitātes klase: ..... A
Enerģijas patēriņš parastā ciklā (2010/30/EK): ..... 0.98 kWh/cycle
Enerģijas patēriņš ciklā mākslīga gaisa konvekcija (2010/30/EK): 0.79 kWh/cycle
Energoefektivitātes indekss (2010/30/EK): ..... 95.2 %
Savienojuma jauda: ..... 7900 W
Spriegums: ..... 220-240 V
Frekvence: ..... 50; 60 Hz
Kontaktdakšas veids: .bez kontaktdakšas (elektrības pieslēgumu veic elektriķis), fiksēts pieslēgums (elektrības pieslēgumu veic elektriķis)

4 242005 041312

HEZ10421	Pannas turētājs
HEZ317000	Picas cepamā panna
HEZ327000	Akmens plāksne picai
HEZ333001	Profesionālas pannas vāks
HEZ333073 :	
HEZ431002 :	
HEZ438001 :	
HEZ438201 :	
HEZ438301 :	
HEZ625071 :	
HEZ864000 :	
HEZ915003 :	

Sērija 4, Brīvstāvoša indukcijas plīts, Nerūsējošais tērauds
HLN39A050U

Brīvstāvoša plīts ar indukcijas gatavošanas virsmu un 3D karsto gaisu: sasniedziet nevainojamus cepšanas un sautēšanas rezultātus vairākos līmeņos vienlaicīgi.

- TouchSelect
- 4 indukcijas zonas
- PowerBoost funkcija visām sildzonām
- QuickStart funkcija
- ReStart funkcija
- 17 jaudas pakāpes

Cepeškrāsns tips / apsildes veids

Komforts
- Noņemami paplāšu turētāji
- Teleskopiskie paplāšu turētāji - kā papildpiederums

Dizains
- TopControl Ciparu displejs
- Iegremdējami slēdži
- Elektronikas vadība: mehānisks
- Pilnībā stiklota cepeškrāsns durvju iekšpuse

Vide un drošība
- Divpakāpju atlikušā siltuma indikatori katrai sildzonai
- Regulējamas kājiņas

Sērija 4, Brīvstāvoša indukcijas plīts, Nerūsējošais tērauds
HLN39A050U

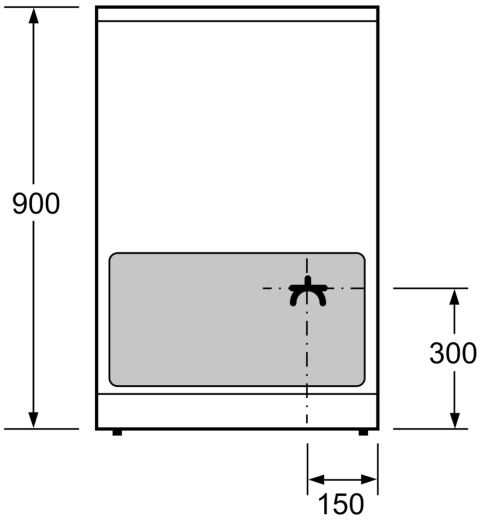

Izmēri (mm)

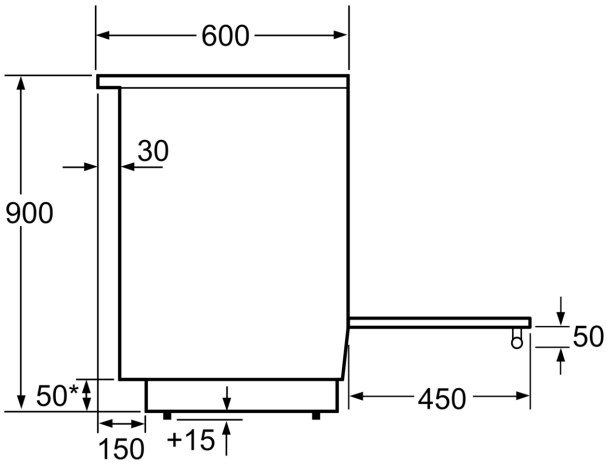

* Pamatni iespējams noņemt.

Izmēri (mm)

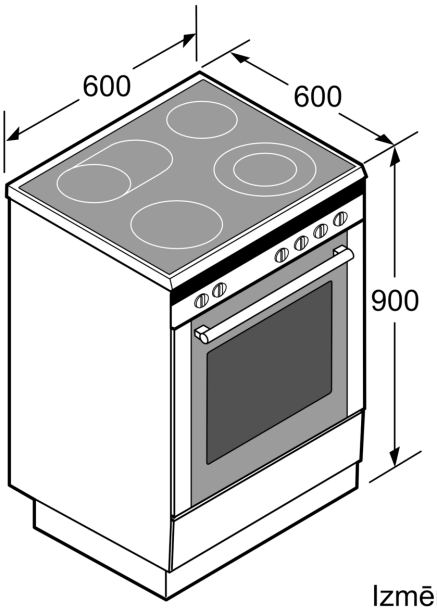

Izmēri (mm)