Sērija 2, Iebūvējama cepeškrāsns, 60 x 60 cm, Nerūsējošais tērauds HBA530BS0S

A

EcoClean Direct

2 x Emaljēta cepamās plāts, 1 x Kombinētais režģis, 1 x Universālā panna

HEZ327000 Akmens plāksne picai, HEZ32WA00 :, HEZ530000 :, HEZ531010 :, HEZ532010 :, HEZ538000 :, HEZ617000 :, HEZ629070 :, HEZ631070 :, HEZ632070 :, HEZ633001 :, HEZ633070 :, HEZ634000 :, HEZ636000 :, HEZ638000 :, HEZ660050 :, HEZ664000 :, HEZ915003 :

Iebūvējamā cepeškrāsns ar 3D karsto gaisu: sasniedziet nevainojamus cepšanas un sautēšanas rezultātus līdz pat trīs līmeņos vienlaicīgi.

- **2 izvelkamas vadības pogas**: viegli tīrāma priekšpuse.
- **EcoClean Direct**: vieglāka tīrīšana pateicoties īpašam pārklājumam aizmugurē, kas automātiski absorbē netīrumus!

Iebūvēts / Brīvi stāvošs: ..... Iebūvēts
Integrēta tīrīšanas sistēma: ..... EcoClean program
Nepieciešamais nišas izmērs uzstādīšanai (A x Pl x Dz): .....585-595 x 560-568 x 550 mm
Produkta izmēri: .....595x594x548 mm
Iepakotā produkta izmēri (XxYxZ): ..... 675 x 660 x 690 mm
Vadības paneļa materiāls: ..... Nerūsošais tērauds
Durvju materiāls: ..... Stikls
Neto svars: ..... 33.6 kg
Nodalījuma lietderīgais tilpums: .....71 l
Sildīšanas režīmi:: Pilna platuma režģis, Hotair maigs, Karstais gaiss, Konvencionālais siltums
Temperatūras kontrole: ..... mehāniskā
Iekšējo gaismas avotu skaits: 1
Strāvas vada garums: .....120.0 cm
EAN kods: 4242005033706
Ertmių skaičius (2010/30/EC): 1
Energoefektivitātes klase: ..... A
Enerģijas patēriņš parastā ciklā (2010/30/EK): ..... 0.97 kWh/cycle
Enerģijas patēriņš ciklā mākslīga gaisa konvekcija (2010/30/EK): 0.81 kWh/cycle
Energoefektivitātes indekss (2010/30/EK): ..... 95.3 %
Savienojuma jauda: ..... 3400 W
Drošinātāju aizsardzība: ..... 16 A
Spriegums: ..... 220-240 V
Frekvence: .....50; 60 Hz
Kontaktdakšas veids: ..... Gardy kontaktdakša ar zemējumu
Iekļautie piederumi: ..... 2 x Emaljēta cepamās plāts, 1 x Kombinētais režģis, 1 x Universālā panna

4 242005 033706

Sērija 2, Iebūvējama cepeškrāsns, 60 x 60 cm, Nerūsējošais tērauds
HBA530BS0S

Iebūvējamā cepeškrāsns ar 3D karsto gaisu: sasniedziet nevainojamus cepšanas un sautēšanas rezultātus līdz pat trīs līmeņos vienlaicīgi.

Cepeškrāsns tips / apsildes veids

- Cepeškrāsns tilpums 71 l l
- Paātrinātā uzkarsēšana

Dizains

Komforts

- Ecolyse iespējas: aizmugures panelis
- Sliedes: aprīkojams papildus

Vide un drošība

Sērija 2, Iebūvējama cepeškrāsns, 60 x 60 cm, Nerūsējošais tērauds
HBA530BS0S

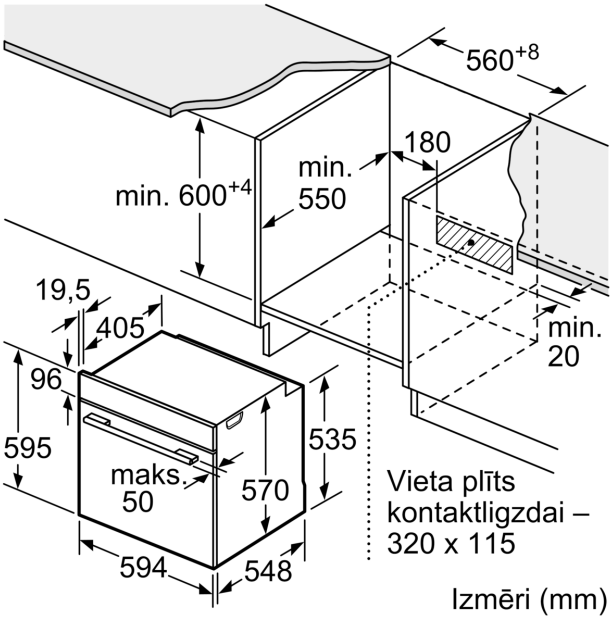

Izmēri (mm)

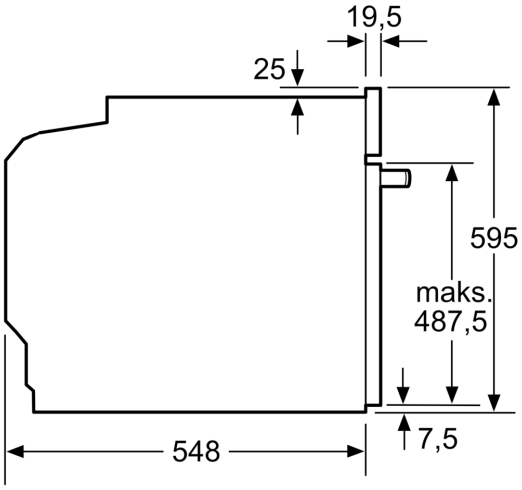

Izmēri (mm)

Izmēri mm

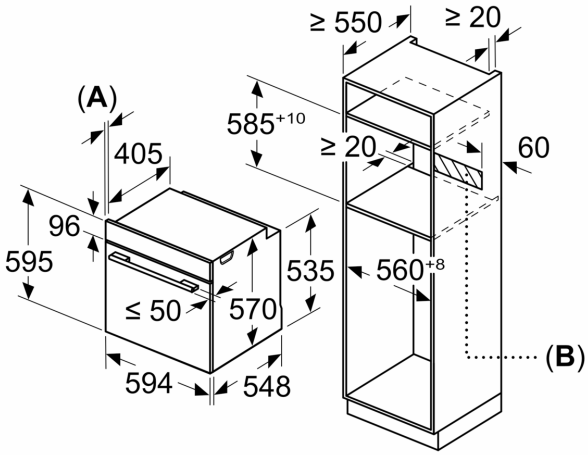

A: 19,5 mm
B: Vieta iekārtas savienojumam 320 x 115 mm

Iebūve ar vienu sildriņķi.

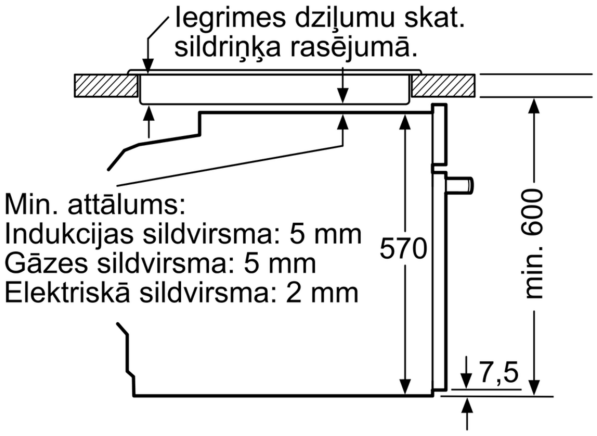

Izmēri (mm)