Sērija 4, Brīvstāvoša saldētava, 186 x 60 cm, Melns
GSN36VBFP

2 x Aukstuma akumulators, 1 x Ledus trauciņš

KSZ39AX00 :

Ļoti efektīva A++ klases saldētava ar 4 caurspīdīgām saldētavas atvilktnēm nodrošina daudz vietas un pārskatāmību.

- **VarioZone – vairāk izvēles iespēju, jo stikla plauktus un atvilktnes saldētavas nodalījumā var izvietot dažādi.**
- **NoFrost – nekad vairs nebūs jāatlaidina, jo šī funkcija nodrošina nevainojamu aizsardzību no apledojuma veidošanās, tā ietaupot laiku un pūles.**
- **Atvilktne Big Box: ērtai pārtikas konteineru glabāšanai vai liela izmēra saldētajai pārtikai.**

Energoefektivitātes klase (Regula (ES) 2017/1369): ..... F
Vidējais ikgadējais enerģijas patēriņš kilovatstundās gadā (kWh/a)294 kWh/annum
Saldēto nodalījumu tilpuma summa: ..... 242 l
Gaisvadītā trokšņa emisijas: ..... 40 dB(A) re 1pW
Gaisvadītā trokšņa emisiju klase: C
Saldētavas nodalījuma termometrs: ..... Ciparu
Gaisma: ..... Nē
Produktu kategorija: ..... Vertikāla saldētava
Iebūvēts / Brīvi stāvošs: ..... Brīvi stāvošais
Durvju paneļa opcijas: ..... Nav iespējams
Bez sarmas sistēma: ..... Pilnībā
Ierīces augstums: ..... 1860 mm
Ierīces platums: ..... 600 mm
Produkta dziļums: ..... 650 mm
Iepakotā produkta izmēri (XxYxZ): ..... 1900 x 650 x 750 mm
Neto svars: ..... 69.1 kg
Bruto svars: ..... 71.0 kg
Drošinātāju aizsardzība: ..... 10 A
Frekvence: ..... 50 Hz
Strāvas vada garums: ..... 230.0 cm
Durvju eņģe: ..... Labajā pusē atgriezenisks
Atkausēšana: ..... Automatic
Brīdinājuma signāls / traucējums: ..... redzams un dzirdams
Slēdzamas durvis: ..... Nē
Atvilktņu/grozu skaits (kompl.): 4
Saldēšanas atloku skaits (Stck): 0
EAN kods: 4242005244492
Zīmols: ..... Bosch
Produkta nosaukums/Komerciālais kods: GSN36VBFP
Produktu kategorija: ..... Vertikāla saldētava
Iekļautie piederumi: .... 2 x Aukstuma akumulators, 1 x Ledus trauciņš

4 242005 244492

Sērija 4, Brīvstāvoša saldētava, 186 x 60 cm, Melns
GSN36VBFP

Ļoti efektīva A++ klases saldētava ar 4 caurspīdīgām saldētavas atvilktnēm nodrošina daudz vietas un pārskatāmību.

Jauda un patēriņš

- Energoefektivitāte: F klase
- Saldētavas neto tilpums: 242 l l
- Elektroenerģijas patēriņš gadā: 294 kWh
- Trokšņa jauda: 40 dB

Dizains

- Durvju krāsa: Durtiņu krāsa/materiāls: melns Sānu paneļu krāsa: Pearl grey (VZF 07127)
- Vertikāls rokturis, alumīnija
- Bez Apgaismojuma
- Iekšējais dizains ar metāla detaļām

Komforts un drošība

- No Frost: Full Nofrost – aizmirstiet par atkausēšanu!
- FreshSense: pastāvīga temperatūra pateicoties inteliģento sensoru tehnoloģijai
- Manuāla/ automātiska aktivizēšana

Saldētavas nodalījums

- J
- Multi Airflow Sistēma
- Piederumi: Ledus gabaliņu paplāte
- VarioZone - izņemami stikla plaukti pilnīgai tilpuma izmantošanai
- 4 caurspīdīgas saldētavas atvilktnes, tajā skaitā 2 BigBox

Izmēri

- Izmēri: augstums 186 x platums 60 x dziļums 65 cm

Tehniskā informācija

- Durtiņu vēršanās puse: pa labi
- Kājiņas ar maināmu augstumu priekšpusē, riteņiši aizmugurē
- Durvju atvēršanas leņķis 90° - nav nepieciešamas papildu spraugas ierīces sānos. Brīva piekļuve visām atvilktnēm.
- Rokturi transportēšanai

Sērija 4, Brīvstāvoša saldētava, 186 x 60 cm, Melns
GSN36VBFP

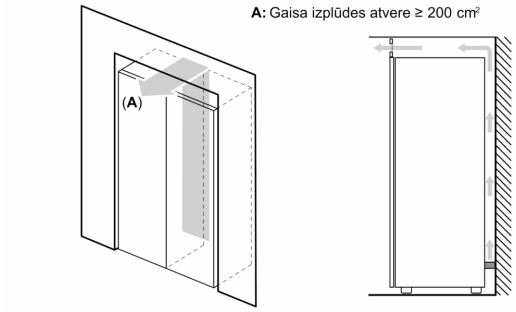

	a	b	c	d	e	f
KSW36, GSD36	187	60	65	58	60	119,5
KSV36, KSF36, GSN36, GSV36	186					
KSV33, GSN33, GSV33	176					
KSV29, GSN29, GSV29	161					
GSV24	146					
GSN51	161	70	78	70	70	142
GSN54	176					
GSN58	191					

a augstums
b platums
c garums ar aizvērtām durvīm, bez roktura un bez starplikas
d skapja garums bez starplikas
e platums ar atvērtām durvīm, bez roktura
f garums ar atvērtām durvīm, bez starplikas

Izmēri (mm)

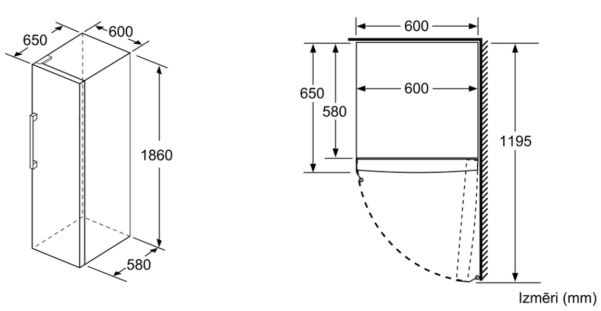

Izmēri (mm)

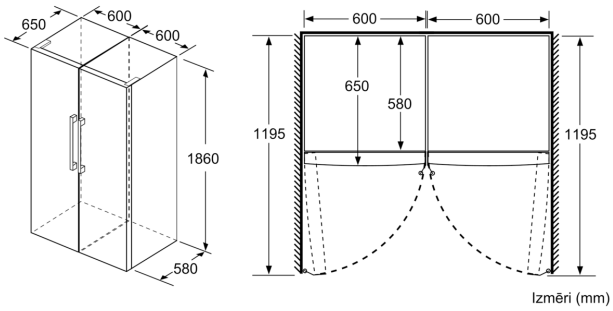

Izmēri (mm)