Sērija 6, Pie sienas stiprināms tvaika nosūcējs, 60 cm, Plakana melna
DWB67DN60

- **SilentPowerDrive**: kluss un jaudīgs dzinējs tvaika nosūcējiem.
- **Smart Hood nosūcējs**: pielāgo ventilatora ātrumu atbilstoši plīts* iestatījumiem.
- **DirectSelect**: viegli izvēlēties vēlamo jaudu un gaismas iestatījumus.
- **LED Apgaismojums**: perfekts apgaismojums jūsu gatavošanai ar regulējamu spožumu.
- **Divkāršā filtrēšana**: efektīva un ilgstoša gaisa ar smaku filtrēšanu.

Papildu piederumi

DWZ1FB1B6	Long-life Clean Air odor filter (repl.)
DWZ1FB6I6	Long-life Clean Air recirculation kit
DWZ1FB6K2	Dūmeņa pagarinājums 1000 mm
DWZ1XX1E1 :	
DWZ1XX1H2 :	

Tehniskā informācija

Tipoloģija: ..... Uz sienas uzstādīts
Strāvas vada garums: .....130 cm
Nepieciešamais nišas izmērs uzstādīšanai (A x Pl x Dz): GENERAL.N_A mm
Tvaika nosūcēja skursteņa augstums: ..... GENERAL.N_A mm
Ierīces augstums: ..... 60 mm
Minimālais attālums virs elektriskās plīts: ..... 550 mm
Minimālais attālums virs gāzes plīts: ..... 650 mm
Neto svars: ..... 14.5 kg
Kontroles veids: ..... Elektronisks
Ātruma iestatījumu skaits: ..... 3-stages + intensive setting
Maksimālā gaisa nosūce: ..... 399 m^3/h
Paaugstinātas pozīcijas izejas recirkulācija: .....677.0 m^3/h
Maksimālā gaisa recirkulācija: ..... 410 m^3/h
Paaugstinātas pozīcijas gaisa nosūknēšana: ..... 699 m^3/h
Maximum Air flow: .....399 m^3/h
Apgaismojumu skaits: 2
Trokšņa līmenis: ..... 56 dB(A) re 1pW
Gaisa izplūdes caurules diametrs: ..... 120 / 150 mm
Tauku filtra materiāls: .....Mazgājams nerūsējošais tērauds
EAN kods: 4242005482085
Savienojuma jauda: ..... 115 W
Drošinātāju aizsardzība: ..... GENERAL.N_A A
Spriegums: ..... 220-240 V
Frekvence: .....50; 60 Hz
Kontaktdakšas veids: ..... Gardy kontaktdakša ar zemējumu
Uzstādīšanas veids: ..... Uz sienas uzstādīts

4 242005 482085

Sērija 6, Pie sienas stiprināms tvaika nosūcējs, 60 cm, Plakana melna DWB67DN60

Dizains:

- piestiprināts sienai
- Piemērots lietošanai ventilācijas vai recirkulācijas režīmā

Pamatfunkcijas:

- BLDC ventilācijai
- 2 x LED 3W ar Colour temperature adjustable
- SoftLight : apgaismojuma elementi palēnām ieslēdzas un izslēdzas.
- Apgaismojums ar dimmera funkciju : apgaismojuma elementu spilgtumu var pielāgot.
- Krāsas temperatūra - 3500 K
- Gaismas spilgtums: 501 lux
- 2 metāla tauku filtrs(-i).

Funkcijas ērtībai:

- Stikls priekšējais panelis ar integrētiem vadības elementiem ērtai lietošanai.
- Elektroniska kontrole ar TouchControl, aizmugurējais apgaismojums
- 3 pakāpes + intensīvā pakāpe
- Automātiska pāriešana no intensīva iestatījuma uz normālu pēc 6 min
- Automātiski izslēdzas 10 min pēc izmantošanas

Digitālas funkcijas:

- Home Connect: iedarbiniet, uzraugiet tvaiku nosūcēju un iestatiet tā preferences ar viedtālruni vai planšetdatoru (tikai valstīs, kur ir pieejams pakalpojums Home Connect)
- CookConnect: gatavošanas laikā automātiski aktivizē tvaiku nosūcēju, pateicoties Wi-Fi savienojumam starp tvaiku nosūcēju un atbilstošu plīts virsmu.
- Automātisks viedais tvaiku nosūcējs: Tvaika nosūcējs automātiski pielāgo ventilatora ātrumu, jo plīts nepārtraukti nodrošina datus par ēdiena gatavošanu (darbojas ar visām pašreizējām Series 6 indukcijas plītīm; citām Home Connect plītīm nosūcējs var tikt vadīts tieši no plīts, ja ir pieejams savienots Home Connect konts).
- Balss vadība, izmantojot, piemēram, Amazon Alexa (tikai valstīs, kurās ir pieejams šis pakalpojums)
- Veiktspējas profili: izvēlieties standarta, veiktspējas vai klusuma profilus, lai palielinātu atsūkšanas jaudu vai samazinātu ventilatora radīto troksni, izmantojot lietotni Home Connect
- LED gaisma ar pielāgojamu temperatūru: gaismas temperatūru varat pielāgot personīgajām vajadzībām, izmantojot lietotni Home Connect
- Piesātinājuma indikators, iestatīšanas un atiestates funkcija tauku filtram un smaku filtram, pieejama ar lietotni Home Connect.
- Funkcija pēc darbības: pieejama ar lietotni Home Connect
- Intervāla funkcija: pieejama ar lietotni Home Connect
- Home Connect funkcionalitāti var paplašināt, integrējot virkni ārējo sadarbības partneru lietotņu
- Atjauninātā iekārta (pieejama ar savienotu Home Connect kontu): saglabājiet iekārtu vienmēr aktuālu ar jaunāko programmatūru.

Ērta tīrīšana:

- Viegli tīrāmas, gludas virsmas un materiāli.
- Metāla tauku filtrs drīkst mazgāt trauku mazgājamā mašīnā
- Pārklātas virsmas ar samazinātu pirkstu nospiedumu redzamību.

Izplūdes režīms:

- Saskaņā ar EN 61591 un EN/ IEC 60704-2-13 jūsu iekārta atsūkšanas var sasniegt šādas vērtības:
- 1. ātrums: atsūkšanas jauda 242; trokšņu līmenis 43(A) re1pW)
- 2. ātrums: atsūkšanas jauda 335; trokšņu līmenis 51 (A) re1pW)3. ātrums: atsūkšanas jauda 399; trokšņu līmenis 56(A) re1pW)
- 1. intensīvais ātrums: atsūkšanas jauda 699; trokšņu līmenis 68 (A) re1pW)
- Energoefektivitātes klase A++ (diapazons energoefektivitātes klasēs no A ++ līdz E)
- Vidējais enerģijas patēriņš - 24.5 kWh gadā*
- Nosūcēja efektivitātes klase - A*
- Apgaismojuma efektivitātes klase - A*
- Tauku filtrēšanas efektivitātes klase - B*

Recirkulācijas režīms:

- Long-life Clean Air smaržu filtrs absorbē intensīvas smakas, piemēram, zivju, kā arī ziedputekšņus. Filtra kalpošanas laiku var pagarināt līdz pat 4 reizēm, atjauninot filtru cepeškrāsnī.
- Saskaņā ar EN 61591 un EN/IEC 60704-2-13 jūsu ierīce var sasniegt šādas vērtības recirkulācijas režīmā ar Long-life Clean Air recirkulācijas komplektu (pieejams kā papildaprīkojums):
- Ātrums 1: izplūdes plūsma 239; troksņa līmenis 50(A) re1pW
- Ātrums 2: izplūdes plūsma 334; troksņa līmenis 59(A) re1pW
- Ātrums 3: izplūdes plūsma 410; troksņa līmenis 64(A) re1pW
- Intensīvais ātrums 1: izplūdes plūsma 677; troksņa līmenis 73 (A) re1pW

Tehniskā informācija un ilgtspējība:

- Patēriņa dati:
- Jauda: 115 W W
- Spriegums: 220 - 240 V
- Ilgtspējība:
- Ražots Vācijā: izgatavots CO2 neitrālā rūpnīcā
- Videi draudzīgs iepakojums
- Efektīvākā pūšanas tehnoloģija, kas pieejama tirgū
- Pieejams Long-life Clean Air smaržu filtrs ar kalpošanas laiku, ko var pagarināt līdz pat 4 reizēm.

Informācija par plānojumu un uzstādīšanu:

- Samazināts montāžas darbs, pateicoties vienkāršai uzstādīšanas metodei.
- Izmēri gaisa izpūšanas režīmā (AxPxD): 635-895 x 598 x 500 mm
- Izmēri gaisa recirkulācijas režīmā (AxPxD): 803-1080 x 598 x 500 mm
- Caurules diametrs Ø 150 mm (Ø 120 mm komplektā)
- Elektrības kabeļa garums 1.3 m

Sērija 6, Pie sienas stiprināms tvaika nosūcējs, 60 cm, Plakana melna
DWB67DN60

Izmēri mm
Iekārta izplūdes gaisa režīmā

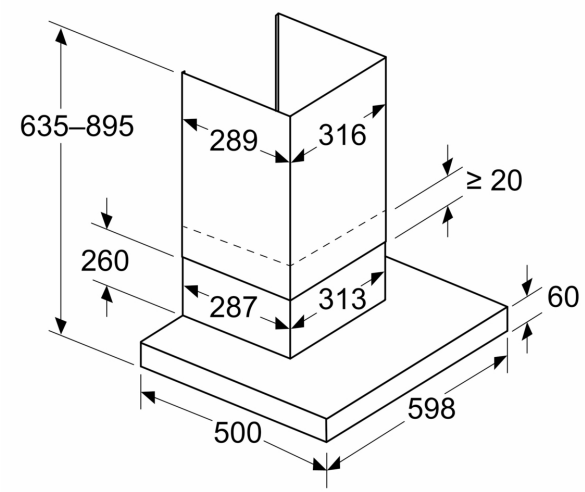

Izmēri mm
Recirkulācijas skats

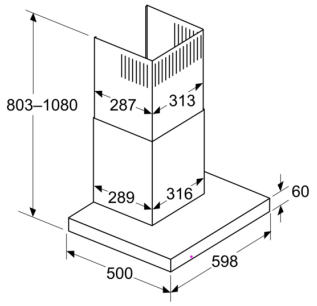

Recirkulācijas režīms ar recirkulācijas komplektu (recirkulācijas komplekts ir pieejams tikai kā atsevišķs piederums)

Izmēri mm

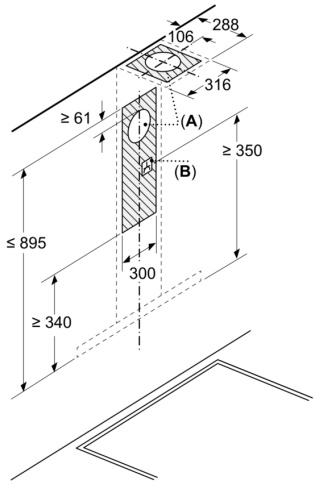

A: Gaisa izvade

B: Pieslēgums energoapgādei

Izmēri mm
Instalācija pie sienas ar dūmvadu

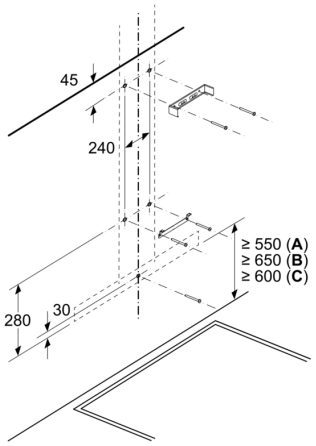

A: Elektriskā

B: Gāze – no restu augšmalas

C: Elektrība - Austrālijai un Jaunzēlandei

Izmēri mm
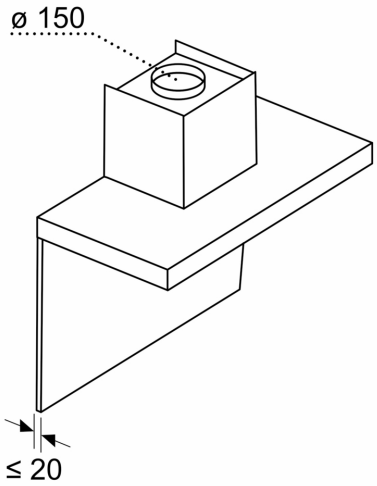
Sienas paneļa dziļums