Sērija 4, Pie sienas stiprināms tvaika nosūcējs, 60 cm, Plakana melna
DWB65CC60

- **Spiedpogas vadībai**: vienkārša un ērta tvaiku nosūcēja regulēšana.
- **Divkāršā filtrēšana**: efektīva un ilgstoša gaisa ar smaku filtrēšanu.
- **Matēts dizains**: eleganta matēta apdare ar samazinātu pirkstu nospiedumu redzamību.

Papildu piederumi

DWZ1FB1B6	Long-life Clean Air odor filter (repl.)
DWZ1FB6I6	Long-life Clean Air recirculation kit
DWZ1FB6K2	Dūmeņa pagarinājums 1000 mm
DWZ1XX1E1 :	
DWZ1XX1H2 :	

Tehniskā informācija

Tipoloģija:	Uz sienas uzstādīts
Strāvas vada garums:	130 cm
Nepieciešamais nišas izmērs uzstādīšanai (A x Pl x Dz):	GENERAL.N_A mm
Tvaika nosūcēja skursteņa augstums:	GENERAL.N_A mm
Ierīces augstums:	60 mm
Minimālais attālums virs elektriskās plīts:	550 mm
Minimālais attālums virs gāzes plīts:	650 mm
Neto svars:	14.5 kg
Kontroles veids:	Mehānisks
Ātruma iestatījumu skaits:	3 posmi
Maksimālā gaisa nosūce:	594 m^3/h
Maksimālā gaisa recirkulācija:	569 m^3/h
Maximum Air flow:	594 m^3/h
Apgaismojumu skaits:	2
Trokšņa līmenis:	67 dB(A) re 1pW
Gaisa izplūdes caurules diametrs:	120 / 150 mm
Tauku filtra materiāls:	Mazgājams nerūsējošais tērauds
EAN kods:	4242005530380
Savienojuma jauda:	200 W
Drošinātāju aizsardzība:	GENERAL.N_A A
Spriegums:	220-240 V
Frekvence:	50; 60 Hz
Kontaktdakšas veids:	Gardy kontaktdakša ar zemējumu
Uzstādīšanas veids:	Uz sienas uzstādīts

4 242005 530380

Sērija 4, Pie sienas stiprināms tvaika nosūcējs, 60 cm, Plakana melna DWB65CC60

Dizains:

- matēti melns, Kārba
- piestiprināts sienai
- Piemērots lietošanai ventilācijas vai recirkulācijas režīmā

Pamatfunkcijas:

- Kondensatora motors
- 2 x LED 1.5W
- Krāsas temperatūra - 3500 K
- Gaismas spilgtums: 293 lux
- 2 metāla tauku filtrs(-i).

Funkcijas ērtībai:

- Spiedpogas nosūcēja ātrumu un apgaismojuma regulēšanai
- 3 pakāpes

Ērta tīrīšana:

- Viegli tīrāmas, gludas virsmas un materiāli.
- Metāla tauku filtrs drīkst mazgāt trauku mazgājamā mašīnā
- Pārklātas virsmas ar samazinātu pirkstu nospiedumu redzamību.

Izplūdes režīms:

- Saskaņā ar EN 61591 un EN/IEC 60704-2-13 jūsu ierīce izplūdes režīmā var sasniegt šādus rādītājus:
- 1 ātrums: gaisa nosūkšanas jauda 361; trokšņa līmenis 57(A) re1pW
- 2 ātrums: gaisa nosūkšanas jauda 469; trokšņa līmenis 63(A) re1pW
- 3 ātrums: gaisa nosūkšanas jauda 594; trokšņa līmenis 67 (A) re1pW
- Energoefektivitātes klase B (diapazons energoefektivitātes klasēs no A ++ līdz E)
- Vidējais enerģijas patēriņš - 72 kWh gadā*
- Nosūcēja efektivitātes klase - B*
- Apgaismojuma efektivitātes klase - A*
- Tauku filtrēšanas efektivitātes klase - B*

Recirkulācijas režīms:

- Long-life Clean Air smaržu filtrs absorbē intensīvas smakas, piemēram, zivju, kā arī ziedputekšņus. Filtra kalpošanas laiku var pagarināt līdz pat 4 reizēm, atjauninot filtru cepeškrāsnī.
- Saskaņā ar EN 61591 un EN/IEC 60704-2-13 jūsu ierīce var sasniegt šādas vērtības recirkulācijas režīmā ar Long-life Clean Air recirkulācijas komplektu (pieejams kā papildaprīkojums):
- Ātrums 1: izplūdes plūsma 360; troksņa līmenis 60(A) re1pW
- Ātrums 2: izplūdes plūsma 477; troksņa līmenis 67(A) re1pW
- Ātrums 3: izplūdes plūsma 569; troksņa līmenis 71 (A) re1pW

Tehniskā informācija un ilgtspējība:

- Patēriņa dati:
- Jauda: 200 W W
- Spriegums: 220 - 240 V
- Ilgtspējība:
- Ražots Vācijā: izgatavots CO2 neitrālā rūpnīcā
- Pieejams Long-life Clean Air smaržu filtrs ar kalpošanas laiku, ko var pagarināt līdz pat 4 reizēm.

Informācija par plānojumu un uzstādīšanu:

- Samazināts montāžas darbs, pateicoties vienkāršai uzstādīšanas metodei.
- Izmēri gaisa izpūšanas režīmā (AxPxD): 635-895 x 598 x 500 mm
- Izmēri gaisa recirkulācijas režīmā (AxPxD): 803-1080 x 598 x 500 mm
- Caurules diametrs Ø 150 mm (Ø 120 mm komplektā)
- Elektrības kabeļa garums 1.3 m

Sērija 4, Pie sienas stiprināms tvaika nosūcējs, 60 cm, Plakana melna
DWB65CC60

Izmēri mm
Iekārta izplūdes gaisa režīmā

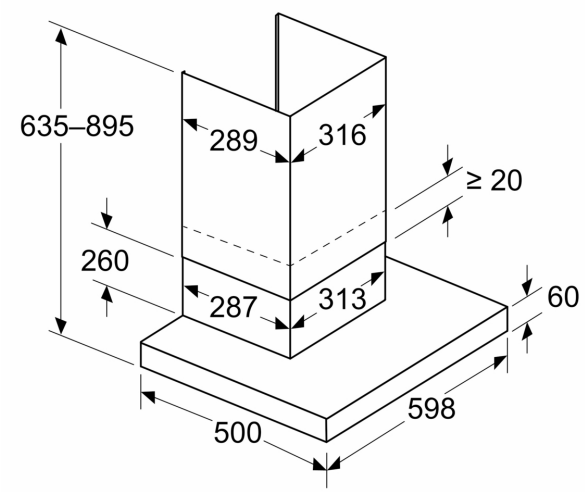

Izmēri mm
Recirkulācijas skats

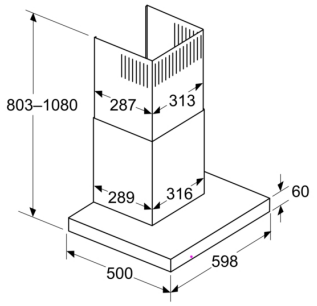

Recirkulācijas režīms ar recirkulācijas komplektu (recirkulācijas komplekts ir pieejams tikai kā atsevišķs piederums)

Izmēri mm

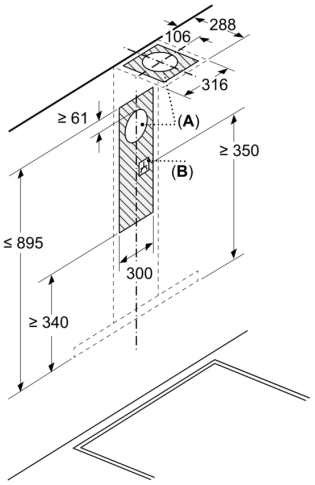

A: Gaisa izvade

B: Pieslēgums energoapgādei

Izmēri mm
Instalācija pie sienas ar dūmvadu

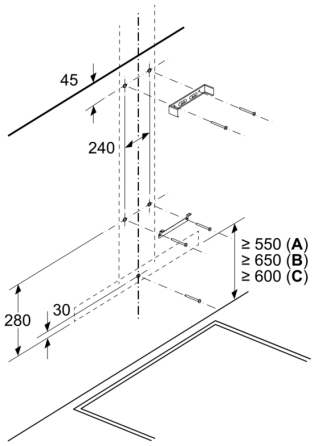

A: Elektriskā

B: Gāze – no restu augšmalas

C: Elektrība - Austrālijai un Jaunzēlandei

Izmēri mm
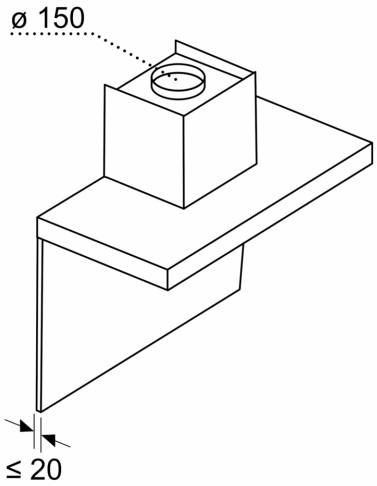
Sienas paneļa dziļums