Skursteņa pagarinājums, 500 mm
DHZ1224

- **Tvaika nosūcēja pagarinājums 0,5 m**
- **Maksimālais iespējamais pagarinājums līdz 280 mm**
- **Derīgs nosūkšanas un recirkulācijas režīmiem**

Iepakotā produkta izmēri (XxYxZ):	455 x 335 x 690 mm
Paletes izmēri:	200.0 x 80.0 x 120.0
Standarta vienību skaits paletē:	12
Neto svars:	1.5 kg
Bruto svars:	3.6 kg
EAN kods:	4242002503974

4 242002 503974

Skursteņa pagarinājums, 500 mm
DHZ1224

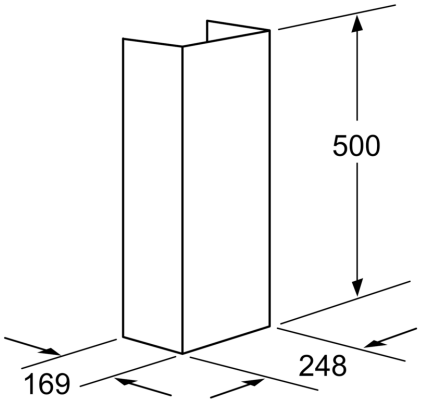

Izmēri mm

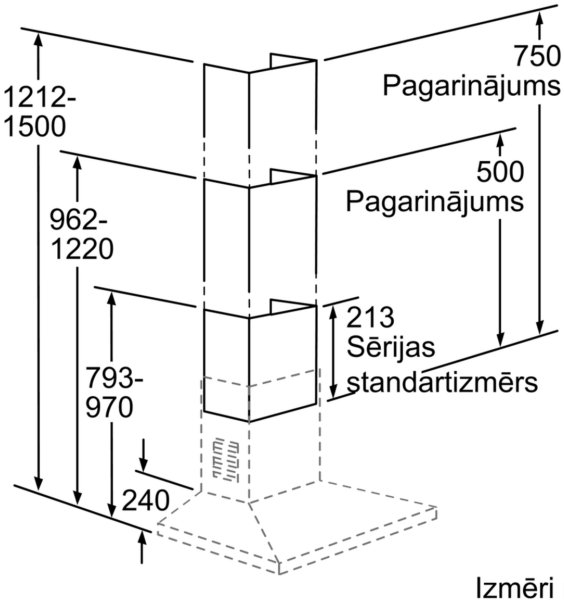

Izmēri mm