Sērija 4, Iebūvējams taisnstūra formas tvaika nosūcējs, 60 cm, skaidrs stikls, Plakana melna DBB65CC60

- **Maksimāla uzglabāšana**: T-veida dizains nodrošina plašu vietu līdz 20 kg celtspēju.
- **Bezšuvju integrācija**: iegremdējamā uzstādīšana glītam, gandrīz neredzamam izskatam.
- **Push pogu vadība**: vienkārša un ērta tvaika nosūcēja iestatījumu regulēšana.
- **Divu filtru sistēma**: efektīva un ilgtspējīga gaisa un smaku filtrācija.
- **Vienkārši universāla uzstādīšana**: viegli uzstādīt pašam ar daudzām elastīgām izkārtojuma iespējām.

Papildu piederumi

DWZ1IB1B6	Long-life Clean Air odor filter (repl.)
DWZ1IB1I6	Long-life Clean Air recirculation kit
DWZ1IB6K2	Dūmeņa pagarinājums 450-854 mm
DWZ1IB6N2	Dūmeņa pagarinājums 187-360 mm
DWZ1XX1E1 :	
DWZ1XX1H2 :	

Tehniskā informācija

Tipoloģija: ..... Iebūvēts/iebūvēts zem
Strāvas vada garums: .....130 cm
Nepieciešamais nišas izmērs uzstādīšanai (A x Pl x Dz): 340 x 560.0 x 300 mm
Tvaika nosūcēja skursteņa augstums: ..... GENERAL.N_A mm
Ierīces augstums: ..... 60 mm
Minimālais attālums virs elektriskās plīts: ..... 430 mm
Minimālais attālums virs gāzes plīts: ..... 650 mm
Neto svars: ..... 7.8 kg
Kontroles veids: .....Mehānisks
Ātruma iestatījumu skaits: ..... 3 posmi
Maksimālā gaisa nosūce: ..... 582 m^3/h
Maksimālā gaisa recirkulācija: ..... 521 m^3/h
Maximum Air flow: .....582 m^3/h
Apgaismojumu skaits: 2
Trokšņa līmenis: ..... 65 dB(A) re 1pW
Gaisa izplūdes caurules diametrs: ..... 120 / 150 mm
Tauku filtra materiāls: .....Mazgājams nerūsējošais tērauds
EAN kods: 4242005481262
Savienojuma jauda: ..... 200 W
Drošinātāju aizsardzība: ..... GENERAL.N_A A
Spriegums: .....220-240 V
Frekvence: .....50; 60 Hz
Kontaktdakšas veids: ..... Gardy kontaktdakša ar zemējumu
Uzstādīšanas veids: .....Iebūvēts

4 242005 481262

Sērija 4, Iebūvējams taisnstūra formas tvaika nosūcējs, 60 cm, skaidrs stikls, Plakana melna DBB65CC60

Dizains:

- Uzstādīšana wall cupboard
- Uzstādīšana vienā līmenī ar virsmu un nemanāmi iebūvējams sienas skapīšos.
- Stikla panelis: skaidrs stikls
- Palielināta uzglabāšanas ietilpība: līdz 10 kg katrā tvaika nosūcēja pusē.
- Piemērots lietošanai ventilācijas vai recirkulācijas režīmā

Pamatfunkcijas:

- Energoefektīva kondensatora motors
- 2 x LED 1.5W
- Krāsas temperatūra - 3500 K
- Gaismas spilgtums: 316 lux
- 2 metāla tauku filtrs(-i).

Funkcijas ērtībai:

- Stikla pārsegs,slīps,rotējošs
- Skapja aizsardzība: papildu sānu un aizmugures aizsardzība pret tvaikiem.
- Spiedpogas nosūcēja ātrumu un apgaismojuma regulēšanai
- 3 pakāpes

Ērta tīrīšana:

- Viegli tīrāmas, gludas virsmas un materiāli.
- Metāla tauku filtrs drīkst mazgāt trauku mazgājamā mašīnā
- Pārklātas virsmas ar samazinātu pirkstu nospiedumu redzamību.

Izplūdes režīms:

- Saskaņā ar EN 61591 un EN/IEC 60704-2-13 jūsu ierīce izplūdes režīmā var sasniegt šādus rādītājus:
- 1 ātrums: gaisa nosūkšanas jauda 349; trokšņa līmenis 54(A) re1pW
- 2 ātrums: gaisa nosūkšanas jauda 458; trokšņa līmenis 60(A) re1pW
- 3 ātrums: gaisa nosūkšanas jauda 583; trokšņa līmenis 65 (A) re1pW
- Energoefektivitātes klase B (diapazons energoefektivitātes klasēs no A ++ līdz E)
- Vidējais enerģijas patēriņš - 70.5 kWh gadā*
- Nosūcēja efektivitātes klase - B*
- Apgaismojuma efektivitātes klase - A*
- Tauku filtrēšanas efektivitātes klase - B*

Recirkulācijas režīms:

- Long-life Clean Air smaržu filtrs absorbē intensīvas smakas, piemēram, zivju, kā arī ziedputekšņus. Filtra kalpošanas laiku var pagarināt līdz pat 4 reizēm, atjauninot filtru cepeškrāsnī.
- Saskaņā ar EN 61591 un EN/IEC 60704-2-13 jūsu ierīce var sasniegt šādas vērtības recirkulācijas režīmā ar Long-life Clean Air recirkulācijas komplektu (pieejams kā papildaprīkojums):
- Ātrums 1: izplūdes plūsma 333; troksņa līmenis 61(A) re1pW
- Ātrums 2: izplūdes plūsma 441; troksņa līmenis 68(A) re1pW
- Ātrums 3: izplūdes plūsma 521; troksņa līmenis 72 (A) re1pW

Tehniskā informācija un ilgtspējība:

- Patēriņa dati:
- Jauda: 200 W W
- Spriegums: 220 - 240 V
- Ilgtspējība:
- Ražots Vācijā: izgatavots CO2 neitrālā rūpnīcā
- Pieejams Long-life Clean Air smaržu filtrs ar kalpošanas laiku, ko var pagarināt līdz pat 4 reizēm.

Informācija par plānojumu un uzstādīšanu:

- Uzstādīšanai 60 cm platā sienas skapī
- Instalēšanas sistēma: IDH comfort installation sistēma
- Ierīces izmēri (A x P x D): 340 x 598 x 298 mm
- Iebūvēšanas izmēri (A x P x D): min. 340 mm x 560 mm x min. 300 mm
- Komplektā ietvertas starplikas uzstādīšanai skapīšos, kas nav dziļāki par 360 mm.
- Lai uzstādītu skapīšos ar augstākām sienām, kā papildu piederumi ir pieejami dekoratīvi skursteņa pagarinājumi.
- Caurules diametrs Ø 150 mm (Ø 120 mm komplektā)
- Elektrības kabeļa garums 1.3 m

Sērija 4, Iebūvējams taisnstūra formas tvaika nosūcējs, 60 cm, skaidrs stikls, Plakana melna
DBB65CC60

Izmēri mm
Skats no priekšas

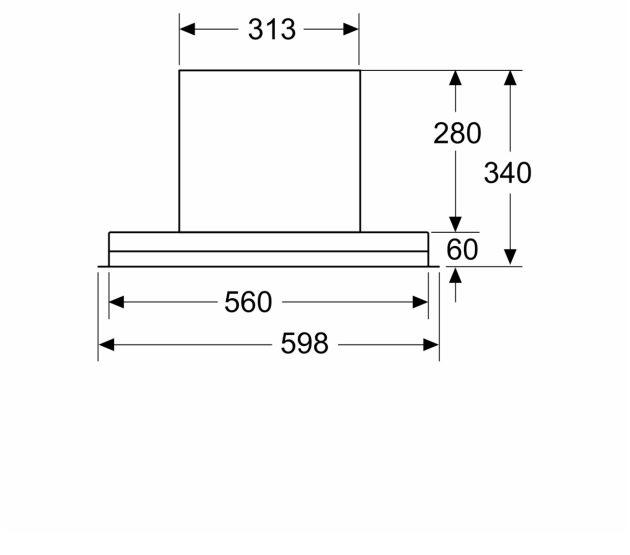

Izmēri mm
Iebūves piemērs

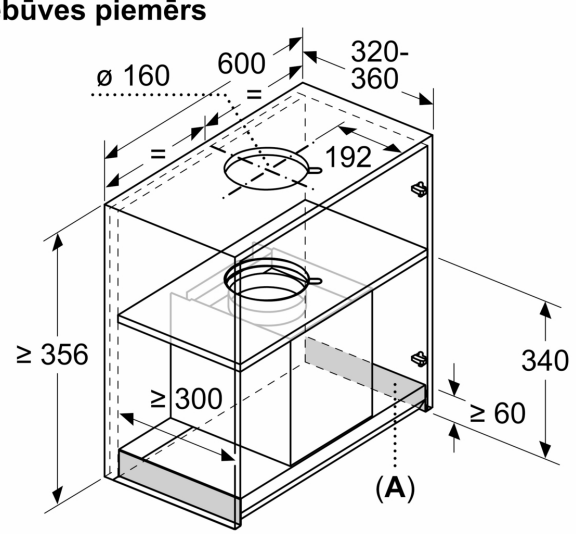

A: Zona bez šarnīriem

Izmēri mm
Virsskats

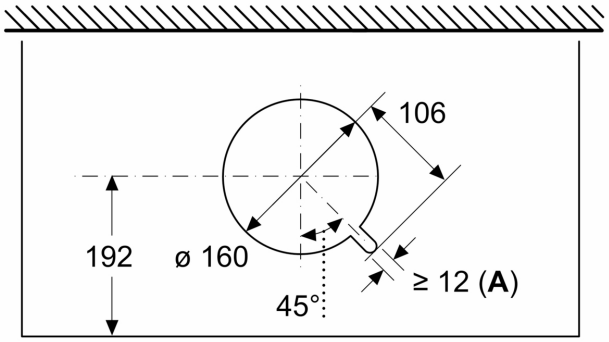

A: Kabeļa ievads

Izmēri mm

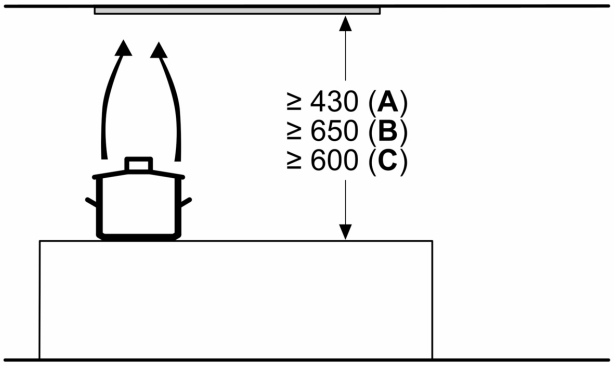

A: Elektriskā

B: Gāze – no restu augšmalas

C: Elektrība - Austrālijai un Jaunzēlandei

Izmēri mm
Instalācijas piemērs ar garšvielu plauktu

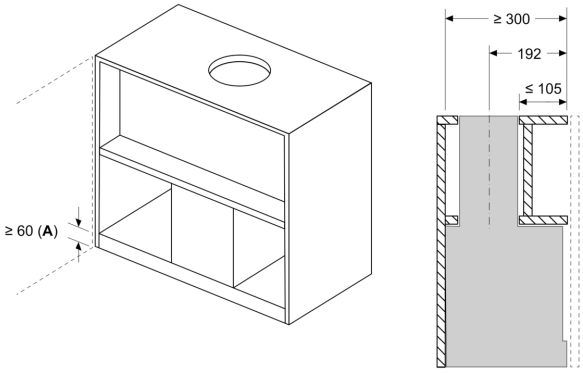

A: Zona bez šarnīriem

Montāžas piemērs iebūves skapjos ar šķērssiju, ja nav iespējama iebūve ar skursteņa pagarinājumu (papildu aprīkojums)

Izmēri mm
Instalācijas piemērs ar izgriezumu mēbelei

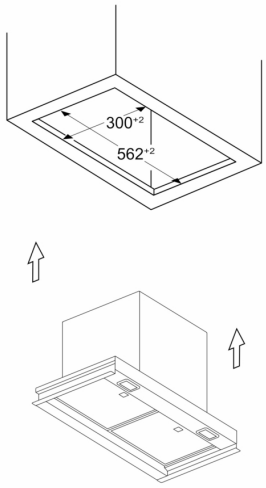

Izmēri mm
Uzstādīšanas prasības nomaiņas darbībām

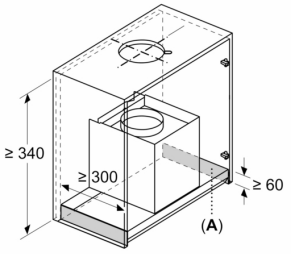

A: Zona bez šarnīriem

Montāžas prasības esošo iebūves risinājumu nomaiņai ar integrētā dizaina nosūcēju, neveicot iebūves skapja nomaiņu

Izmēri mm
Sānskats

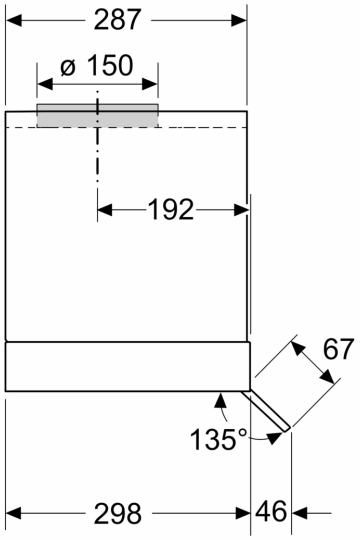

Izmēri mm

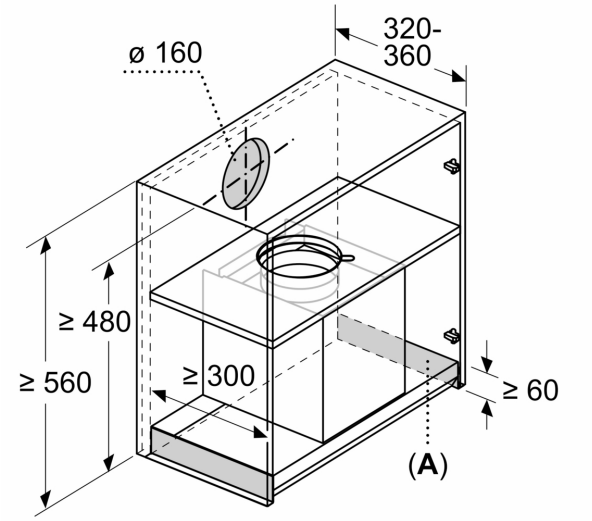

A: Zona bez šarnīriem