Sērija 8, Iebūvējama kompaktā cepeškrāsns ar mikroviļņu funkciju, 60 x 45 cm, Nerūsējošais tērauds CMG633BS1

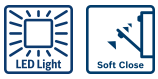

1 x Kombinētais režģis, 1 x Universālā panna

AOVG9MF00S :, HEZ327000 Akmens plāksne picai, HEZ530000 :, HEZ531010 :, HEZ532010 :, HEZ617000 :, HEZ625071 :, HEZ631070 :, HEZ632070 :, HEZ634080 :, HEZ636000 :, HEZ660050 :, HEZ660060 :, HEZ664000 :, HEZ915003 :, HEZG0AS00 :

Kompaktā cepeškrāsns ar mikroviļņu funkciju ļauj ļoti ātri sasniegt nevainojamu cepšanas rezultātu.

- **Mikroviļņu funkcija ātrai uzsildīšanai vai straujai cepšanai kombinācijā ar karsto gaisu.**
- **Skārienjūtīgs ekrāns un vadības slēdzis: iegūsti skaidru pārskatu par krāsns iestatījumiem, lai lietošana būtu vienkārša un saprotama ikvienam.**
- **LED apgaismojums – lieliski izgaismo ēdienu, minimāli patērējot enerģiju.**
- **SoftOpen un SoftClose durvis: klusai un maigai cepeškrāsns durvju atvēršanai un aizvēršanai.**

Papildu funkcija:	Mikroviļņu krāsns kombinācija
Kontroles veids:	elektroniskā
Produkta izmēri:	455x594x548 mm
Nodalījuma izmēri:	237 x 480 x 392 mm
Strāvas vada garums:	150.0 cm
Neto svars:	35.5 kg
Bruto svars:	37.8 kg
EAN kods:	4242002789149
Maksimālā mikroviļņu jauda:	900 W
Savienojuma jauda:	3600 W
Drošinātāju aizsardzība:	16 A
Spriegums:	220-240 V
Frekvence:	60; 50 Hz
Kontaktdakšas veids:	Gardy kontaktdakša ar zemējumu
Iekļautie piederumi:	1 x Kombinētais režģis, 1 x Universālā panna

4 242002 789149

Sērija 8, Iebūvējama kompaktā cepeškrāsns ar mikroviļņu funkciju, 60 x 45 cm, Nerūsējošais tērauds CMG633BS1

Kompaktā cepeškrāsns ar mikroviļņu funkciju ļauj ļoti ātri sasniegt nevainojamu cepšanas rezultātu.

Cepeškrāsns tips / apsildes veids

- Cepeškrāsns tilpums 45 l l
- Papildu karsēšanas veidi ar mikroviļņiem: Mikroviļņu funkcija, Komb. mikrov. krāsns
- Atbalsta sistēmas - programmas
- Viedā invertora tehnoloģija: ilgstošas darbības laikā maksimālā izejas jauda tiks ierobežota uz 600 W

Dizains

- Elektronikas vadība: IC6_CBO_61
- Elektronisks pulkstenis

Komforts

- LED apgaismojums, Cepeškrāsns apgaismojums Comfort (atslēdzams)
- Paātrinātā uzkarsēšana
- Integrēts dzesēšanas ventilators

Vide un drošība

- Bērnu drošības slēdzis, Automātiskā atslēgšanas funkcija, Atlikušā siltuma indikators, Ieslēgšanas/ izslēgšanas poga, Durtiņu kontaktslēdzis

Sērija 8, Iebūvējama kompaktā cepeškrāsns ar mikroviļņu funkciju, 60 x 45 cm, Nerūsējošais tērauds
CMG633BS1

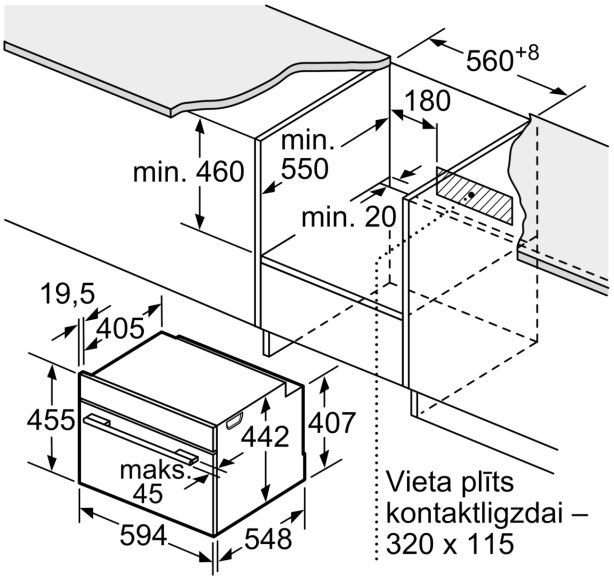

Izmēri (mm)

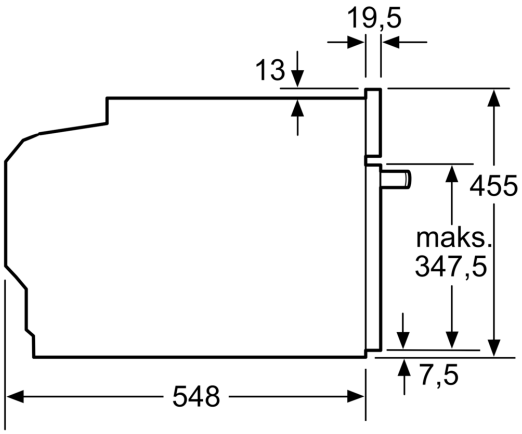

Izmēri (mm)

Iebūve ar sildvirsmu

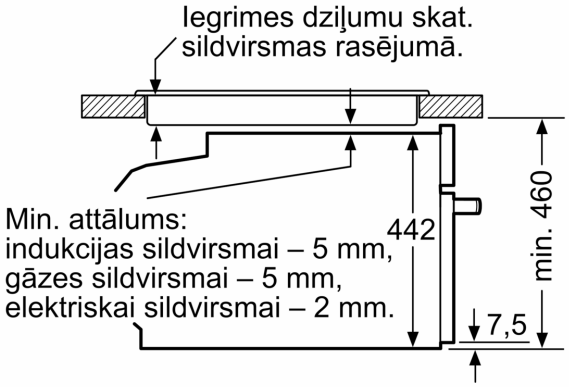

Izmēri (mm)

Ja kompakto ierīci iebūvē zem sildvirsmas, jāievēro tālāk norādītais darbvirsmas biezums (skat. iebūvēšanas norādes).

Sildvirsmas veids	**min. darbvirsmas biezums**	
	uz virsmas	virsmā
Indukcijas sildvirsma	42 mm	43 mm
Pilnas virsmas indukcijas sildvirsma	52 mm	53 mm
Gāzes sildvirsma	32 mm	43 mm
Elektriskā sildvirsma	32 mm	35 mm

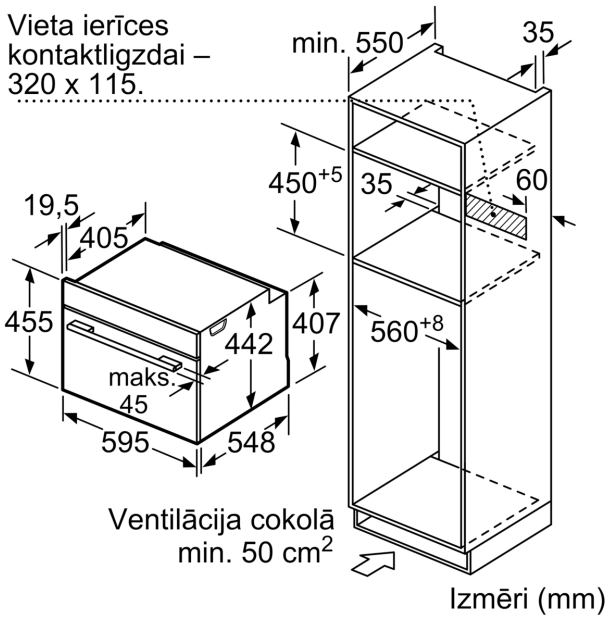
Vieta ierīces kontaktligzdai – 320 x 115.
min. 550
35
450+5
35
60
19,5
405
455
407
442
560+8
maks. 45
595
548
Ventilācija cokolā min. 50 cm2
Izmēri (mm)